减速机 / QYJ 系列减速器型号表示方法
Gear Units /QYJ Series Gear Units Designation Of Types

390	QYJH	2	S	V	12	100	B	P_{G1}	2

润滑方式 / lubrication's wise
- 1- 浸油润滑 / 1- Dip lubrication
- 2- 法兰泵强制润滑 / 2-Forced lubrication with flanged pump
- 3- 电动泵强制润滑 / 3-Forced lubrication with motor pump

冷却方式 / Cooling wise
- P_{G1}= 无辅助冷却装置 / P_{G1}= without auxiliary cooling
- P_{G2}= 带风扇 / P_{G2}= fan cooling
- P_{G3}= 带冷却盘管 / P_{G3}= cooling coil
- P_{G4}= 带风扇和冷却盘管 / P_{G4}= fan and cooling coil

布置形式 / Design
A， B， C， D … / A， B， C， D …

速比 / Ratio
1.25 … 450 / 1.25 … 450

规格 / Size
1 … 26 / 1 … 26

安装方式 / Mounting
- H= 卧式安装 / H= Horizontal
- M= 卧式安装，不带底脚 / M= Horizontal design without feet
- V= 立式安装 / V= Vertical

输出轴布置形式 / Output shaft design
- S= 实心轴 / S= Solid shaft
- H= 空心轴 / H= Hollow shaft
- D= 带胀紧盘的空心轴 / D= Hollow shaft for shrink disk

传动级数 / No.of stages
1， 2， 3 或 4 / 1， 2， 3 or 4

类型 / Type
- QYJH= 平行轴减速机 / QYJH= Helical Gear Units
- QYJB= 直交轴减速机 / QYJB= Bevel-helical Gear Units

末级中心距 / Center distance of last stage
90 、 110 … 680 共 22 种 / 90 、 110 … 680 Together 22 genus

注： 1) 规格与末级中心距只选一种，样本选规格
2) 规格与中心距对照见 289 页

Note：1) Size and Center distance of last, stage alternatively.Swatch choose "size".
2) Size and Center distance for contrapose see page 289.

减速机 / 基本类型概述
Gear Units /Summary Of Basic Types

卧式安装 / Horizontal mounting position

平行轴减速机
类型 QYJH1…，QYJH2…，QYJH3…，QYJH4…
1-…4-级，iN=1.25--450

Helical Gear Units
Type QYJH1…，QYJH2…，QYJH3…，QYJH4…
1-…4-stage，iN=1.25--450

QYJH.SH

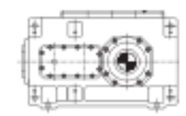

QYJH.HH

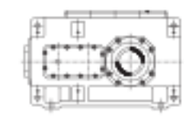

QYJH.DH

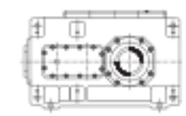

QYJH.HM QYJH.DH

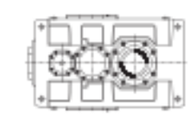

直交轴减速机
类型 QYJB2…，QYJB3…，QYJB4…
2-…4-级，iN=5--400

Bevel-helical Gear Units
Type QYJB2…，QYJB3…，QYJB4…
2-…4-stage，iN=5--400

QYJB.SH

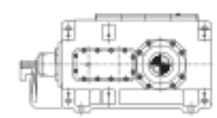

QYJB.HH

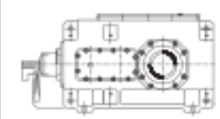

QYJB.DH

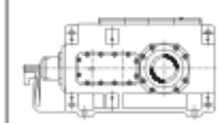

QYJB.HM QYJB.DH

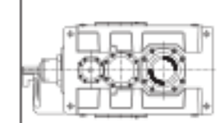

立式安装 / Vetical mounting postion

平行轴减速机
类型 QYJH2.V，QYJH3.V，QYJH4.V
2-…4-级，iN=6.3--450

Helical Gear Units
Type: QYJH2.V，QYJH3.V，QYJH4.V
2-…4-stage，iN=6.3--450

QYJH.SV

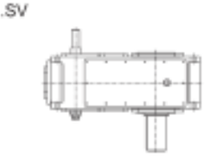

QYJH.HV

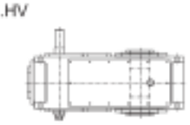

QYJH.DV

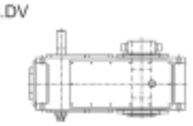

直交轴减速机
类型 QYJB2.V，QYJB3.V，QYJB.V
2-…4-级，iN=5--400

Bevel-helical Gear units
Type: QYJB2.V，QYJB3.V，QYJB4.V
2-…4-stage，iN=5--400

QYJB.SV

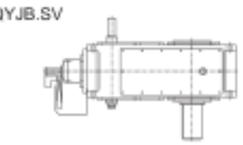

QYJB.HV

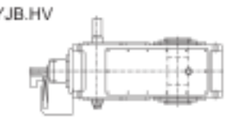

QYJB.DV

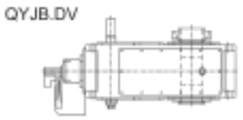

减速机　Gear Units

类 型：QYJH2…QYJH4，QYJB2…QYJB4	1-26	布置形式
Types：QYJH2…QYJH4，QYJB2…QYJB4	1-26	Design

平行轴减速机　Helical Gear Units

QYJH.SH, QYJH.SV　实心轴　Solid shaft

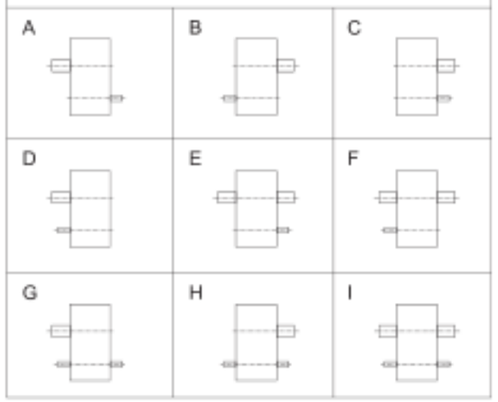

直交轴减速机　Bevel-Helical Gear Units

QYJB.SH, QYJB.SV　实心轴　Solid shaft

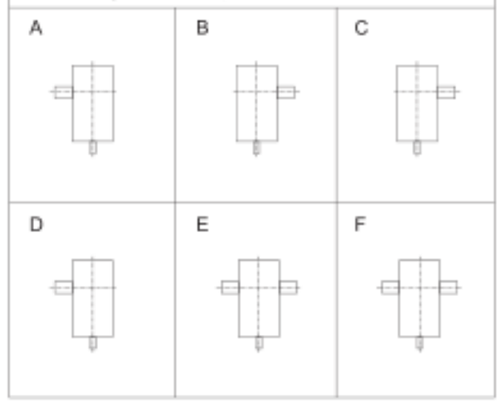

QYJH.DH, QYJH.DM, QYJH.DV

带胀紧盘的空心轴
Hollow shaft for shrink disk

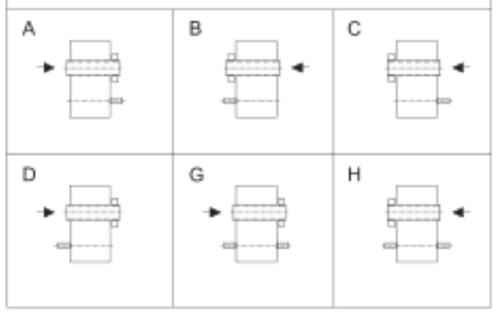

QYJB.DH, QYJB.DM, QYJB.DV

带胀紧盘的空心轴
Hollow shaft for shrink disk

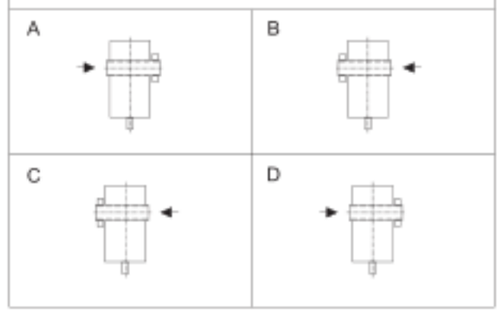

QYJH.HH, QYJH.HM, QYJH.HV

空心轴
Hollow shaft

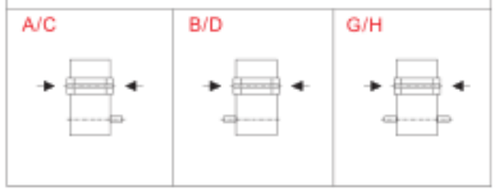

注：*）箭头表示工作驱动轴插入方向

QYJB.HH,QYJB.HM,QYJB.HV

空心轴
Hollow shaft

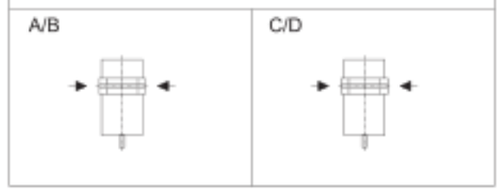

Note：*）the arrow indicates the direction of insertion of the driven machine shatf.

减速机／一般说明
Gear Units/General Information

类型Types：QYJH…,QYJB…

注意事项 ：

应严格遵守以下各项：

- 样本中的附图只属范例. 并不要求严格一致. 所注尺寸可以有所变动。
- 所注重量仅为平均值，并不要求严格一致。
- 为防止发生事故，所有旋转部件均应根据国家和当地安全规定加以防护。
- 试车之前，必须认真阅读设备操作说明书，减速机供货时已作好运行准备，只是未加润滑油。
- 此处给出的加油量只作为参考值，实际油量应以油尺上的标记为准。
- 润滑油粘度须以减速机铭牌上数值为准。
- 减速机供货时带径向轴封，用户如有特殊要求，可提供其它形式的密封装置。
- 转动方向是指输出轴d2的方向。

Attention:
The following items are absolutely to be observed:

- Illusttrations are examples only and are not strictly binding. Dimensions are subject to change.
- The weights are mean values and not strictly binding.
- To prevent accidents,all rotating parts should be guarded according to local and national safety regulations.
- Prior to commissioning,the operating instructions must be observed.The gear units are delivered ready for operation but without oil filling.
- Oil quantities given are guide values only.The exact quantity of oil depends on the marks on the oildipstick.
- The oil viscosity has to correspond to the data given on the name plate.
- The gear units are supplied with radial shaft seals.Other sealing variants on request.
- Directions of rotation referring to output shaft d2.

在标注尺寸的图纸上使用的符号说明如下：

Explanation Of Symbols Used In The Demensioned Drawings:

	=	油尺	Oil Dipstick
	=	通气孔	Breather
	=	放油孔	Oil Drain
	=	加油孔	Oil Filler

规格13号以上的减速机箱体地脚上配有千斤顶螺丝，箱盖上配有调平面

From size 13 up Jack screws in the housing feet,and leveling pads on the upper housing part.

基础螺栓最低性能等级为8.8级。

Foundation bolts of min.property class 8.8.

减速机／选型指南
Gear Units /Guidelines for the selection

确定减速机的类型及规格 Determination of gear unit type and size	计算传动比 Find the transmission ratio Is=n1/n2 确定减速机额定功率 Determine norminal power rating of the gear unit PN≥P2×f1×f2 如果不满足下列条件，请向我们咨询 It is not necessary to consult us,if: 3.33×P2≥PN 校核最大扭矩，如峰值工作扭矩，起动扭矩或制动扭矩，确定其是否满足要求 Check ofr maximum torque,e.g.peak operating-,starting-,or braking torque PN≥TA×n1×f3/9550 减速机的规格和传动级数列在额定功率选型表中，可根据iN和PN确定 Gear unit sizes and number of reduction stages are given in rating tables depending on iN and PN 检查输出轴上是否运行有附加载荷，见允许的附加径向力。 Check whether additional forces on the output shaft are permissible;see allowable add-ons radial power 根据P25-28页上的表检查实际传动比i是否满足要求。 Check whether the actual ratio i as per tables on pages 25-28 is acceptable
确定供油方式 Determination of oil supply	安装方式 Mounting position 卧式安装 Horizontal：所有需要润滑的零部件均浸在润滑油中，或采用飞溅润滑方式，也可按照用户要求提供强制润滑方式。 All parts to be lubricated are lying in the oil,or are splash lubricated Forced lubrication on request 立式安装 Vertical：可选润滑油供给方式 Possible oil supply variations: 浸油润滑 Dip lubrication 通过法兰联接泵或电动泵进行强制润滑。 Forced lubrication by means of flanged -on pump or motor pump 有关适合的供油方式和选择标准，参见91-98。 For preferred variants and criteria for selection,see pages 91-98
确定所需要的热容量PG Determination of required thermal capacity PG	如果满足以下条件，则减速机可不带辅助冷却装置。 Adequate for gear units without auxiliary cooling,if: P2≤PG≤= PG1×f4×f6×f8×f9 3.2 如果满足以下条件，则减速机带有冷却风扇可满足要求： Adequate for gear units with fan cooling,if: P2≤PG≤= PG2×f4×f6×f8×f10 如果满足以下条件，则减速机带有冷却盘管可满足要求： Adequate for gear units with fitted cooling coil,if: P2≤PG≤= PG3×f5×f7×f8×f11 如果满足以下条件，则减速机带有冷却盘管和风扇可满足要求： Adequate for gear units with cooling coil and fan,if: P2≤PG≤= PG4×f5×f7×f8×f12 如果需要较高的热容量，则可按用户要求提供外部润滑油冷却装置进行冷却。 For higher thermal capacities cooling by external oil cooler on request

减速机／选型指南／符号说明
Gear Units/Guidelines For The Selection/ Key To Symbols

符号说明：

ED = 每小时工作周期，以百分比%表示，如ED=80% /h

f1 = 工作系数（表1）

f2 = 原动机系数（表2）

f3 = 峰值扭矩系数（表3）

f4,f5 = 环境温度系数（表4+表5）

f6,f7 = 海拔高度系数（表6+表7）

f8 = 立式安装减速机供油系数（表8）

F9,f10, f11,f12 = 热容量系数（表9・・・表12）

iS = 实际速比

i = 额定速比

iy = 要求速比

n1 = 输入转速(r/min)

n2 = 输出转速(r/min)

PG = 要求热容量

PG1 = 减速机热容量，不带辅助冷却装置

PG2 = 减速机热容量，带风扇冷却

PG3 = 减速机热容量，带内置式冷却盘管

PG4= 减速机热容量，带内置式冷却盘管和风扇

PN = 减速机额定功率(kW)，见选型表

P2 = 工作机额定功率(kW)

t = 环境温度(℃)

TA = 输入轴最大扭矩，如峰值工作扭矩、起动扭矩或制动扭矩 (Nm)

T2N = 额定输出扭矩 (kNm)

Key to Symbols：

ED= Operating cycle per hour in %, e.g. ED=80% /h

f1 = Factor for driven machine(table 1)

f2= Factor for prime mover(table 2)

f3= Peak torque factor(table 3)

f4,f5 =Thermal factors(tables 4+5)

f6,f7 =Factors for altitude(tables 6+7)

f8 =Oil supply factor for vertical gear units(table 8)

f9,f10,f11,f12 =Thermal capacity factors(tables9…12)

is= Actual ratio

i =Nominal ratio

iv=Required ratio

n1=Input speed(r/min)

n2=Output speed(r/min)

PG=Required thermal capacity

PG1=Thermal capacity for gear units without auxiliary cooling

PG2=Thermal capacity for gear units with fan cooling

PG3=Thermal capacity for gear units with built-in cooling coil

PG4=Thermal capacity for gear units with built-in cooling coil and fan

PN =Nominal power rating of gear unit(kW), see tables

P2 =Power rating of driven machine(kW)

t =Ambient temperature(℃)

TA =Max. torque occurring on input shaft, e.g. peak operating-, starting- or braking torque(Nm)

T2N=Nominal output torque(kNm)

减速机／选型指南／计算示例
Gear Units/Guidelines For The Selection /Calculation Example

已知参数
原动机
电机功率　　P1 = 75 kW
电机转速　　n1 = 1500 r/min
最大起动扭矩　TA = 720 Nm
工作机
皮带输送机功率　P2 = 66 kW
转速　　n2 = 26 r/min
工作制　　12 h/day

每小时起动次数　7
每小时工作周期　ED = 100%
环境温度　30℃
室外安装(风速)　(w≥4 m/s)
海拔高度　海平面

减速机设计
直交轴减速机
安装方式：　卧式安装
输出轴d2：位于齿轮右侧(面对输入轴)，即布置型式C。
输出轴d2旋转方向：ccw(逆时针旋转)

要求：减速机类型及规格
1. 选择减速机的类型及规格:
1.1 传动比计算:

Known criteria:
PRIME MOVER
Electric motor: P1 = 75 kW
Motor speed: n1 = 1500 r/min
Max.starting torque: TA = 720 Nm
DRIVEN MACHINE
Belt conveyor: P2 = 66 kW
Speed: n2 = 26 r/min
Duty: 12 h/day

Starts per hour:7
Operating cycle per hour: ED = 100%
Ambient temperature: 30℃
Outdoor installation: (w≥4 m/s)
Altitude:sea level

GEAR UNIT DESIGN
Bevel－helical gear unit
Mounting position:horizontal
Output shaft d2:on right hand side design C
Direction of rotation of output shaft d2:ccw

Required:Type and size of gear unit
1. Selection of gear unit type and size:
1.1 Calculation of transmission ratio:

$$ia = n1/n2 = 1500/26 = 57.7 \quad iN = 56$$

1.2 确定额定功率:

1.2 Determination of the gear unit nominal power rating:

$$PN \geqslant P2 \times f1 \times f2 = 66 \times 1.3 \times 1 = 85.8$$

从额定功率表中选择：类型JB3，规格9，对应的PN=89kW。

Selected from power rating table:type JB3, gear unit size 9, with PN=89kW

$$3.33 \times P2 \geqslant PN \quad 3.33 \times 66 = 219.8kW > PN$$ 满足要求 It is not necessary to consult us

1.3 检查起动扭矩:

1.3 Checking the starting torque:

$$PN \geqslant TA \times n1 \times f3/9550 = 720 \times 1500 \times 0.65 / 9550 = 73.5\ kW \quad PN = 89\ kW > 73.5\ kW$$

2. 确定热容量:
2.1 根据表中给出的JB3型减速机参数，计算不带辅助冷却装置的减速机热容量

2. Determination of thermal capacity:
2.1 Thermal capacity for gear units without auxiliary cooling, acc. To table for type Jb3

$$PG = PG1 \times f4 \times f6 \times f8 \times f9 \quad PG = 74 \times 0.87 \times 1 \times 1 \times 1.2 = 77.3kW \quad P2 = 66kW < PG = 77.3kW$$

结论：减速机不带辅助冷却装置，可满足要求！

Conclusion: A gear unit without auxiliary cooling is suficient!

减速机／服务系数
Gear Units /Service Factors

表1　工作机系数　f1

工作机	日带载运行时间，以小时计			工作机	日带载运行时间，以小时计		
	≤0.5	>0.5-10	>10		≤0.5	>0.5-10	>10
污水处理				输送机械			
冰机器（中心传动）	–	–	1.2				
压缩器	1	1.3	1.5	斗式输送机	–	1.4	1.5
鼓风器	0.8	1	1.3	绞车	1.4	1.6	1.6
曝气机	–	1.8	2	卷扬机	–	1.5	1.8
抽提设备	1	1.2	1.3	皮带输送机≤150kW	1	1.2	1.3
				皮带输送机>150kW	1.1	1.3	1.5
纵向，90转动合式接集装置	1	1.3	1.5	货用电梯*	–	1.2	1.5
快冻机	–	1.1	1.3	客用电梯*	–	1.5	1.8
螺杆泵	–	1.3	1.5	刮板式输送机	–	1.2	1.5
水轮机	–	–	2	自动扶梯	1	1.2	1.4
泵				轨道行走机构	–	1.5	–
离心泵	1	1.2	1.3				
容积式泵				变频装置	–	1.8	2
1个活塞	1.3	1.4	1.8				
>1个活塞	1.2	1.4	1.5	往复式压缩机	–	1.8	1.9
挤泥机							
斗式运输机	–	1.6	1.6	起重机械**			
卸卸装置	–	1.3	1.5	回转机构*	1.1	1.5	1.9
Carterpillar行走装置	1.2	1.6	1.8	俯仰机构	1.1	1.3	1.6
斗轮式挖掘机				行走机构	1.5	1.8	2.1
用于谷物	–	1.7	1.7	提升机构	1.1	1.3	1.6
用于粮料	–	2.3	2.2	移臂式起重机	1.1	1.4	1.7
切碎机	–	2.2	2.2				
行走机构*	–	1.4	1.8	冷却塔			
弯板机*	–	1	1				
化学工业				冷却塔风扇	–	–	2
挤压机	–	–	1.6	风机（轴流和离心式）	–	1.4	1.5
调搅机	–	1.8	1.8	食品工业			
橡胶研光机	–	1.5	1.5				
冷却圆筒	–	1.3	1.4	陶瓷工业			
混料机，用于				甘蔗切碎机	–	–	1.7
均匀介质	1	1.3	1.4	甘蔗碾磨机	–	–	1.7
非均匀介质	1.4	1.6	1.7	甜菜糖生产			
搅拌机，用于				甜菜纸碎机	–	–	1.2
密度均匀介质	1	1.3	1.5				
不均匀介质	1.2	1.4	1.6	棉取机，机械制冷机，蒸煮机	–	–	1.4
不均匀气体吸收	1.4	1.6	1.8	甜菜清洗机			
烘炉	1	1.3	1.5	甜菜切碎机	–	–	1.5
离心机	1	1.2	1.3	造纸机械			
金属加工设备				各种类型***	–	1.8	2
剪板机	1	1	1.2	碎浆机驱动装置	根据用户要求供货		
推钢机	1	1.2	1.2				
线材机	–	1.6	1.6	离心式压缩机	–	1.4	1.5
冷剪横移架	–	1.5	1.5				
锯式精直机	–	1.6	1.6				
输送				索道摆车			
连续式	–	1.5	1.5	货物索道	–	1.3	1.4
间歇式	–	2	2				
可逆式轧管机	–	1.8	1.8	往返系统空中索道	–	1.6	1.8
剪切机				T型杆升降机	–	1.3	1.4
连续式*	–	1.5	1.5	连续索道	–	1.4	1.6
盘卷式*	1	1	1				
连铸机驱动装置	–	1.4	1.4	水泥工业			
轧机							
可逆式开坯机	–	2.5	2.5	混凝土搅拌机	–	1.5	1.5
可逆式板坯轧机	–	2.5	2.5	破碎机*	–	1.2	1.4
可逆式线材轧机	–	1.8	1.8	回转窑	–	–	2
可逆式薄板轧机	–	2	2	管式磨机	–	–	2
可逆式中厚板轧机	–	1.8	1.8	选粉机	–	1.6	1.6
辊缝调节驱动装置	0.9	1	–	辊压机	–	–	2

工作机 额定功率P2的确定:
*）按最大扭矩确定额定功率。
**） 可将载荷准确地分类。
***） 检验热容量是绝对必要的。
所列各项系数均为经验值。使用这些系数的前提条件是，所述机械设备应符合通常的设计规范和载荷条件。
如遇特殊情况，请及时与我们联系。
对于那些未列入此表的工作机械，请与我们联系。

减速机／服务系数
Gear Units /Service Factors

Table1	Factor for driven machine				f1		
Driven machine	Effective daily operating period under load In hours			Driven machine	Effective daily operating period under load In hours		
	≤0.5	>0.5-10	>10		≤0.5	>0.5-10	>10
Waste water treatment				Conveyors			
Thickeners(central drive)	–	–	1.2				
Filter presses	1	1.3	1.5	Bucket conveyors	–	1.4	1.5
Flocculation apparats	0.8	1	1.3	Hauling winches	1.4	1.6	1.6
Aeratora	–	1.8	2	Hoists	–	1.5	1.8
Raking equipment	1	1.2	1.3	Belt conveyors≤150kW	1	1.2	1.3
Combined longitudinal and rotary rakes				Belt conveyors≥150kW	1.1	1.3	1.5
	1	1.3	1.5	Goods lifts *	–	1.2	1.5
Pre-thickeners	–	1.1	1.3	Passenger lifts *	–	1.5	1.8
Screw pumps	–	1.3	1.5	Apron conveyors	–	1.2	1.5
Water turbines	–	–	2	Escalators	1	1.2	1.4
Pumps				Rail travelling gears	–	1.5	–
Centrifugal pumps	1	1.2	1.3				
Pisitive-displacement pumps				Frequency converters	–	1.8	2
1 piston	1.3	1.4	1.8				
>1 piston	1.2	1.4	1.5	Reciprocating compressors	–	1.8	1.9
Dredgers							
Bucket conveyors	–	1.6	1.6	Cranes**			
Dumping devices	–	1.3	1.5	Slewing gears *	1.1	1.5	1.9
Carterpillar travelling gears	1.2	1.6	1.8	Luffing gears	1.1	1.3	1.6
Bucket wheel excavators				Travelling gears	1.5	1.8	2.1
as pick-up	–	1.7	1.7	Hoisting gears	1.1	1.3	1.6
for primitive material	–	2.2	2.2	Derricking fib cranes	1.1	1.4	1.7
Cutter heads	–	2.2	2.2				
Traversing gears *	–	1.4	1.8	Cooling towers			
Plate bending machines *	–	1	1				
Chemical industry				Cooling tower fans	–	–	2
Extruders	–	–	1.6	Blowers(axial and radial)	–	1.4	1.5
Dough mills	–	1.8	1.8	Food industry			
Rubber calenders	–	1.5	1.5				
Cooling drums	–	1.3	1.4	Cane sugar production			
Mixers for				Cane knives *	–	–	1.7
uniform media	1	1.3	1.4	Cane mills	–	–	1.7
non-uniform media	1.4	1.6	1.7	Beet sugar production			
Agitators for media with				Beet cossettes macerators	–	–	1.2
uniform density	1	1.3	1.5	Extraction plants,Mechanical			
non-uniform density	1.2	1.4	1.6	refrigerators,Juice boilers,Sugar	–	–	1.4
non-uniform gas absorption	1.4	1.6	1.8	beet washing machines			
Toasters	1	1.3	1.5	Sugar beet cutters	–	–	1.5
Centrifuges	1	1.2	1.3	Paper machines			
Metal working mills				of all kind ***	–	1.8	2
Plate tilters	1	1	1.2	Pulper drives	根据用户要求供货		
Ingot pushers	1	1.2	1.2				
Winding machines	–	1.6	1.6	Centrifugal compressors	–	1.4	1.5
Cooling bed transfer frames	–	1.5	1.5				
Roller straighteners	–	1.6	1.6				
Roller tables				Cableways			
continuous	–	1.5	1.5	Material ropeways	–	1.3	1.4
intermittent	–	2	2	To-and fro system aerial ropeways			
Reversing tube mills	–	1.8	1.8		–	1.6	1.8
Shears				T-bar lifts	–	1.3	1.4
cintinuous*	–	1.5	1.5	Continuous ropeways	–	1.4	1.6
crank type*	1	1	1				
Continuous casting drivers	–	1.4	1.4	Cement industry			
Rolls							
Reversing blooming mills	–	2.5	2.5	Concrete mixers	–	1.5	1.5
Reversing slabbing mills	–	2.5	2.5	Breakers*	–	1.2	1.4
Reversing wire mills	–	1.8	1.8	Rotary kilns	–	–	2
Reversing sheet mills	–	2	2	Tube mills	–	–	2
Reversing plate mills	–	1.8	1.8	Separators	–	1.6	1.6
Roll adfustment drives	0.9	1	–	Roll crushers	–	–	2

Design for power rating of drien machine P2.

*)Designed power corresponding to max.torpue.
**)Load can be exactly classified,for instance.
***)A check for thermal capacity is absolutely essential.
The listed factors are empirical values.Prerequisite for their application is that the machinery and equipment mentioned correspnd to generally accepted design-and load specifications.
In case of deviations from standard conditions,please refer to us.
For driven machines which are not listed in this table,please refer to us.

减速机／服务系数
Gear Units /Service Factors

表2 原动机系数	f2
电机，液压马达，汽轮机	1
4-6缸活塞发电机周期变化：1:100至1:200	1.25
1-3缸活塞发电机周期变化，最高达1:100	1.5

Table 2 Factor for prime mover	f2
Electric motors,hydraulic motors,turbines	1
Pisotn engines 4-6 cylinders cyclic variation： 1:100至1:200	1.25
Pisotn engines 1-3 cylinders cyclic variation：up to 1:100	1.5

表3 峰值扭矩系数	每小时峰值负荷次数			
	1-5	6-30	31-100	>100
f3 单向载荷	0.5	0.65	0.7	0.85
f3 交变载荷	0.7	0.95	1.1	1.25

Table 3 Peak torque factor	Load peaks per hour			
	1-5	6-30	31-100	>100
f3 Steady direction of load	0.5	0.65	0.7	0.85
f3 Alternating direction of load	0.7	0.95	1.1	1.25

表4 环境温度系数 f4

不带辅助冷却装置或仅带冷却风扇

环境温度	每小时工作周期(ED)百分比%				
	100	80	60	40	20
10℃	1.14	1.2	1.32	1.54	2.04
20℃	1	1.06	1.16	1.35	1.79
30℃	0.87	0.93	1	1.18	1.56
40℃	0.71	0.75	0.82	0.96	1.27
50℃	0.55	0.58	0.64	0.74	0.98

Table 4 Thermal factor f4

Without auxiliary cooling or with fan cooling

Ambient temperature	Operating cycle per hour(ED) in %				
	100	80	60	40	20
10℃	1.14	1.2	1.32	1.54	2.04
20℃	1	1.06	1.16	1.35	1.79
30℃	0.87	0.93	1	1.18	1.56
40℃	0.71	0.75	0.82	0.96	1.27
50℃	0.55	0.58	0.64	0.74	0.98

表5 环境温度系数 f5

带冷却盘管或带冷却盘管和风扇

环境温度	每小时工作周期(ED)百分比%				
	100	80	60	40	20
10℃	1.04	1.1	1.21	1.4	1.86
20℃	1	1.06	1.16	1.35	1.79
30℃	0.93	0.99	1.08	1.26	1.66
40℃	0.88	0.93	1.02	1.19	1.58
50℃	0.81	0.86	0.94	1.09	1.45

Table 5 Thermal factor f5

For cooling with cooling coil,or with fan and cooling coil

Ambient temperature	Operating cycle per hour(ED) in %				
	100	80	60	40	20
10℃	1.04	1.1	1.21	1.4	1.86
20℃	1	1.06	1.16	1.35	1.79
30℃	0.93	0.99	1.08	1.26	1.66
40℃	0.88	0.93	1.02	1.19	1.58
50℃	0.81	0.86	0.94	1.09	1.45

表6 海拔高度系数 f6

不带辅助冷却装置或仅带冷却风扇

系数	海拔高度（m，高于海平面）				
	高达 1000	高达 2000	高达 3000	高达 4000	高达 5000
F6	1	0.95	0.9	0.85	0.8

Table 6 Factor for altitude f6

Without auxiliary cooling or with fan cooling

Factor	Altitude(meters above MSL)				
	up to 1000	up to 2000	up to 3000	up to 4000	up to 5000
F6	1	0.95	0.9	0.85	0.8

表7 海拔高度系数 f7

带冷却盘管或带冷却盘管和风扇

系数	海拔高度（m，高于海平面）				
	高达 1000	高达 2000	高达 3000	高达 4000	高达 5000
F7	1	0.98	0.96	0.94	0.92

Table 7 Factor for altitude f7

For cooling with cooling coil,or with fan and cooling coil

Factor	Altitude(meters above MSL)				
	up to 1000	up to 2000	up to 3000	up to 4000	up to 5000
F7	1	0.98	0.96	0.94	0.92

减速机／服务系数
Gear Units /Service Factors

表8　立式安装齿轮箱供油系数，对于卧式安装齿轮箱f8=1.0，当采用强制润滑时，f8=1.05。　　f8

Table 8 Oil supply factors for vertical gear units.For horizontal gear units f8=1.0,and in case of forced lubrication f8=1.05 f8

型号 Ttpoe	供油方式 Oil supply	规格1…12 Sizes 1…12				规格13…18 Sizes 13…18			
		自然冷却 Without auxiliary cooling	带冷却风扇 With fan cooling	带冷却盘管 With cooling coil	带风扇和冷却盘管 With fan and cooling coil	自然冷却 Without auxiliary cooling	带冷却风扇 With fan cooling	带冷却盘管 With cooling coil	带风扇和冷却盘管 With fan and cooling coil
QYJH2.V QYJH3.V QYJH4.V	浸油润滑 Dip lubrication	0.95	****	0.95	****	****	****	****	****
	强制润滑 Forced lubrication	1.15	****	1.05	****	1.15	****	1.05	****
QYJB2.V QYJB3.V QYJB4.V	浸油润滑 Dip lubrication	0.95	0.95	0.95	0.95	****	****	****	****
	强制润滑 Forced lubrication	1.15	1.1	1.1	1.1	1.15	1.1	1.1	1.1

表9　不带辅助冷却装置齿轮箱的热容量系数 f_9　　Table 9 Thermal capacity factors for gear units without auxiliary cooling f9

型号 Ttpoe	n1r/min	速比i Ratio i	狭小空间安装* Small confined spaces * 规格 Sizes 1…6	7…12	13…18	19…22	23…26	室内大厅、大车间安装** Place of installation large halls,workshops** 规格 Sizes 1…6	7…12	13…18	19…22	23…26	室外安装*** In the open*** 规格 Sizes 1…6	7…12	13…18	19…22	23…26
QYJH1SH	750	1.25…2	0.6	0.67	-	-	****	0.77	0.73	-	-	****	1	1	1	-	****
		2.24…5.6	0.67	0.64	0.61	0.56		0.81	0.79	0.75	0.74		1	1	1	1	
	1000	1.25…2	0.55	-	-	-		0.72	0.63	-	-		0.99	0.9	-	-	
		2.24…5.6	0.69	0.59	0.53	-		0.88	0.76	0.66	0.5		1.07	0.99	0.92	0.78	
	1500	1.25…2	0.43	-	-	-		0.63	-	-	-		0.92	-	-	-	
		2.24…3.55	0.56	-	-	-		0.76	0.66	-	-		1.04	0.86	-	-	
		4…5.6	0.74	0.52	-	-		0.93	0.69	-	-		1.15	0.96	0.76	-	
QYJH2.. QYJB2..	750	5…9	0.66	0.58	0.8	0.6		0.81	0.76	0.74	0.76		1	1	1	1	
		10…28	0.71	0.65	67	0.60		0.83	0.82	0.81	0.81		1	1	1	1	
	1000	5…9	0.66	0.54	0.51	-		0.83	0.69	0.65	-		1.06	0.95	0.9	0.87	
		10…28	0.75	0.65	0.66	0.63		0.9	0.84	0.8	0.77		1.1	1.06	1.03	0.96	
	1500	5…6.3	0.56	-	-	-		0.78	0.59	-	-		1.05	0.88	-	-	
		7…9	0.64	0.47	-	-		0.82	0.62	-	-		1.1	0.87	0.81	-	
		10…14	0.75	0.56	0.54	-		0.94	0.71	0.67	-		1.2	0.98	0.93	0.83	
		18…28	0.81	0.69	0.63	-		0.99	0.88	0.76	0.66		1.24	1.14	1.06	0.93	
QYJH3.. QYJB3..	750	12.5…112	0.71	0.7	0.7	0.7		0.83	0.83	0.83	0.82		1	1	1	1	
	1000	12.5…112	0.76	0.74	0.71	0.7		0.9	0.89	0.86	0.84		1.09	1.09	1.07	1.06	
	1500	12.5…31.5	0.77	0.62	0.54	0.53		0.96	0.82	0.67	0.65		1.21	1.1	0.95	0.88	
		35.5…56	0.83	0.78	0.69	0.64		1	0.96	0.87	0.81		1.23	1.2	1.12	1.07	
		63…112	0.87	0.87	0.84	0.81		1.03	1.03	1	0.97		1.24	1.24	1.23	1.2	
QYJH4.. QYJB4..	750	80…450	0.71	0.72	0.73	0.73		0.84	0.85	0.85	0.85		1	1	1	1	
	1000	80…450	0.76	0.77	0.78	0.78		0.9	0.91	0.91	0.91		1.09	1.09	1.09	1.09	
	1500	80…112	0.79	0.82	0.8	0.72		0.98	0.99	0.98	0.94		1.21	1.21	1.2	1.18	
		125…450	0.84	0.86	0.85	0.85		1.01	1.02	1.01	1.01		1.23	1.23	1.22	1.22	

表10　带冷却风扇齿轮箱的热容量系数 f_{10}　　Table 10 Thermal capaccity factors for gear units with fan cooling f10

型号 Ttpoe	n 1r/min	速比i Ratio i	狭小空间安装* Small confined spaces * 规格 Sizes 1…6	7…12	13…18	19…22	23…26	室内大厅、大车间安装** Place of installation large halls,workshops** 规格 Sizes 1…6	7…12	13…18	19…22	23…26	室外安装*** In the open*** 规格 Sizes 1…6	7…12	13…18	19…22	23…26
QYJH1SH QYJH2.H3 QYJB2.. QYJB3..	750	1.25…112	0.89	0.93	0.98	0.98	****	0.93	0.95	0.99	0.99	****	1	1	1	1	****
	1000		1.07	1.13	1.16	1.18		1.11	1.15	1.17	1.17		1.18	1.19	1.19	1.19	
	1500		1.41	1.46	1.45	1.44		1.43	1.47	1.45	1.44		1.49	1.51	1.47	1.46	

表11　带冷却风扇齿轮箱的热容量系数 f_{11}　　Table 11 Thermal capaccity factors for gear units with cooling coil f11

型号 Ttpoe	n 1r/min	速比i Ratio i	狭小空间安装* Small confined spaces * 规格 Sizes 1…6	7…13	14…16	17…18	19…26	室内大厅、大车间安装** Place of installation large halls,workshops** 规格 Sizes 1…6	7…13	14…16	17…18	19…26	室外安装*** In the open*** 规格 Sizes 1…6	7…13	14…16	17…18	19…26
QYJH1SH QYJH2.. QYJB2..	750	1.25…28	0.83	0.86	0.85	0.88	****	0.9	0.92	0.92	0.93	****	1	1	1	1	****
	1000		0.94	1	0.96	0.96		1.04	1.06	1.02	1.02		1.15	1.15	1.1	1.09	
	1500		1.13	1.15	1.01	0.95		1.24	1.23	1.07	1.02		1.38	1.34	1.17	1.11	
QYJH3.. QYJB3..	750	12.5…112	0.85					0.92					1				
	1000		0.96					1.06					1.18				
	1500		1.19					1.29					1.4				

表12　带冷却风扇齿轮箱的热容量系数 f_{12}　　Table 12 Thermal capaccity factors for gear units with fan cooling and cooling coil f12

型号 Ttpoe	n 1r/min	速比i Ratio i	狭小空间安装* Small confined spaces * 规格 Sizes 1…6	7…12	13…18	19…22	23…26	室内大厅、大车间安装** Place of installation large halls,workshops** 规格 Sizes 1…6	7…12	13…18	19…22	23…26	室外安装*** In the open*** 规格 Sizes 1…6	7…12	13…18	19…22	23…26
QYJH1SH QYJH2.H3 QYJB2.. QYJB3..	750	1.25…112	0.93	0.97	0.98	****	****	0.96	0.98	0.99	****	****	1	1	1	****	****
	1000		1.14	1.19	1.19			1.18	1.2	1.2			1.2	1.22	1.21		
	1500		1.53	1.58	1.53			1.54	1.59	1.54			1.58	1.6	1.54		

?*）风速>1m/s　**）风速>2m/s　***）风速>4m/s　****）根据用户订货要求供货　-）需要辅助冷却装置

?*）Wind velocity>1m/s　**）Wind velocity>2m/s　***）Wind velocity>4m/s　****）On request　-）Auxilary cooling required

平行轴减速机／额定功率
Helical Gear Units/Nom.Power Ratings

类型Types：QYJH1…

IN	IN (Rpm)	N2 (Rpm)	1	2	3	4	5	6	7	8	9	10	11	12	13	14	15	16	17	18	19	20	21	22	23	24	25	26
			额定功率 Nom.Power Ratings 机座号 Sizes																									
			额定功率PN,kw Nom.Power Ratings PN,kw																									
1.25	1800	1440	111		395		982		1865		3015																	
	1500	1200	92		304		818		1554		2513																	
	1200	960	73		244		655		1243		2011																	
	1000	800	61		203		546		1036		1675																	
1.4	1800	1286	104		339		900		1740		2791																	
	1500	1071	86		282		751		1450		2326																	
	1200	857	69		225		601		1160		1861																	
	1000	714	58		188		500		966		1550																	
1.6	1800	1125	95		296		822		1557		2587		4385								按客户要求供货 On request							
	1500	938	79		246		685		1297		2156		3654															
	1200	750	63		197		549		1038		1724		2923		4701													
	1000	625	53		165		457		865		1437		2436		3917													
1.8	1800	1000	85		233		750		1480		2375		4030															
	1500	833	73		194		625		1233		1979		3358															
	1200	667	59		155		500		987		1583		2687		4400													
	1000	556	49		129		417		822		1320		2239		3667													
2	1800	900	82		219		719		1358		2191		3742															
	1500	750	68		182		599		1132		1826		3118															
	1200	600	54		146		479		906		1460		2494		4071													
	1000	500	46		122		399		754		1217		2079		3392													
2.24	1800	804	74		195		658		1213		1958		3445															
	1500	670	62		163		548		1011		1631		2871															
	1200	536	50		130		438		809		1305		2297		3743													
	1000	446	42		109		365		674		1087		1914		3119													
2.5	1800	720	71		182		590		1087		1753		3085															
	1500	600	59		152		491		905		1461		2571															
	1200	480	47		121		392		724		1169		2056		3438		5252											
	1000	400	39		101		327		604		974		1714		2865		4377											
2.8	1800	643	62		169		525		933		1464		2757															
	1500	536	52		141		438		777		1237		2297															
	1200	429	42		113		351		622		990		1838		3069		4816											
	1000	357	34		94		292		518		825		1532		2557		4013											
3.15	1800	571	56		151		468		846		1362		2331		3886													
	1500	476	47		126		390		705		1136		1942		3239													
	1200	381	37		100		312		564		909		1553		2591		4389											
	1000	317	31		84		259		470		757		1295		2159		3658											
3.55	1800	507	49		139		411		766		1231		2160		3515													
	1500	423	41		115		342		639		1026		1800		2929													
	1200	338	33		92		273		512		820		1441		2343		3972											
	1000	282	27		77		228		426		684		1201		1952		3310											
4	1800	450	44		123		368		680		1096		1929		3169													
	1500	375	36		102		307		566		913		1607		2641													
	1200	300	29		82		246		453		731		1285		2113		3641		5163									
	1000	250	24		68		205		378		609		1071		1760		3034		4303									
4.5	1800	400	33		86		261		537		832		1557		2260		93											
	1500	333	27		72		218		447		694		1297		1908		78											
	1200	267	21		58		174		358		555		1038		1526		63		3889									
	1000	222	18		47		145		299		462		865		1272		52		3224									
5	1800	360	28		73		221		420		719		1182		1951		90											
	1500	300	23		61		184		351		599		985		1626		75											
	1200	240	19		49		147		281		479		788		1302		60		2560		4154							
	1000	200	16		41		123		233		399		657		1084		50		2467		3462							
5.6	1800	321	19		62		188		357		548		985		1656		82											
	1500	268	16		52		156		298		457		830		1381		68											
	1200	214	13		42		125		238		365		664		1105		55		2521		3205							
	1000	179	10		34		104		198		304		553		921		46		2101		2671							

卧式安装减速机要求采用强制润滑　　Forced lubrication requied on horiacontal gear units

平行轴减速机 / 热容量
Helical Gear Units/Thermal Capacities

类型Types：QYJH1…

热容量PG,kw　Thermal Capacities PG,kw

机座号 Sizes

热容量PG(单位kw)取决于冷却方式：PG1:无辅助冷却装置;PG2:带冷却风扇;PG3:带冷却盘管;PG4:带风扇和冷却盘管
Thermal Capacity PG(in kw)dependent on kind of cooling：PG1:without auxiliary cooling;PG2:fan cooling;PG3:cooling coil;PG4:fan and cooling coil

IN		1	2	3	4	5	6	7	8	9	10	11	12	13	14	15	16	17	18	19	20	21	22	23	24	25	26
1.25	PG1		65		98		175		299		462																
	PG2				136		335		539		814																
	PG3		101		263		613		1020		1712																
	PG4				291		734		1240		2056																
1.4	PG1		63		98		179		297		469																
	PG2				134		333		538		809																
	PG3		98		253		600		1000		1666																
	PG4				282		713		1203		1986																
1.6	PG1		62		97		173		294		472		480		710												
	PG2				130		323		516		793		1055		1324												
	PG3		93		239		564		912		1575		2433		2756												
	PG4				266		672		1110		1880		3053		3711												
1.8	PG1		61		100		172		291		467		475		703												
	PG2				140		312		522		776		1041		1369												
	PG3		87		256		534		893		1474		2319		2708												
	PG4				282		630		1096		1786		2916		3618												
2	PG1		60		97		166		288		458		472		696		941										
	PG2				136		299		506		750		1120		1342		1676										
	PG3		83		240		496		864		1396		2150		2637		2803										
	PG4				267		583		1040		1674		2756		3560		4124										
2.24	PG1		53		89		160		286		440		467		689		903										
	PG2				129		283		471		713		1073		1316		1864										
	PG3		78		226		483		771		1306		2068		2442		2860										
	PG4				251		552		938		1564		2577		3336		4033										
2.5	PG1		50		83		153		282		418		463		683		877										
	PG2				118		265		441		670		1012		1269		1699										
	PG3		70		204		430		714		1181		1897		2375		2850										
	PG4				226		510		866		1438		2383		3090		3886										
2.8	PG1		49		81		144		274		440		458														
	PG2				111		246		459		698		944														
	PG3		65		188		392		737		1236		1745		2277		2836		3040								
	PG4				207		465		894		1482		2173		2830		3943		4345								
3.15	PG1		46		79		140		250		352		460		672		844		873								
	PG2				103		235		402		564		992		1236		1529		1832								
	PG3		60		171		368		653		1039		1764		2236		2613		2795								
	PG4				190		433		817		1236		2210		2765		3619		4074								
3.55	PG1		42		73		135		231		326		445		664		807		857								
	PG2				94		228		387		515		888		1209		1487		1997								
	PG3		55		153		350		605		919		1547		2006		2491		2995								
	PG4				170		412		732		1109		1932		2511		3259		3912								
4	PG1		38		68		123		217		279		420		632		757		823		998						
	PG2				85		205		328		434		805		1166		1444		1557		1565						
	PG3		49		136		311		533		761		1381		1808		2186		2565								
	PG4				151		365		642		916		1725		2234		2891		3482								
4.5	PG1		38		72		129		209		299		361		599		775		870		969						
	PG2				93		206		308		458		677		1059		1401		1591		1682						
	PG3		49		144		325		492		784		1176		1627		2136		2699								
	PG4				159		359		591		940		1468		2027		2776		3407								
5	PG1		34		64		125		203		270		351		574		771		931								
	PG2				83		194		292		408		648		971		1359		1647		1089						
	PG3		43		128		286		459		691		1127		1529		2033		2703		1799						
	PG4				141		336		553		830		1374		1906		2619		3463								
5.6	PG1		34		62		113		197		255		339		542		699		854		1092						
	PG2				74		171		260		382		610		883		1317		1464		1784						
	PG3		44		112		248		407		634		1038		1348		1781		2384								
	PG4				124		282		484		764		1281		1652		2277		3022								

按客户要求供货　On request

平行轴减速机 / 额定功率
Helical Gear Units/Nom.Power Ratings

类型Types：QYJH2…，QYJH3…

额定功率　Nom.Power Ratings

机座号 Sizes

IN	n1 (Rpm)	n2	1	2	3	4	5	6	7	8	9	10	11	12	13	14	15	16	17	18	19	20	21	22	23	24	25	26
			额定功率PN,kw　Nom.Power Ratings PN,kw																									
6.3	1800	286			97	175	292		529		876		1544		2443		4063		5540									
	1500	238			81	146	244		441		730		1286		2036		3386		4617									
	1200	190			65	117	195		352		584		1029		1628		2708		3694		5542							
	1000	159			54	98	163		294		486		857		1358		2257		3078		4619		按客户要求供货　On request					
7.1	1800	254			86	155	259		469		777		1368		2166		3601	4030	4912	5793								
	1500	211			72	129	216		391		647		1140		1805		3001	3358	4093	4828								
	1200	169			58	103	173		312		518		912		1444		2401	2687	3274	3863	4914	5638						
	1000	141			47	86	144		260		432		760		1204		2001	2239	2728	3219	4095	4699						
8	1800	225			77	139	231	297	418	526	692	869	1220	1516	1930	2401	3209	3591	4377	5162								
	1500	188			64	115	193	247	348	439	577	724	1016	1263	1608	2001	2674	2993	3647	4302								
	1200	150			51	92	154	198	278	352	461	578	813	1010	1286	1601	2139	2394	2917	3441	4357	4999	6117					
	1000	125			43	77	128	165	232	293	384	483	678	842	1073	1334	1783	1995	2431	2868	3631	4166	5098					
9	1800	200			68	123	206	263	370	469	615	771	1083	1347	1715	2133	2851	3190	3887	4585								
	1500	167			57	102	171	219	309	391	512	643	903	1123	1429	1777	2376	2658	3240	3821								
	1200	133			46	82	137	176	247	312	410	514	723	898	1143	1422	1901	2126	2592	3057	3869	4439	5432	6069				
	1000	111			38	68	114	146	206	260	341	429	602	749	953	1185	1584	1772	2159	2547	3224	3699	4527	5057				
10	1800	180			61	111	184	236	333	420	552	692	973	1210	1540	1916	2560	2865	3492	4119								
	1500	150			51	92	153	197	277	351	460	577	811	1008	1283	1597	2134	2387	2910	3432								
	1200	120			41	73	123	158	221	281	368	461	649	806	1027	1278	1707	1910	2328	2746	3487	4000	4894	5467				
	1000	100			34	61	102	131	185	233	307	384	540	672	856	1065	1422	1591	1940	2289	2905	3333	4078	4556				
11.2	1800	161			55	99	164	211	298	376	493	618	870	1081	1376	1711	2287	2559	3119	3678								
	1500	134			46	82	137	176	248	313	411	515	724	900	1147	1426	1906	2133	2599	3066								
	1200	107			36	65	110	140	199	251	329	412	579	720	918	1141	1525	1708	2080	2453	3102	3559	4356	4866				
	1000	89			31	55	91	117	166	209	274	343	483	600	765	951	1270	1422	1733	2043	2585	2966	3630	4055				
12.5	1800	144			49	88	147	190	267	337	442	553	777	967	1232	1533	2048	2291	2793	3295	4183							
	1500	120			41	73	123	158	222	281	368	461	648	806	1027	1278	1707	1910	2328	2746	3486							
	1200	96			33	59	99	126	178	225	295	369	519	645	822	1022	1366	1528	1862	2196	2788	3199	3916	4374				
	1000	80			27	49	82	105	148	187	246	308	432	538	685	852	1138	1273	1551	1831	2324	2666	3263	3645				
14	1800	129			44	79	132	168	238	300	394	495	694	863	1099	1367	1826	2044	2491	2937	3730	4279						
	1500	107			36	66	110	140	198	250	328	412	578	719	916	1139	1522	1703	2076	2448	3108	3565						
	1200	86			29	53	87	113	158	200	262	329	463	575	732	911	1218	1362	1661	1959	2487	2852	3475	3882				
	1000	71			24	44	73	94	132	166	219	274	386	479	611	759	1015	1135	1384	1632	2072	2377	2896	3235				
16	1800	113			38	69	115	149	208	263	346	434	609	758	964	1201	1606	1796	2188	2581	3277	3758						
	1500	94			32	58	96	124	174	219	288	362	508	631	804	1000	1338	1496	1823	2151	2730	3132						
	1200	75			25	47	76	99	140	176	231	289	406	505	643	800	1070	1197	1458	1720	2184	2506	3084	3444				
	1000	63			21	38	64	83	116	146	193	241	339	421	536	667	892	998	1215	1434	1820	2088	2570	2870				
18	1800	100			33	61	101	130	184	233	306	383	538	670	851	1060	1417	1586	1932	2279	2894	3319						
	1500	83			28	51	85	109	153	194	255	319	448	558	710	884	1181	1321	1610	1899	2411	2766						
	1200	67			22	41	68	87	123	155	204	255	359	446	568	707	944	1057	1288	1519	1929	2214	2741	3062				
	1000	56			19	34	57	73	102	129	170	213	299	372	473	589	788	881	1074	1266	1607	1844	2284	2552				
20	1800	90			30	55	91	118	166	210	275	346	486	605	770	958	1281	1433	1745	2059	2614	2989						
	1500	75			25	46	76	99	139	175	230	288	405	504	641	798	1067	1194	1454	1716	2178	2499						
	1200	60			20	36	61	79	111	140	184	231	325	404	513	638	853	956	1164	1373	1742	2000	2447	2734				
	1000	50			17	31	51	66	92	116	153	193	271	336	428	532	712	796	970	1144	1453	1666	2040	2278				
22.4	1800	80			28	48	80	106	145	188	242	309	426	540	703	856	1224	1281	1600	1840	2400	2679	3359					
	1500	67			23	40	67	88	121	156	202	258	355	450	586	713	1019	1067	1333	1533	2000	2233	2800					
	1200	54			19	32	54	71	97	125	162	206	285	360	469	571	815	853	1066	1226	1600	1786	2240	2461				
	1000	45			16	27	45	59	81	104	135	172	237	300	390	476	679	712	888	1022	1333	1489	1867	2050				
25	1800	72					77	95	144	168	239	277	420	485	631	766	1095	1239	1433	1720	2149	1446	3009	3367				
	1500	60					64	79	120	140	199	231	351	404	525	638	913	1033	1194	1433	1791	1205	2507	2805				
	1200	48					51	63	96	113	159	184	281	323	420	511	731	827	956	1146	1433	963	2005	2244				
	1000	40					43	53	80	94	133	153	233	269	351	426	609	689	796	955	1194	803	1671	1871				
28	1800	64					69	83	129	149	214	246	379	428	568	702	986	1115	1289	1547	1933	2224	2708	3031				
	1500	54					58	69	108	124	179	205	315	356	473	585	822	929	1074	1289	1611	1853	2256	2525				
	1200	43					47	55	86	99	143	164	252	285	378	468	657	743	860	1032	1289	1483	1805	2020				
	1000	36					38	46	72	83	119	137	210	237	315	390	548	619	716	860	1074	1236	1504	1683				
31.6	1800	57					61	82	115	143	191	241	337	420	504	625	877	992	1146	1375	1720	1977	2406	2692				
	1500	48					51	68	96	119	159	201	281	351	420	521	731	827	955	1146	1433	1647	2005	2244				
	1200	38					41	54	76	95	127	161	225	281	336	416	584	661	764	917	1146	1318	1605	1796				
	1000	32					34	46	64	79	106	134	187	233	280	347	487	551	637	764	955	1098	1337	1496				
35.5	1800	51					54	72	100	125	167	211	295	368	441	546	768	867	1003	1203	1504	1729	2105	2356				
	1500	42					45	60	84	104	140	176	246	307	368	455	639	723	836	1002	1253	1441	1755	1964				
	1200	34					35	47	67	84	112	140	196	246	295	364	511	579	669	802	1002	1153	1404	1571				
	1000	28					30	40	56	70	93	117	164	205	245	303	427	482	558	668	835	960	1169	1309				

卧式安装减速机要求采用强制润滑　Forced lubrication required on horizontal gear units

平行轴减速机／热容量
Helical Gear Units/Thermal Capacities

类型Types：QYJH2…，QYJH3…

热容量PG,kw　Thermal Capacities PG,kw

IN		机座号 Sizes 1	2	3	4	5	6	7	8	9	10	11	12	13	14	15	16	17	18	19	20	21	22	23	24	25	26
		热容量PG(单位kw)取决于冷却方式。PG1:无辅助冷却装置;PG2:带冷却风扇;PG3:带冷却盘管;PG4:带风扇和冷却盘管 Thermal Capacity PG(in kw)dependent on kind of cooling. PG1:without auxiliary cooling;PG2:fan cooling;PG3:cooling coil;PG4:fan and cooling coil																									
6.3	PG1			49	70	82		133		169		227		386		505		543		618							
	PG2				87	122		199		274		388		697		943		979		1017							
	PG3			79	111	179		290		443		602		1045		1618		1805									
	PG4				125	203		347		520		741		1316		1984		2309									
7.1	PG1			47	71	81		128		166		223		384		515	542	546	552	664	684	732		按客户要求供货 On request			
	PG2				89	123		190		265		387		681		931	972	1120	975	1017	1149	1086					
	PG3			74	112	176		276		412		593		992		1568	1636	1957	2090								
	PG4				126	201		324		487		717		1257		1908	2015	2399	2474								
8	PG1			46	68	79	86	126	144	162	167	219	261	378	415	521	550	546	607	701	708	802	819				
	PG2				85	119	129	182	213	256	279	375	448	655	719	908	957	1069	1071	1112	1171	1265	1245				
	PG3			71	105	169	179	260	297	392	512	565	796	949	1065	1487	1578	1883	1900								
	PG4				119	192	204	308	353	462	562	682	927	1194	1318	1826	1937	2366	2564								
9	PG1			43	66	77	86	120	138	157	162	215	254	369	409	515	547	560	620	725	739	847	857				
	PG2				81	113	127	175	205	245	270	355	438	625	696	877	929	1055	1116	1157	1262	1363	1400				
	PG3			66	100	159	174	246	281	375	484	527	753	896	1006	1413	1511	1789	1920								
	PG4				113	179	198	290	334	435	532	632	889	1122	1256	1732	1849	2254	2487								
10	PG1			41	62	75	84	116	133	153	156	213	246	357	404	510	545	570	638	746	761	871	889				
	PG2				77	106	125	166	195	233	258	336	427	586	673	846	902	1039	1162	1328	1353	1460	1556				
	PG3			62	93	148	168	230	265	358	456	488	711	843	958	1339	1442	1715	1940								
	PG4				105	167	192	272	313	408	502	584	851	1050	1195	1638	1759	2142	2409								
11.2	PG1			39	59	71	82	114	129	151	154	205	241	361	393	489	533	585	639	744	781	875	923				
	PG2				73	101	121	166	186	219	247	335	401	584	644	807	866	996	1120	1238	1338	1363	1530				
	PG3			58	88	139	160	229	250	322	408	479	682	824	1025	1378	1567	1824	2043								
	PG4				99	156	182	269	296	380	468	578	777	1033	1127	1532	1663	2012	2282								
12.5	PG1			38	56	70	79	112	125	144	153	206	232	332	378	503	522	563	617	744	774	873	923				
	PG2				69	99	113	158	177	206	235	322	380	535	612	800	824	965	1072	1242	1287	1384	1499				
	PG3			56	82	132	147	214	234	299	382	451	606	729	850	1421	1485	1758	1948								
	PG4				92	150	167	251	276	350	443	542	725	912	1054	1515	1556	1916	2143								
14	PG1			36	53	66	75	102	122	139	151	206	231	314	380	476	528	560	601	727	773	853	918				
	PG2				65	92	106	142	177	197	221	300	379	501	608	743	817	913	1038	1176	1246	1348	1448				
	PG3			52	76	122	139	191	232	280	355	419	603	673	931	1313	1456	1634	1857								
	PG4				86	138	157	223	273	329	411	499	716	843	1035	1380	1537	1786	2042								
16	PG1			33	48	61	74	100	118	133	149	203	225	285	349	452	499	524	564	698	752	822	896				
	PG2				59	85	103	132	167	182	208	278	363	447	547	696	758	855	979	1103	1182	1261	1370				
	PG3			48	68	112	132	174	217	258	329	379	573	599	850	1207	1328	1540	1758								
	PG4				77	126	150	204	256	300	379	453	671	743	916	1274	1399	1647	1900								
18	PG1			32	46	60	69	102	113	133	144	198	220	277	333	428	453	508	581	643	729	802	867				
	PG2				54	81	94	128	147	175	193	268	324	428	489	618	675	796	872	984	1053	1140	1222				
	PG3			47	65	108	122	171	193	250	308	374	525	637	840	1171	1283	1473	1699								
	PG4				72	121	137	197	224	286	352	436	607	770	874	1203	1317	1591	1750								
20	PG1			30	45	56	64	89	101	125	134	192	212	269	301	414	446	518	586	652	695	774	839				
	PG2				54	77	89	122	140	173	184	241	284	375	416	561	598	733	817	899	946	1034	1103				
	PG3			43	63	100	112	156	176	238	281	319	431	494	630	951	1031	1297	1399								
	PG4				71	113	126	182	208	277	326	380	508	612	679	1001	1082	1386	1528								
22.4	PG1			30	41	51	63	86	98	115	132	188	206	239	304	349	432	479	564	628	661	731	776				
	PG2				50	71	87	116	140	159	181	221	284	357	418	513	572	676	786		900		1050				
	PG3			42	57	91	108	148	173	215	273	289	425	471	624	787	962	875	1382								
	PG4				65	103	124	174	205	250	313	345	498	560	675	910	1017	1023	1463								
25	PG1					57	59	88	95	118	128	172	204	248	283	343	377	418	466	552	580	612	645				
	PG2					70	81	122	129	164	175	238	270	359	384	508	558	618	676								
	PG3					93	100	143	158	206	261	352	394	451	569	741	789	821	921								
	PG4					102	114	168	186	240	299	402	467	534	611	865	923	971	1077								
28	PG1					55	54	89	91	118	116	168	194	245	288	337	374	412	452	548	578	610	660				
	PG2					69	74	125	123	161	160	230	248	351	393	497	553	604	659								
	PG3					89	92	144	151	200	242	337	364	423	479	705	748	796	871								
	PG4					100	105	171	179	232	270	383	423	502	573	825	882	940	1026								
31.5	PG1					54	60	83	93	114	115	164	199	238	261	330	371	401	446	536	566	608	656				
	PG2					67	75	117	129	154	163	220	268	336	383	473	546	573	649								
	PG3					86	94	138	144	195	246	320	367	402	454	681	716	763	841								
	PG4					96	104	163	171	225	281	362	419	475	545	789	847	891	993								
35.5	PG1					53	59	83	93	112	114	157	193	240	260	330	361	394	431	536	559	603	650				
	PG2					65	73	113	129	151	158	212	260	330	374	455	516	544	611								
	PG3					83	90	133	144	187	244	304	347	384	428	620	688	704	803								
	PG4					92	100	155	171	216	276	345	397	451	513	714	804	816	937								

平行轴减速机／额定功率
Helical Gear Units/Nom.Power Ratings

类型Types：QYJH3…，QYJH4…

额定功率 Nom.Power Ratings

IN	n1 (Rpm)	n2	机座号 Sizes 1	2	3	4	5	6	7	8	9	10	11	12	13	14	15	16	17	18	19	20	21	22	23	24	25	26
			额定功率PN,kw Nom.Power Ratings PN,kw																									
40	1800	45					49	65	91	113	151	191	267	333	399	495	694	785	907	1089	1361	1566	1906	2132				
	1500	38					41	54	76	94	126	159	222	277	333	412	579	654	756	907	1134	1304	1587	1777				
	1200	30					33	43	61	75	100	127	178	221	266	330	463	523	605	726	907	1043	1270	1421				
	1000	25					27	36	51	62	84	106	148	185	221	275	386	436	504	605	756	869	1058	1185				
45	1800	40					43	56	79	99	130	166	231	289	347	429	603	682	788	945	1182	1359	1654	1852				
	1500	33					35	47	66	82	109	139	193	241	289	358	503	568	656	788	985	1132	1378	1543				
	1200	27					28	37	53	65	87	111	154	193	231	287	402	454	525	630	789	906	1103	1234				
	1000	22					23	31	44	55	73	92	128	161	193	238	335	379	438	525	656	755	919	1029				
50	1800	36					39	51	72	89	119	151	210	263	314	390	548	619	716	860	1074	1236	1504	1682				
	1500	30					33	43	60	74	100	126	175	219	262	325	457	516	597	716	895	1030	1253	1402				
	1200	24					26	34	47	60	80	100	140	176	210	260	366	412	477	573	716	824	1002	1122				
	1000	20					21	29	40	49	66	84	116	146	175	217	305	344	398	478	597	687	835	935				
56	1800	32					34	46	65	80	107	136	190	236	284	352	494	558	644	774	967	1112	1353	1515				
	1500	27					29	38	54	67	89	113	158	197	237	293	411	465	537	645	806	926	1128	1263				
	1200	21					23	31	43	54	72	91	126	158	189	234	329	373	429	516	644	741	903	1010				
	1000	18					20	25	36	45	60	75	105	131	158	195	275	310	358	430	537	618	751	842				
63	1800	29					32	40	58	72	96	121	168	210	252	313	439	496	574	688	860	988	1203	1346	按客户要求供货 On request			
	1500	24					26	33	48	60	79	100	140	175	210	260	366	413	478	573	716	824	1002	1122				
	1200	19					20	27	39	47	63	80	113	140	168	208	293	331	382	458	573	659	802	898				
	1000	16					18	22	33	40	53	67	94	116	140	174	244	276	318	382	478	549	668	748				
71	1800	25					27	35	50	62	84	106	147	184	221	274	383	433	502	602	752	865	1054	1179				
	1500	21					22	30	42	52	70	88	123	153	184	228	319	361	418	502	627	721	878	982				
	1200	17					18	24	33	42	56	71	99	123	147	182	256	289	334	401	502	577	702	786				
	1000	14					15	20	28	34	47	59	82	102	123	152	213	240	278	334	418	481	585	655				
80	1800	23					24	33	45	56	74	95	132	166	198	245	343	389	449	538	674	774	942	1055				
	1500	19					20	27	37	47	62	79	110	138	164	204	286	324	374	448	561	645	786	879				
	1200	15					17	21	30	37	50	63	87	110	131	163	229	259	299	359	449	516	629	703				
	1000	13					14	18	25	31	42	53	73	92	109	136	191	216	250	299	374	430	523	586				
90	1800	20					21	28	39	50	66	84	117	146	176	218	306	346	399	479	578	688	817	937				
	1500	17					18	23	33	42	56	70	98	122	146	181	255	288	333	399	482	573	681	781				
	1200	13					14	19	26	33	44	56	78	98	117	145	203	230	266	319	386	458	545	625				
	1000	11					12	16	21	28	36	47	65	81	98	121	170	192	221	266	321	382	454	521				
100	1800	18						26	35	45	60	76	105	132	158	195	274	310	358	405	537	589	752	832				
	1500	15						21	30	37	49	63	87	110	131	162	228	258	298	337	447	500	627	694				
	1200	12						17	24	30	39	50	70	87	105	130	182	207	238	270	358	400	502	555				
	1000	10						14	20	25	33	42	59	73	87	108	152	172	199	225	298	333	418	463				
112	1800	16						22	33	38	54	66	94	117	141	175	245	277	320	384	480	502	672	751				
	1500	13						19	27	33	45	55	78	98	117	145	204	231	267	320	400	460	560	626				
	1200	11						15	21	26	35	44	62	78	93	116	163	184	214	257	320	368	447	501				
	1000	9						12	18	21	30	36	52	65	78	97	136	154	178	214	267	307	373	417				
125	1800	14							29	35	48	60	84	105	126	156	219	247	286	344	429	495	602	673				
	1500	12							24	30	40	50	70	87	105	130	182	206	238	287	358	412	502	561				
	1200	10							20	24	32	40	56	70	85	105	146	165	191	230	287	330	401	448				
	1000	8							16	20	27	33	47	59	70	86	122	138	159	191	238	275	334	373				
140	1800	13							26	33	43	54	74	94	113	139	195	221	256	307	383	441	537	600				
	1500	11							21	27	35	45	62	45	94	116	162	184	213	256	319	368	447	501				
	1200	9							17	21	28	35	50	35	75	93	130	147	170	204	256	295	358	401				
	1000	7							14	18	23	30	42	30	63	77	108	123	142	170	213	245	298	333				
160	1800	11.3							22	28	37	47	66	83	99	122	172	194	224	269	336	388	471	528				
	1500	9.4							19	23	31	39	55	68	83	102	143	162	187	224	280	323	392	440				
	1200	7.5							15	19	24	32	44	55	67	82	115	129	150	180	224	258	314	352				
	1000	6.3							12	16	20	26	36	46	55	67	95	107	124	149	187	216	261	294				
180	1800	10							20	24	33	41	58	73	86	108	152	171	199	238	297	342	416	466				
	1500	8.3							17	20	28	34	48	60	72	90	126	143	165	199	248	285	347	388				
	1200	6.7							13	17	22	28	39	48	58	72	101	114	132	159	199	228	277	310				
	1000	5.6							11	14	19	23	33	40	48	60	85	95	110	132	165	190	231	258				
200	1800	9							17.7	22	30	38	52	66	79	96	137	155	179	215	269	309	376	421				
	1500	7.5							14.9	19	25	32	44	55	66	82	114	129	149	179	224	257	314	351				
	1200	6							11.9	15	20	26	35	44	52	66	91	104	120	143	180	206	251	280				
	1000	5							10	12	17	21	29	36	44	54	76	86	100	119	149	172	209	234				
224	1800	8							15.8	20	27	33	47	60	70	86	122	138	160	192	249	276	336	376				
	1500	6.7							13	17	22	28	39	49	59	72	102	115	133	160	207	230	280	314				
	1200	5.4							10.4	13	18	22	32	39	46	58	82	92	106	127	165	184	224	251				
	1000	4.5							8.6	11	15	19	26	33	39	48	67	77	88	106	138	153	187	209				
250	1800	7.2							14.9	17.7	23	30	43	52	63	78	109	124	143	172	215	247	301	336				
	1500	6							12.1	14.9	20	25	35	44	52	65	91	104	120	143	179	206	251	280				
	1200	4.8							9.7	11.9	16	20	28	35	42	51	73	83	96	115	143	165	200	224				
	1000	4							8.1	10	13	17	23	29	35	43	61	69	80	96	119	138	167	187				
280	1800	6.4							13	15.8	21	27	38	47	57	70	99	112	129	155	194	222	270	303				
	1500	5.4							11.2	13	18	22	32	39	48	59	83	93	107	129	162	185	225	253				
	1200	4.3							8.9	10.4	14	18	25	32	38	46	67	74	86	104	129	148	181	202				
	1000	3.6							7.4	8.6	12	15	21	26	31	39	55	62	71	86	107	124	150	168				
315	1800	5.7							11.2	14.9	19	24	33	43	50	63	87	99	115	138	172	198	240	269				
	1500	4.8							9.6	12.1	16	20	28	35	42	52	73	83	96	115	143	164	200	224				
	1200	3.8							7.6	9.7	13	17	22	28	33	42	59	67	77	92	115	131	161	180				
	1000	3.2							6.4	8.1	10	14	19	23	28	35	48	55	64	77	96	109	134	149				
355	1800	5.1							9.6	12.3	17	21	29	37	45	55	70	86	96	121	146	173	205	236				
	1500	4.2							8	10.2	14	18	24	31	37	46	59	72	80	101	122	144	171	197				
	1200	3.4							6.4	8.2	11	14	20	24	29	36	48	58	64	81	97	116	137	158				
	1000	2.8							5.3	6.8	9	12	16	20	25	30	39	48	53	67	81	96	114	131				
400	1800	4.5								11.3		19		33		49		72		102		152		211				
	1500	3.8								9.4		16		28		41		60		85		126		176				
	1200	3								7.5		13		22		32		48		67		101		141				
	1000	2.5								6.2		10		19		26		40		56		85		117				
450	1800	4								9.6		16		29		44												
	1500	3.3								8		13		24		36												
	1200	2.7								6.4		10.4		20		29												
	1000	2.2								5.3		8.6		16		24												

平行轴减速机 / 热容量
Helical Gear Units/Thermal Capacities

类型Types：QYJH3…，QYJH4…

热容量PG,kw　Thermal Capacities PG,kw

热容量PG(单位kw)取决于冷却方式。PG1:无辅助冷却装置;PG2:带冷却风扇;PG3:带冷却盘管;PG4:带风扇和冷却盘管
Thermal Capacity PG(in kw)dependent on kind of cooling: PG1:without auxiliary cooling;PG2:fan cooling;PG3:cooling coil;PG4:fan and cooling coil

IN		机座号 Sizes 1	2	3	4	5	6	7	8	9	10	11	12	13	14	15	16	17	18	19	20	21	22	23	24	25	26
40	PG1					50	57	80	90	103	113	151	190	217	245	314	342	363	409	501	534	599	639				
	PG2					61	72	107	125	140	153	201	252	294	350	447	488	523	576								
	PG3					78	87	126	139	177	235	293	331	364	408	586	633	662	735								
	PG4					88	98	145	165	204	266	330	378	421	485	686	741	782	861								
45	PG1					49	56	74	81	99	108	150	180	206	235	305	327	359	391	495	515	582	633				
	PG2					59	69	100	113	132	146	200	237	276	328	421	471	515	556								
	PG3					74	84	120	134	166	227	286	316	344	388	576	599	643	691								
	PG4					82	94	139	158	192	256	323	359	396	457	662	708	760	813								
50	PG1					47	53	69	79	95	102	145	176	201	226	296	323	351	387	468	509	580	624				
	PG2					57	66	93	107	126	137	192	228	267	306	392	456	466	542								
	PG3					73	78	113	126	167	212	283	299	341	368	577	584	633	680								
	PG4					80	88	131	148	191	238	318	339	390	428	648	684	719	796								
56	PG1					45	51	66	76	91	99	136	169	194	216	290	322	333	378	447	482	570	611				
	PG2					54	63	88	102	118	133	176	223	249	282	367	431	437	494								
	PG3					69	75	109	121	158	202	260	297	325	349	538	585	585	662								
	PG4					76	84	126	140	179	228	291	337	367	399	596	667	664	750								
63	PG1					43	50	62	73	88	98	129	165	184	210	276	305	311	356	431	475	559	591	按客户要求供货 On request			
	PG2					50	60	82	98	112	129	161	214	237	264	347	374	396	437								
	PG3					65	74	100	115	148	202	242	293	303	346	502	549	542	615								
	PG4					70	82	115	134	166	225	266	330	342	387	555	601	606	675								
71	PG1					43	48	60	70	85	94	128	156	181	201	268	286	305	334	414	446	538	568				
	PG2					49	57	78	91	110	124	154	212	233	257	318	359	365	418								
	PG3					66	70	99	110	146	190	240	268	294	329	487	510	534	571								
	PG4					70	77	112	126	165	212	269	310	333	371	525	565	579	634								
80	PG1					41	45	59	65	80	89	121	148	176	192	256	278	291	328	390	427	515	556				
	PG2					48	54	77	86	104	113	153	187	225	247	309	340	347	402								
	PG3					61	65	96	101	139	180	222	248	282	308	463	495	504	557								
	PG4					66	72	109	117	156	196	246	278	319	350	503	542	546	613								
90	PG1					40	45	56	62	76	88	118	143	166	189	242	265	272	313	370	401	498	532				
	PG2					47	52	72	82	100	111	149	184	219	241	295	317	323	375								
	PG3					60	66	89	100	128	179	214	244	261	297	428	467	470	528								
	PG4					65	72	101	114	149	196	237	274	300	336	480	506	508	576								
100	PG1						42.9	49.5	62.7	67.4	83.2	99	135	146	184	202	250	234	292	314	380	409	516				
	PG2						50.8		81.4		104		169		231		299		351								
	PG3						61.8		96.7		166		228		287		435		491								
	PG4						67.7		111		181		254		322		473		535								
112	PG1						42.7	48.9	59.2	66.3	78.5	99	130	144	174	196	209	227	250	305	318	400	423				
	PG2						50.2		76.3		97.7		162		223												
	PG3						60.9		90		156		219		265												
	PG4						66.6		103		170		243		302												
125	PG1							47.9	53.5	65.3	70	96	109	141	153	190	205	220	242	298	314	386	414				
140	PG1							46.3	52.6	64.1	69.1	94	110	137	151	184	197	214	235	278	296	372	403				
160	PG1							45.1	51.5	61.5	68.2	91	107	131	147	178	191	206	227	268	287	361	386				
180	PG1							43.6	49.8	59.6	66.6	88	105	126	143	176	184	203	219	254	271	356	372				
200	PG1							42.9	48.5	58.3	64.2	85	101	124	138	173	182	201	216	246	261	351	367				
224	PG1							40.6	47.1	55.9	62	82	99	121	133	164	180	190	214	239	254	335	363				
250	PG1							39	46.2	53.6	60.7	78	95	115	131	156	169	181	202	230	247	318	347				
280	PG1							37.5	43.9	52.7	58.3	75	91	111	126	153	162	177	192	221	236	308	329				
315	PG1							36.5	41.9	50	55.9	74	86	106	122	145	158	168	186	217	230	298	317				
355	PG1							34.7	40.5	49.5	55.1	70	84	102	117	141	151	164	180	205	224	284	308				
400	PG1								39.4		52.3		82		112		146		174		212		293				
450	PG1								37.3		51.5		78		107												

直交轴减速机 / 额定功率
Bevel-helical Gear Units/Nom.Power Ratings

类型Types：QYJB2…，QYJB3…

额定功率　Nom.Power Ratings

IN	n1 (Rpm)	n2 (Rpm)	机座号 Sizes 1	2	3	4	5	6	7	8	9	10	11	12	13	14	15	16	17	18	19	20	21	22	23	24	25	26
			额定功率PN,kw Nom.Power Ratings PN,kw																									
5	1800	360	40	71	108	203	329		624		982		1508		2364													
	1500	300	33	59	90	169	274		520		818		1256		1969													
	1200	240	27	47	73	136	219		416		655		1005		1575		2913											
	1000	200	22	39	60	113	183		347		546		838		1313		2427						按客户要求供货 On request					
5.6	1800	321	35	62	97	182	295		558		877		1410		2143													
	1500	268	30	52	81	152	246		465		731		1175		1786													
	1200	214	24	42	65	121	196		372		585		939		1429		2607											
	1000	179	20	34	54	101	164		310		487		783		1190		2173											
6.3	1800	286	33	56	86	162	261	334	496	620	779	990	1307	1530	2017	2330												
	1500	238	27	47	72	135	218	278	413	517	649	825	1089	1275	1681	1942												
	1200	190	21	37	58	108	174	222	330	414	519	660	871	1020	1344	1553	2467	2677										
	1000	159	18	31	47	90	145	185	275	345	432	550	726	850	1120	1295	2056	2231										
7.1	1800	254	28	49	76	143	233	296	439	551	691	878	1209	1405	1839	2116												
	1500	211	23	41	63	119	193	246	365	458	576	732	1007	1171	1532	1763												
	1200	169	19	33	50	95	154	197	292	366	460	586	805	937	1226	1411	2222	2441	3282									
	1000	141	16	27	42	79	129	165	244	306	384	488	671	780	1021	1175	1852	2034	2735									
8	1800	225	26	44	68	127	206	263	391	490	615	782	1109	1295	1728	1974	2962											
	1500	188	21	36	57	106	172	219	326	408	512	652	924	1080	1440	1645	2468											
	1200	150	17	29	46	85	138	176	260	326	410	522	739	864	1152	1317	1974	2208	2909									
	1000	125	14	24	38	71	114	146	217	272	341	434	617	720	960	1097	1645	1840	2424									
9	1800	200	22	39	60	113	183	234	347	435	547	696	986	1150	1535	1814	2632	2951										
	1500	167	19	33	50	94	153	195	289	363	456	579	821	992	1296	1511	2194	2459										
	1200	133	15	26	40	75	122	156	232	290	365	463	657	794	1036	1209	1755	1967	2583	3048								
	1000	111	12	21	33	62	101	130	193	242	304	386	548	661	864	1008	1462	1639	2153	2539								
10	1800	180	20	34	55	101	166	210	312	391	491	624	885	1067	1397	1701	2364	2651										
	1500	150	17	29	46	85	138	175	260	326	409	520	737	906	1164	1417	1969	2209										
	1200	120	13	23	36	68	110	140	208	260	327	416	590	724	931	1134	1575	1767	2328	2746								
	1000	100	11	20	31	57	92	116	174	217	272	347	492	604	776	945	1313	1473	1940	2288								
11.2	1800	161	18	32	48	90	147	188	279	350	439	558	791	971	1247	1560	2111	2367										
	1500	134	15	26	40	75	123	156	233	291	365	465	659	809	1039	1300	1759	1973										
	1200	107	12	20	32	60	99	125	186	233	292	372	527	647	831	1039	1406	1579	2071	2443								
	1000	89	10	18	27	50	82	104	155	194	244	310	440	539	693	866	1173	1316	1726	2036								
12.5	1800	144	16	28	44	77	132	168	239	312	392	498	709	870	1117	1397	1891	2120	2793									
	1500	120	13	23	36	64	110	140	199	260	327	416	591	724	931	1164	1576	1767	2328									
	1200	96	10	19	29	51	87	113	159	208	262	333	472	579	745	931	1261	1414	1862	2198	2387		3247					
	1000	80	8	16	24	43	73	94	133	174	219	277	393	483	620	776	1051	1178	1551	1831	1989		2706					
14	1800	129	14.5	24	39	74	123	150	228	279	369	445	663	776	1021	1245	1750	1891	2491	2937								
	1500	107	12	20	33	62	102	125	190	233	308	371	552	646	851	1037	1458	1575	2076	2448								
	1200	86	9.7	17	26	50	82	100	152	186	246	297	442	517	681	830	1167	1260	1661	1959	2221	1474	3050					
	1000	71	8.1	14	21	42	68	83	126	155	206	247	368	431	567	692	972	1050	1384	1632	1851	1228	2542					
16	1800	113	12.3	21	34	68	112	132	210	236	340	391	615	681	931	1094	1594	1728	2245	2581								
	1500	94	10	18	29	57	93	110	175	197	284	326	512	567	776	912	1328	1440	1871	2151								
	1200	75	8.2	14	23	46	74	87	140	158	227	260	410	454	621	730	1062	1152	1496	1720	2068	2316	2858	3174				
	1000	63	6.8	12	20	38	62	73	116	131	189	217	341	379	518	608	885	960	1247	1434	1723	1930	2382	2645				
18	1800	100	10	18	29	62	102	123	192	224	314	364	563	631	843	991	1466	1586	1982	2378								
	1500	83	8	15	24	52	86	102	160	187	262	303	469	525	702	826	1222	1321	1651	1982								
	1200	67	6.7	12	20	42	69	82	128	150	210	243	375	420	561	660	978	1057	1321	1586	1926	2138	2674	2928				
	1000	56	5.6	10	16	34	57	68	107	125	175	202	312	351	468	550	814	881	1101	1321	1605	1782	2229	2440				
20	1800	90			32	58	96	116	179	210	293	345	525	596	788	922	1370	1495	1791	2149								
	1500	75			26	48	80	97	150	175	248	287	438	497	656	769	1142	1246	1492	1791								
	1200	60			20	39	64	77	120	140	199	230	351	397	525	615	914	998	1194	1433	1791	1982	2507	2715				
	1000	50			16	33	53	64	100	116	166	192	292	331	438	512	761	831	995	1194	1492	1651	2089	2263				
22.4	1800	80			28	51	86	108	161	194	267	322	470	564	703	848	1224	1384	1600	1920	2400	2759						
	1500	67			23	43	72	90	134	162	222	268	392	470	586	707	1019	1153	1333	1600	2000	2299						
	1200	54			19	34	58	73	107	129	178	214	313	376	469	565	815	922	1066	1280	1600	1839	2256	2525				
	1000	45			16	29	47	60	89	108	148	179	261	313	390	471	679	769	888	1067	1333	1532	1880	2104				
25	1800	72			26	46	77	101	144	179	239	301	420	525	631	781	1095	1239	1433	1720	2149	2472						
	1500	60			21	38	64	86	120	149	199	251	351	438	525	651	913	1033	1194	1433	1791	2060						
	1200	48			17	31	51	68	96	119	159	201	281	351	420	521	731	827	956	1146	1433	1647	2005	2245				
	1000	40			14	25	43	57	80	100	133	167	233	292	351	434	609	689	796	955	1194	1373	1671	1871				
28	1800	64			22	41	69	91	129	161	214	272	379	473	568	702	986	1115	1289	1547	1933	2223	2708					
	1500	54			19	34	58	76	108	134	179	226	315	394	473	585	822	929	1074	1289	1611	1853	2256					
	1200	43			15	28	47	61	86	107	143	180	252	315	378	468	657	743	860	1032	1289	1482	1805	2020				
	1000	36			12	23	38	51	72	89	119	151	210	263	315	390	548	619	716	860	1074	1235	1504	1683				
31.5	1800	57			20	37	61	82	115	143	191	241	337	420	504	625	877	992	1146	1376	1720	1977	2406					
	1500	48			17	31	51	68	96	119	159	201	281	351	420	521	731	827	955	1146	1433	1647	2005					
	1200	38			13	24	41	54	76	95	127	161	225	281	336	416	584	661	764	917	1146	1318	1605	1796				
	1000	32			11	20	34	46	64	79	106	134	187	233	280	347	487	551	637	764	955	1098	1337	1496				

卧式安装减速机要求采用强制润滑　Forced lubrication required on horizontal gear units

直交轴减速机 / 热容量
Bevel-helical Gear Units/Nom.Output Torques

类型Types：QYJB2…，QYJB3…

热容量PG,kw　Thermal Capacities PG,kw

IN		机座号 Sizes 1	2	3	4	5	6	7	8	9	10	11	12	13	14	15	16	17	18	19	20	21	22	23	24	25	26
		热容量PG(单位kw)取决于冷却方式：PG1:无辅助冷却装置;PG2:带冷却风扇;PG3:带冷却盘管;PG4:带风扇和冷却盘管 Thermal Capacity PG(in kw)dependent on kind of cooling: PG1:without auxiliary cooling;PG2:fan cooling;PG3:cooling coil;PG4:fan and cooling coil																									
5	PG1	32.5	42.4	55.5	77.6	98.6		141		173		260		342		491											
	PG2	35.4	47.1	68	107	149		203		219		445		626		787											
	PG3	38.2	55.1	101	177	265		390		460		749		1333		1463											
	PG4	41.9	62.8	110	192	292		437		552		960		1596		1753								按客户要求供货 On request			
5.6	PG1	31.1	40.9	53.6	71.7	99.5		135		167		257		357		504	530	542									
	PG2	33.5	45.1	65.5	98.6	140		195		209		454		625		777	815	828									
	PG3	38.7	54.3	96.7	159	243		357		462		768		1287		1568	1515	2078									
	PG4	41.9	60.3	104	173	268		401		507		914		1536		1763	1777	2113									
6.3	PG1	29.8	36.9	48.5	68.2	92.8	104	129	149	164	180	254	315	337	391	497	542	561									
	PG2	32.3	40.6	59.1	93	130	161	185	195	217	234	433	502	567	639	779	806	827									
	PG3	35.4	47.6	85.4	148	221	326	326	409	462	571	684	953	1132	1343	1463	1463	1915									
	PG4	38.1	53.3	92.1	161	246	357	363	462	518	641	807	1130	1341	1606	1783	1807	2159									
7.1	PG1	28.6	36.6	47.9	64	84.8	98.6	123	144	156	175	264	326	362	408	507	557	573	596								
	PG2	32.9	40.5	58.3	87	122	151	173	187	209	220	409	490	571	634	748	796	818	836								
	PG3	34.4	46.9	84.5	137	203	300	296	353	392	522	661	940	1106	1305	1452	1442	1796	2053								
	PG4	36.3	53	91	149	223	327	335	428	463	589	778	1119	1308	1547	1700	1725	2074	2331								
8	PG1	26.5	34	44.6	58.2	83.8	92.8	117	140	153	167	257	309	338	402	474	539	551	587								
	PG2	29	37.4	54.1	80.8	113	140	164	184	204	229	374	479	538	604	709	787	798	819								
	PG3	31.4	44.6	77.7	126	184	273	276	346	383	474	587	800	975	1210	1292	1497	1591	1893								
	PG4	33.3	48.8	83.5	136	204	300	310	410	446	537	692	1072	1160	1354	1526	1732	1837	2203								
9	PG1	23.3	31.8	42.6	54.8	77.4	87	113	134	140	156	263	334	355	404	503	532	561	607								
	PG2	24.7	35	51.3	76.9	109	130	155	181	198	206	360	471	494	586	644	698	734	778								
	PG3	27.8	40.2	72.9	117	177	251	259	352	381	441	554	867	929	1198	1228	1346	1596	1786								
	PG4	30.7	44.9	78.1	127	196	273	290	396	439	492	652	1008	1091	1315	1447	1551	1739	1956								
10	PG1	20.6	26.6	35.7	48.4	78.9	80.4	105	124	130	148	240	304	348	401	475	531	563	589								
	PG2	21.4	29	43.2	65	92.5	121	144	176	189	203	337	427	467	544	599	667	684	744								
	PG3	23.3	33.5	59.8	96.7	161	228	234	331	353	409	512	822	859	1074	1146	1266	1568	1710								
	PG4	24.4	37	64.3	105	177	248	264	368	400	454	601	939	1006	1170	1331	1473	1642	1847								
11.2	PG1	19.8	25.9	36	47.3	61	77.4	102	116	123	141	237	312	329	418	444	523	543	588								
	PG2	20.6	28.3	41.7	62.5	88.8	116	128	167	181	200	286	373	399	499	509	594	622	673								
	PG3	22.3	32.3	57.8	92.7	140	219	206	312	337	382	426	707	779	996	970	1133	1368	1596								
	PG4	25.3	35.9	61.8	100	154	238	231	346	371	428	501	872	923	1056	1118	1301	1436	1690								
12.5	PG1	19.1	27.3	34.7	53.8	75.3	75	97	117	146	140	203	299	318	402	392	495	435	551	524		592					
	PG2	19.9	29.8	41.9	61.8	90.2	107	131	155	191	191	256	367	412	470	508	539	594	591	631		723					
	PG3	24.1	35.4	57.8	94.9	161	198	238	282	377	353	487	698	716	832	1012	1017	1135	1245								
	PG4	25.6	37.8	62	100	170	214	253	314	409	391	530	804	860	976	1135	1171	1344	1507								
14	PG1	18	23.8	31	51.8	72.5	71.1	101	109	141	128	196	281	308	359	381	408	423	437	528	575	603	621				
	PG2	19.5	25.9	36.9	60.4	88.7	94.9	126	138	183	168	248	323	396	417	494	537	584	616	639	700	741	811				
	PG3	21	30.5	50.6	90.6	154	173	228	248	359	300	465	614	685	730	974	1012	1093	1240								
	PG4	22.1	32.6	54	96.7	164	186	242	275	391	337	507	694	817	851	1093	1178	1297	1359								
16	PG1	17.3	22.3	29	49.9	69.9	80.7	98	113	138	147	190	222	295	347	370	396	411	425	532	580	609	632				
	PG2	18.4	24.1	34.5	57.8	83.4	94.9	121	139	176	197	238	291	380	445	477	516	570	599	653	708	753	819				
	PG3	20.3	28.3	46.7	87.1	147	161	218	246	343	391	446	600	655	692	931	974	1074	1188								
	PG4	21.4	30.2	49.8	93	156	173	232	269	372	417	486	716	775	865	1045	1131	1245	1306								
18	PG1	15.9	20.5	26.3	47.8	67.1	77.8	94	110	129	141	183	216	284	335	358	384	398	414	536	590	624	643				
	PG2	16.9	22	31.2	55.6	80	91.3	116	133	168	190	229	280	364	427	458	497	552	575	666	716	762	827				
	PG3	18.1	25.6	41.9	82.9	141	154	209	235	328	375	432	572	626	665	893	933	1031	1140								
	PG4	19.3	27.2	44.6	88.8	149	166	225	257	355	399	474	679	736	827	998	1078	1183	1254								
20	PG1			30.7	46.1	64.7	75.1	92	105	124	136	180	209	275	323	345	372	380	402	542	598	636	656				
	PG2			34.5	53	77.1	87.8	112	128	162	181	224	268	353	408	451	477	521	556	679	723	774	831				
	PG3			54.3	79.4	134	148	206	228	318	357	427	549	609	635	875	893	1021	1097								
	PG4			56.8	84.4	142	158	222	246	348	380	472	646	697	764	992	1031	1180	1207								
22.4	PG1			30.5	44.5	62.8	72	86	101	121	130	171	203	261	311	327	362	374	404	546	603	647	673				
	PG2			34.5	50.9	73.9	84.4	104	123	153	174	211	257	335	389	437	466	510	558	694	742	795	844				
	PG3			54.3	76.4	129	141	187	219	298	339	396	539	571	627	836	882	989	1071								
	PG4			56.8	81.1	137	152	201	234	321	365	438	609	645	741	935	1004	1131	1233								
25	PG1			28.6	40.7	57.6	69	81	99	113	126	174	204	247	299	330	359	372	392	534	574	637	647				
	PG2			32.3	46.4	67.5	81.3	99	120	144	166	198	250	312	370	409	450	494	542	679	725	781	818				
	PG3			50.3	69.2	116	135	175	209	271	331	362	533	519	618	754	848	894	1030								
	PG4			52.5	73.2	124	144	187	226	298	360	400	580	590	704	843	952	1017	1187								
28	PG1			27.8	40.5	58.7	66.4	77	92	107	120	166	206	237	286	314	345	361	369	513	541	609	630				
	PG2			31.2	46.4	66.2	78.1	93	112	135	157	187	237	299	353	380	419	462	501	645	689	757	786				
	PG3			48.2	68.7	114	130	164	192	253	307	336	489	481	573	740	761	867	930								
	PG4			50.4	72.7	122	139	176	206	273	329	372	540	546	652	835	855	985	1085								

直交轴减速机 / 额定功率
Bevel-helical Gear Units/Nom.Power Ratings

类型Types：QYJB3…，QYJB4…

额定功率　Nom.Power Ratings

IN	n1 (Rpm)	n2	机座号 Sizes 1	2	3	4	5	6	7	8	9	10	11	12	13	14	15	16	17	18	19	20	21	22	23	24	25	26
			额定功率PN,kw Nom.Power Ratings PN,kw																									
35.5	1800	51			17.7	33	54	72	100	125	167	211	295	368	441	546	768	867	1003	1203	1504	1729	2105	2356				
	1500	42			14.7	27	45	60	84	104	140	176	246	307	368	455	639	723	836	1002	1253	1441	1755	1964				
	1200	34			11.7	21	35	47	67	84	112	140	196	246	295	364	511	579	669	802	1002	1153	1404	1571				
	1000	28			9.8	18	30	40	56	70	93	117	164	205	245	303	427	482	558	668	835	960	1169	1309				
40	1800	45			15.6	29	49	66	91	113	151	191	267	333	399	495	694	785	907	1089	1361	1566	1905	2132				
	1500	38			13	24	41	54	76	94	126	159	222	277	333	412	579	654	756	907	1134	1304	1587	1777				
	1200	30			10.4	20	33	43	61	75	100	127	178	221	266	330	463	523	605	726	907	1043	1270	1421				
	1000	25			8.6	16	27	36	51	62	84	106	148	185	221	275	386	436	504	605	756	869	1058	1185				
45	1800	40			13.4	26	43	56	79	99	130	166	231	289	347	429	603	682	788	945	1182	1359	1654	1852				
	1500	33			11.2	21	35	47	66	82	109	139	193	241	289	358	503	568	656	786	985	1132	1378	1543				
	1200	27			8.9	17	28	37	53	65	87	111	154	193	231	287	402	454	525	630	789	906	1103	1234				
	1000	22			7.4	14	23	31	44	55	73	92	128	161	193	238	335	379	438	525	656	755	919	1029				
50	1800	36			12.3	23	39	51	72	89	119	151	210	263	314	390	548	619	716	860	1074	1235	1504	1682				
	1500	30			10.2	20	33	43	60	74	100	126	175	219	262	325	457	516	597	716	895	1029	1253	1402				
	1200	24			8.2	16	26	34	47	60	80	100	140	176	210	260	366	412	477	573	716	823	1002	1122				
	1000	20			6.8	13	21	29	40	49	66	84	116	146	175	217	305	344	398	478	597	686	835	935				
56	1800	32			11.3	21	34	46	65	80	107	136	190	236	284	352	494	558	644	774	967	1112	1353	1515				
	1500	27			9.5	18	29	38	54	67	89	113	158	197	237	293	411	465	537	645	806	926	1128	1263				
	1200	21			7.6	14	23	31	43	54	72	91	126	158	189	234	329	371	429	516	644	741	903	1010				
	1000	18			6.3	12	20	25	36	45	60	75	105	131	158	195	275	310	358	430	537	618	751	842				
63	1800	29			10	19	32	40	56	72	95	121	168	210	252	313	439	496	574	688	860	989	1203	1346				
	1500	24			8.4	15.8	26	33	47	60	79	100	140	175	210	260	366	413	478	573	716	824	1002	1122				
	1200	19			6.7	12.6	20	27	37	47	63	80	113	140	168	208	293	331	382	458	573	659	802	898				
	1000	16			5.6	10.5	18	22	31	40	53	67	94	116	140	174	244	276	318	382	478	549	668	748				
71	1800	25			8.8	16.2	27	35	49	62	84	106	147	184	221	274	383	433	502	602	752	865	1054	1179				
	1500	21			7.3	13.5	22	30	41	52	70	88	123	153	184	228	319	361	418	502	627	721	878	982				
	1200	17			5.9	10.8	18	24	33	42	56	71	99	123	147	182	256	289	334	401	502	577	702	786				
	1000	14			4.9	9	15	20	27	34	47	59	82	102	123	152	213	240	278	334	418	481	585	655				
80	1800	23					24	32	45	56	74	95	132	166	198	245	343	389	449	538	674	774	942	1055				
	1500	19					20	26	37	47	62	79	110	138	164	204	286	324	374	448	561	645	786	879				
	1200	15					17	20	30	37	50	63	87	110	131	163	229	259	299	358	449	516	629	703				
	1000	13					14	18	25	31	42	53	73	92	109	136	191	216	250	299	374	430	523	586				
90	1800	20					21	27	40	49	66	84	117	146	176	218	306	346	399	479	599	688	837	937				
	1500	17					18	22	33	41	55	70	98	122	146	181	255	288	333	399	499	573	697	781				
	1200	13					14	18	27	33	44	56	78	98	117	145	203	230	266	319	399	458	558	625				
	1000	11					12	15	22	27	36	47	65	81	98	121	170	192	221	266	333	382	465	521				
100	1800	18					20	26	35	45	60	76	105	132	158	195	274	310	358	429	537	618	752	842				
	1500	15					16	21	30	37	49	63	87	110	131	162	228	258	298	358	447	515	627	701				
	1200	12					13	17	24	30	39	50	70	87	105	130	182	207	238	287	358	412	502	561				
	1000	10					11	14	20	25	33	42	59	73	87	108	152	172	199	238	298	343	418	467				
112	1800	16					17	22	33	40	45	67	94	117	141	175	245	277	320	384	480	552	672	751				
	1500	13					14	19	27	33	34	56	78	98	117	145	204	231	267	320	400	460	560	626				
	1200	11					11	15	21	27	28	45	62	78	93	116	163	184	214	257	320	368	447	501				
	1000	9					9	12	18	22	23	37	52	65	78	97	136	154	178	214	267	307	373	417				
125	1800	14					15.6	20.1	29	35	40	60	84	105	126	156	219	247	286	344	429	495	602	674				
	1500	12					13	16.7	24	30	30	50	70	87	105	130	182	206	238	287	358	412	502	561				
	1200	10					10.4	13.4	20	24	24	40	56	70	85	105	146	165	191	230	287	330	401	449				
	1000	8					8.6	11.2	16	20	20	33	47	59	70	86	122	138	159	191	238	275	334	374				
140	1800	12.9					13.4	18	26	33	35	54	74	94	113	139	195	221	256	307	383	441	537	600				
	1500	10.7					11.2	15.1	21	27	32	45	62	78	94	116	162	184	213	256	319	368	447	501				
	1200	8.6					8.9	12.1	17	21	25	35	50	62	75	93	130	147	170	204	256	295	358	401				
	1000	7.1					7.4	10	14	18	21	30	42	52	63	77	108	123	142	170	213	245	298	333				
160	1800	11.3					12.3	16	22	28	31	47	66	83	99	122	172	194	224	269	336	388	471	526				
	1500	9.4					10.2	13.3	19	23	29	39	55	69	83	102	143	162	187	224	280	323	392	440				
	1200	7.5					8.2	10.6	15	19	23	32	44	55	67	82	115	129	150	180	224	258	314	352				
	1000	6.3					6.8	8.8	12	16	20	26	36	46	55	67	96	107	124	149	187	216	261	294				
180	1800	10					10.7	14.5	20	24	28	41	58	73	86	108	152	171	199	238	297	342	416	466				
	1500	8.3					8.9	12.1	17	20	27	34	48	60	72	90	126	143	165	199	248	285	347	388				
	1200	6.7					7.2	9.7	13	17	21	28	39	48	58	72	101	114	132	159	199	228	277	310				
	1000	5.6					6	8.1	11	14	18	23	33	40	48	60	85	95	110	132	165	190	231	258				
200	1800	9					9.6	12.7	18	22	25	38	52	66	79	98	137	155	179	215	269	309	376	421				
	1500	7.5					8	10.6	15	19	24	32	44	55	66	82	114	129	149	179	224	257	314	351				
	1200	6					6.4	8.5	12	15	20	25	35	44	52	66	91	104	120	143	180	206	251	280				
	1000	5					5.3	7.1	10	12	16	21	29	36	44	54	76	86	100	119	149	172	209	234				
224	1800	8					8.6	11.2	16.1	20.1	22	33	47	60	70	86	122	138	160	192	239	276	336	376				
	1500	6.7					7.2	9.3	13.4	16.7	22	28	39	48	58	72	102	115	133	160	200	230	280	314				
	1200	5.4					5.8	7.4	10.7	13.4	18	22	32	39	48	58	82	92	106	127	160	184	224	251				
	1000	4.5					4.7	6.2	8.9	11.2	15	19	26	33	39	48	67	77	88	106	133	153	187	209				
250	1800	7.2					7.7	10.1	14.5	17.9	23	30	43	52	63	78	109	124	143	172	215	247	301	336				
	1500	6					6.4	8.5	12.1	14.9	20	25	35	44	52	65	91	104	120	143	179	206	251	280				
	1200	4.8					5.1	6.8	9.7	11.9	16	20	28	35	42	51	73	83	96	115	143	165	200	224				
	1000	4					4.3	5.7	8.1	10	13	17	23	29	35	43	61	69	80	96	119	138	167	187				
280	1800	6.4					6.9	9.1	13.4	16.1	21	27	38	47	57	70	99	112	129	155	194	222	270	303				
	1500	5.4					5.8	7.6	11.2	13.4	18	22	32	39	48	59	83	93	107	129	162	185	225	253				
	1200	4.3					4.7	6.1	8.9	10.7	14	18	25	32	38	48	67	74	86	104	129	148	181	202				
	1000	3.8					3.8	5.1	7.4	8.9	12	15	21	26	31	39	55	62	71	86	107	124	150	168				
315	1800	5.7					6.1	8.2	11.5	14.5	19	24	33	43	50	63	87	99	115	138	172	198	240	269				
	1500	4.8					5.1	6.8	9.6	12.1	16	20	28	35	42	52	73	83	96	115	143	164	200	224				
	1200	3.8					4.1	5.4	7.6	9.7	13	17	22	28	33	42	59	67	77	92	115	131	161	180				
	1000	3.2					3.4	4.6	6.4	8.1	10	14	19	23	28	35	48	55	64	77	96	109	134	149				
355	1800	5.1						7.2		12.5		21		37		55		86		121		173		236				
	1500	4.2						6		10.4		18		31		46		72		101		144		197				
	1200	3.4						4.7		8.4		14		24		36		58		81		116		158				
	1000	2.8						4		7		12		20		30		48		67		96		131				
400	1800	4.5						6.5		11.2		19		33		49												
	1500	3.8						5.4		9.3		16		28		41												
	1200	3						4.3		7.4		13		22		32												
	1000	2.5						3.6		6.2		11		19		28												

卧式安装减速机要求采用强制润滑　Forced lubrication required on horizontal gear units

直交轴减速机／热容量
Bevel-helical Gear Units/Nom.Output Torques

类型Types：QYJB3…，QYJB4…

热容量PG,kw　Thermal Capacities PG,kw

热容量PG(单位kw)取决于冷却方式，PG1:无辅助冷却装置;PG2:带冷却风扇;PG3:带冷却盘管;PG4:带风扇和冷却盘管
Thermal Capacity PG(in kw)dependent on kind of cooling: PG1:without auxiliary cooling;PG2:fan cooling;PG3:cooling coil;PG4:fan and cooling coil

IN		机座号 Sizes 1	2	3	4	5	6	7	8	9	10	11	12	13	14	15	16	17	18	19	20	21	22	23	24	25	26
31.5	PG1			26.2	38.1	53.6	61.2	73.9	88.1	101	113	158	193	224	272	303	323	335	354	484	521	571	613				
	PG2			29.5	43.6	62.5	71.2	87	105	126	148	176	221	261	329	365	407	427	489	590	645	693	765				
	PG3			44.6	64	107	117	153	179	232	282	313	428	457	523	649	732	778	909								
	PG4			46.7	67.7	114	126	164	193	254	306	345	490	506	597	729	821	894	1031								
35.5	PG1			24.8	36.3	51.6	60.5	69.9	83.3	99	106	139	176	215	242	278	295	299	309	451	475	559	599				
	PG2			27.7	41.2	58.8	70.2	82.8	99.5	122	138	167	208	268	309	351	375	409	453	568	597	665	707				
	PG3			41.7	59.5	101	116	144	167	225	261	294	414	439	488	616	655	742	829								
	PG4			43.7	63	108	124	155	181	245	282	326	451	480	553	692	739	848	933								
40	PG1			21.9	31.5	45.2	57.3	61	78.4	92	100	140	171	200	245	281	299	305	319	441	479	530	580				
	PG2			24.4	35.5	52.1	66.5	72.2	93	113	129	156	196	250	292	330	360	386	434	530	573	622	677				
	PG3			36.2	50.6	86	108	123	156	206	240	270	390	405	453	573	625	698	781								
	PG4			37.9	53.3	91	115	132	169	225	264	299	424	441	513	639	700	788	885								
45	PG1			21.6	31.1	44.1	55.1	58.9	74.7	84	96	134	165	182	237	257	292	295	309	423	454	487	549	按客户要求供货 On request			
	PG2			23.8	34.8	50.8	63.7	69.8	88.4	102	125	142	187	223	279	298	337	352	409	502	535	565	634				
	PG3			35.7	49.1	83	102	118	148	184	233	244	367	390	427	510	581	625	722								
	PG4			37.2	52.1	88.1	109	127	161	201	253	289	400	438	485	588	647	709	822								
50	PG1			21.1	31.7	43.9	48.4	58.5	65.6	82	91	133	156	188	222	260	268	285	291	411	417	494	504				
	PG2			23.5	35.5	50.3	55.3	69.2	77.8	100	115	140	173	230	259	300	306	356	372	482	489	564	576				
	PG3			34.4	49.6	80.8	87.2	115	127	179	217	237	336	352	391	513	546	630	657								
	PG4			36	52.6	85.7	92.7	124	137	194	233	260	367	400	447	571	608	718	738								
56	PG1			18.9	28.3	38.7	46.9	53.5	63.5	74	84	123	153	171	200	237	261	274	295	375	403	447	486				
	PG2			20.8	31.7	45.4	53.8	62.8	75.3	90	105	126	158	206	234	271	307	342	377	435	466	507	563				
	PG3			30	43.9	72	84.3	103	122	158	192	209	302	314	349	456	523	566	667								
	PG4			31.5	46.3	76.4	89.6	111	131	170	208	232	329	356	395	510	580	642	747								
63	PG1			18.8	27	37.9	46.1	51.3	62.4	71	80	115	149	162	193	227	248	258	280	367	390	440	468				
	PG2			20.3	29.8	42.9	53.4	59.4	74.4	85	103	118	155	194	238	257	277	306	341	417	438	487	514				
	PG3			29.3	41.2	67.2	82	96.7	119	147	186	195	292	293	358	428	461	540	585								
	PG4			30.5	43.3	71.6	87.3	104	128	158	202	216	319	332	407	480	518	608	669								
71	PG1			17.3	24	35	42.6	47.4	60.7	64	74	104	138	146	190	215	237	248	274	347	376	414	452				
	PG2			18.6	26.3	39.2	48.4	54.7	67.7	77	93	120	153	176	214	237	262	285	324	390	421	456	495				
	PG3			26.6	36	61.3	73.2	87.8	107	130	164	173	259	262	318	394	434	490	558								
	PG4			27.7	37.9	65	77.8	94.9	114	141	178	191	282	295	363	442	487	561	632								
80	PG1					33.4	40.4	49.8	55.2	71	70	106	129	156	180	205	222	253	265	316	356	441	428				
	PG2						45.6		64.1		88		156		201		242		300		393		463				
	PG3						68.6		100		153		240		296		405		520								
	PG4						72.9		108		166		261		339		447		584								
90	PG1					33.3	37.2	48.5	51.2	69	64	100	116	150	162	204	222	241	270	302	326	430	466				
	PG2						41.9		59.1		80		143		183												
	PG3						62.3		91		136		211		267												
	PG4						66.5		97.7		147		231		301												
100	PG1					31.5	35.4	45.1	53.5	64	74	96	125	142	164	194	212	226	257	284	310	417	462				
112	PG1					30.7	35.4	45	52.1	63	72	92	117	136	157	185	200	217	241	269	291	393	418				
125	PG1					29.1	33.6	42.8	48.6	61	66	87	112	128	148	177	193	207	229	257	276	380	418				
140	PG1					27.4	32.6	40.8	48.5	59	66	84	107	124	142	171	184	199	219	248	264	369	392				
160	PG1					24.7	30.8	36.1	46.1	52	63	75	101	117	134	162	177	188	212	236	256	352	381				
180	PG1					24.5	29.3	35.4	44	51	61	73	98	108	131	150	167	174	199	217	242	327	364				
200	PG1					24.3	26.4	36.1	38.9	51	54	73	88	107	124	148	156	172	184	219	233	328	337				
224	PG1					21.9	26	32.8	38.1	47	53	67	86	98	114	137	155	158	183	203	227	302	336				
250	PG1					21.5	25.9	31.4	39	44	53	64	85	94	113	131	142	151	167	194	209	290	312				
280	PG1					19.9	23.3	28.3	35.4	41	49	60	75	86	104	120	136	139	160	180	200	274	297				
315	PG1					18.1	22.8	26.5	33.8	38	46	55	75	82	99	112	124	129	146	169	185	251	280				
355	PG1						21.2		30.6		43		70		91		116		137		175		257				
400	PG1						19.5		28.9		40		64		86												

平行轴减速机／额定输出扭矩
Helical Gear Units/Nom.Output Torques

类型Types：QYJH1…，QYJH2…，QYJH3…，QYJH4…

传动比IN,额定输出扭矩T2N　Transmission ratios IN,nominal output torques T2N

额定输出扭矩T2N(kNm)　nominal output torques T2N(kNm)

IN	机座号 Sizes 1	2	3	4	5	6	7	8	9	10	11	12	13	14	15	16	17	18	19	20	21	22	23	24	25	26
1.25	0.73		2.4		6.5		12.4		20																	
1.4	0.77		2.5		6.7		12.9		20.7																	
1.6	0.81		2.7		7		13.2		21.9		37.2		59.9													
1.8	0.85		2.2		7.2		14.1		22.7		38.5		63										按客户要求供货 On request			
2	0.86		2.3		7.6		14.4		23.3		39.7		64.8		115											
2.24	0.89		2.3		7.8		14.4		23.3		40.9		66.8		116											
2.5	0.93		2.4		7.8		14.4		23.3		40.9		68.4		105											
2.8	0.93		2.5		7.8		13.9		22		40.9		68.4		107		163									
3.15	0.93		2.5		7.8		14.1		22.8		39		65		110		164									
3.55	0.93		2.6		7.7		14.4		23.2		40.6		66.1		112		164									
4	0.93		2.6		7.8		14.4		23.3		40.9		67.3		116		164		233							
4.5	0.76		2		6.2		12.8		19.9		37.2		54.7		96.9		139		205							
5	0.73		2		5.9		11.2		19.1		31.3		51.8		84.4		118		165							
5.6	0.58		1.9		5.6		10.6		16.3		29.6		49.2		80.3		112		143							
6.3			3.3	5.9	9.8		17.7		29.3		51.6		82		136		185		277							
7.1			3.3	5.9	9.8		17.7		29.3		51.6		82		136	152	185	219	277	318	390					
8			3.3	5.9	9.8	12.6	17.7	22.3	29.3	36.7	51.6	64.2	82	102	136	152	185	219	277	318	390	435				
9			3.3	5.9	9.8	12.6	17.7	22.3	29.3	36.7	51.6	64.2	82	102	136	152	185	219	277	318	390	435				
10			3.3	5.9	9.8	12.6	17.7	22.3	29.3	36.7	51.6	64.2	82	102	136	152	185	219	277	318	390	435				
11.2			3.3	5.9	9.8	12.6	17.7	22.3	29.3	36.7	51.6	64.2	82	102	136	152	185	219	277	318	390	435				
12.5			3.3	5.9	9.8	12.6	17.7	22.3	29.3	36.7	51.6	64.2	82	102	136	152	185	219	277	318	390	435				
14			3.3	5.9	9.8	12.6	17.7	22.3	29.3	36.7	51.6	64.2	82	102	136	152	185	219	277	318	390	435				
16			3.3	5.9	9.8	12.6	17.7	22.3	29.3	36.7	51.6	64.2	82	102	136	152	185	219	277	318	390	435				
18			3.3	5.9	9.8	12.6	17.7	22.3	29.3	36.7	51.6	64.2	82	102	136	152	185	219	277	318	390	435				
20			3.3	5.9	9.8	12.6	17.7	22.3	29.3	36.7	51.6	64.2	82	102	136	152	185	219	277	318	390	435				
22.4			3.3	5.8	9.5	12.6	17.3	22.3	28.8	36.7	50.7	64.2	84	102	145	152	190	219	285	318	399	435				
25					10.2	12.6	19.1	22.3	31.6	36.7	55.8	64.2	84	102	145	164	190	228	285	328	399	447				
28					10.2	12.1	19.1	21.9	31.6	36.2	55.8	63.1	84	104	145	164	190	228	285	328	399	447				
31.5					10.2	13.5	19.1	23.7	31.6	40	55.8	69.8	84	104	145	164	190	228	285	328	399	447				
35.5					10.2	13.5	19.1	23.7	31.6	40	55.8	69.8	84	104	145	164	190	228	285	328	399	447				
40					10.2	13.5	19.1	23.7	31.6	40	55.8	69.8	84	104	145	164	190	228	285	328	399	447				
45					10.2	13.5	19.1	23.7	31.6	40	55.8	69.8	84	104	145	164	190	228	285	328	399	447				
50					10.2	13.5	19.1	23.7	31.6	40	55.8	69.8	84	104	145	164	190	228	285	328	399	447				
56					10.2	13.5	19.1	23.7	31.6	40	55.8	69.8	84	104	145	164	190	228	285	328	399	447				
63					10.2	13.5	19.1	23.7	31.6	40	55.8	69.8	84	104	145	164	190	228	285	328	399	447				
71					10.2	13.5	19.1	23.7	31.6	40	55.8	69.8	84	104	145	164	190	228	285	328	399	447				
80					10.2	13.5	19.1	23.7	31.6	40	55.8	69.8	84	104	145	164	190	228	285	328	399	447				
90					10.2	13.5	18.6	23.7	31.2	40	55.8	69.8	84	104	145	164	190	228	276	328	390	447				
100						13.5	19.1	23.7	31.6	40	55.8	69.8	84	104	145	164	190	215	285	318	399	442				
112						13.1	19.1	23.4	31.6	39.1	55.8	69.8	84	104	145	164	190	228	285	328	399	447				
125							19.1	23.7	31.6	40	55.8	69.8	84	104	145	164	190	228	285	328	399	447				
140							19.1	23.7	31.6	40	55.8	69.8	84	104	145	164	190	228	285	328	399	447				
160							19.1	23.7	31.6	40	55.8	69.8	84	104	145	164	190	228	285	328	399	447				
180							19.1	23.7	31.6	40	55.8	69.8	84	104	145	164	190	228	285	328	399	447				
200							19.1	23.7	31.6	40	55.8	69.8	84	104	145	164	190	228	285	328	399	447				
224							19.1	23.7	31.6	40	55.8	69.8	84	104	145	164	190	228	285	328	399	447				
250							19.1	23.7	31.6	40	55.8	69.8	84	104	145	164	190	228	285	328	399	447				
280							19.1	23.7	31.6	40	55.8	69.8	84	104	145	164	190	228	285	328	399	447				
315							19.1	23.7	31.6	40	55.8	69.8	84	104	145	164	190	228	285	328	399	447				
355							18.2	23.7	30.7	40	54.9	69.8	84	104	133	164	182	228	276	328	390	447				
400								23.7		40		69.8		104		150		212		318		442				
450								23.1		38.7		68.8		104												

直交轴减速机 / 额定输出扭矩
Bevel-helical Gear Units/Nom.Output Torques

类型Types：QYJB2…，QYJB3…，QYJB4…

传动比iN,额定输出扭矩T2N　　Transmission ratios iN,nominal output torques T2N

IN	机座号 Sizes																								
	1	2	3	4	5	6	7	8	9	10	11	12	13	14	15	16	17	18	19	20	21	22	23	24	25	26
	额定输出扭矩T2N(kNm) nominal output torques T2N(kNm)																									
5	1.07	1.9	2.9	5.4	8.7		16.6		26		40		62.7		116											
5.6	1.07	1.9	2.9	5.4	8.7		16.6		26		41.9		63.7		116	128	185									
6.3	1.07	1.9	2.9	5.4	8.7	11.2	16.6	20.7	26	33.1	43.7	51.2	67.5	77.9	124	134	185									
7.1	1.07	1.9	2.9	5.4	8.7	11.2	16.6	20.7	26	33.1	45.6	53	69.4	79.8	125	138	185	219								
8	1.07	1.9	2.9	5.4	8.7	11.2	16.6	20.7	26	33.1	47	54.9	73.2	83.6	125	141	185	219					按客户要求供货 On request			
9	1.07	1.9	2.9	5.4	8.7	11.2	16.6	20.7	26	33.1	47	56.7	74.1	86.5	125	141	185	219								
10	1.07	1.9	2.9	5.4	8.7	11.2	16.6	20.7	26	33.1	47	57.7	74.1	90.3	125	141	185	219								
11.2	1.07	1.9	2.9	5.4	8.7	11.2	16.6	20.7	26	33.1	47	57.7	74.1	92.6	125	141	185	219								
12.5	1.07	1.9	2.9	5.1	8.7	11.2	15.8	20.7	26	33.1	47	57.7	74.1	92.6	125	141	185	219	238		323					
14	1.07	1.9	2.9	5.6	9.1	11.2	16.9	20.7	27.4	33.1	49.3	57.7	76	92.6	130	141	185	219	249	280	342	385				
16	1.02	1.8	2.9	5.8	9.5	11.2	17.8	20	28.8	33.1	52.1	57.7	78.9	92.6	135	146	190	219	261	293	361	401				
18	0.96	1.7	2.8	6	9.9	11.7	18.4	21.5	30.2	34.9	53.9	60.5	80.8	95	141	152	190	228	274	304	380	416				
20			3.3	6.1	10.2	12.3	19.1	22.2	31.6	36.5	55.8	63.2	83.6	97.9	145	159	190	228	285	315	399	432				
22.4			3.3	6.1	10.2	12.8	19.1	23.1	31.6	38.1	55.8	67	83.6	101	145	164	190	228	285	328	399	447				
25			3.3	6.1	10.2	13.5	19.1	23.7	31.6	40	55.8	69.8	83.6	104	145	164	190	228	285	328	399	447				
28			3.3	6.1	10.2	13.5	19.1	23.7	31.6	40	55.8	69.8	83.6	104	145	164	190	228	285	328	399	447				
31.5			3.3	6.1	10.2	13.5	19.1	23.7	31.6	40	55.8	69.8	83.6	104	145	164	190	228	285	328	399	447				
35.5			3.3	6.1	10.2	13.5	19.1	23.7	31.6	40	55.8	69.8	83.6	104	145	164	190	228	285	328	399	447				
40			3.3	6.1	10.2	13.5	19.1	23.7	31.6	40	55.8	69.8	83.6	104	145	164	190	228	285	328	399	447				
45			3.3	6.1	10.2	13.5	19.1	23.7	31.6	40	55.8	69.8	83.6	104	145	164	190	228	285	328	399	447				
50			3.3	6.1	10.2	13.5	19.1	23.7	31.6	40	55.8	69.8	83.6	104	145	164	190	228	285	328	399	447				
56			3.3	6.1	10.2	13.5	19.1	23.7	31.6	40	55.8	69.8	83.6	104	145	164	190	228	285	328	399	447				
63			3.3	6.1	10.2	13.5	18.6	23.7	31.6	40	55.8	69.8	83.6	104	145	164	190	228	285	328	399	447				
71			3.3	6.1	10.2	13.5	18.6	23.7	31.6	40	55.8	69.8	83.6	104	145	164	190	228	285	328	399	447				
80					10.2	13	19.1	23.4	31.6	40	55.8	69.8	83.6	104	145	164	190	228	285	328	399	447				
90					10.2	13	19.1	23.4	31.6	40	55.8	69.8	83.6	104	145	164	190	228	285	328	399	447				
100					10.2	13.5	19.1	23.7	31.6	40	55.8	69.8	83.6	104	145	164	190	228	285	328	399	447				
112					10.2	13.5	19.1	23.7	31.6	40	55.8	69.8	83.6	104	145	164	190	228	285	328	399	447				
125					10.2	13.5	19.1	23.7	31.6	40	55.8	69.8	83.6	104	145	164	190	228	285	328	399	447				
140					10.2	13.5	19.1	23.7	31.6	40	55.8	69.8	83.6	104	145	164	190	228	285	328	399	447				
160					10.2	13.5	19.1	23.7	31.6	40	55.8	69.8	83.6	104	145	164	190	228	285	328	399	447				
180					10.2	13.5	19.1	23.7	31.6	40	55.8	69.8	83.6	104	145	164	190	228	285	328	399	447				
200					10.2	13.5	19.1	23.7	31.6	40	55.8	69.8	83.6	104	145	164	190	228	285	328	399	447				
224					10.2	13.5	19.1	23.7	31.6	40	55.8	69.8	83.6	104	145	164	190	228	285	328	399	447				
250					10.2	13.5	19.1	23.7	31.6	40	55.8	69.8	83.6	104	145	164	190	228	285	328	399	447				
280					10.2	13.5	19.1	23.7	31.6	40	55.8	69.8	83.6	104	145	164	190	228	285	328	399	447				
315					10.2	13.5	19.1	23.7	31.6	40	55.8	69.8	83.6	104	145	164	190	228	285	328	399	447				
355						13.5		23.7		40		69.8		104		164		228		328		447				
400						13.5		23.7		40		69.8		104												

平行轴减速机 / 实际传动比
Helical Gear Units/Actual Ratios

类型Types：QYJH1…，QYJH2…，QYJH3…，QYJH4…

传动比iN,实际传动比i　　Transmission ratios iN,Actual Ratios I

iN	机座号 Sizes												
	1	2	3	4	5	6	7	8	9	10	11	12	13
	实际传动比iActual Ratios I												
1.25	1.25		1.243		1.256		1.263		1.27				
1.4	1.415		1.371		1.378		1.389		1.4				
1.6	1.605		1.594		1.588		1.606		1.625		1.636		1.588
1.8	1.829		1.829		1.839		1.774		1.8		1.806		1.839
2	2		2		2.034		1.966		2		2		2.034
2.24	2.194		2.194		2.259		2.308		2.231		2.222		2.259
2.5	2.536		2.536		2.52		2.583		2.5		2.48		2.52
2.8	2.808		2.808		2.826		2.8		2.741		2.783		2.826
3.15	3.125		3.125		3.19		3.13		3.208		3.12		3.208
3.55	3.5		3.5		3.591		3.524		3.591		3.478		3.591
4	3.95		3.95		4.05		4		4.05		3.905		4.05
4.5	4.476		4.435		4.619		4.4		4.381		4.421		4.619
5	5.053		4.952		4.9		4.905		4.947		5.15		4.9
5.6	5.571		5.579		5.556		5.526		5.684		5.474		5.556
6.3			6.232	6.319	6.286		6.088		6.26		6.246		6.41
7.1			7.099	6.857	7.213		7.048		7.247		6.9		7.1
8			7.765	7.778	7.889	7.792	7.799	7.676	8.018	7.848	7.644	7.941	7.889
9			8.516	8.485	8.652	8.94	8.66	8.887	8.904	9.085	8.974	8.772	8.799
10			9.845	9.722	10.002	9.778	9.66	9.833	9.932	10.053	10.046	9.718	9.861
11.2			10.9	10.694	11.075	10.724	10.648	10.92	11.138	11.163	10.889	11.41	10.811
12.5			12.132	12.444	12.326	12.397	12.458	12.18	12.574	12.452	12.174	12.773	12.655
14			13.588	13.865	13.806	13.726	13.939	13.426	14.152	13.964	13.704	13.844	14.164
16			15.335	15.556	15.581	15.278	15.717	15.708	15.962	15.765	15.556	15.478	15.975
18			17.378	17.602	17.493	17.111	17.598	17.576	18.204	17.743	17.111	17.423	17.28
20			19.616	19.444	19.534	19.311	19.742	19.817	19.312	20.012	19.074	19.778	19.515
22.4			21.63	22.037	22.006	21.681	20.982	22.189	21.895	22.824	21.491	21.756	15.975
25					25.011	24.212	25.54	24.892	25.439	24.212	24.706	24.251	25.372
28					28.49	27.275	27.711	26.456	29.187	27.451	28.602	27.325	29.373
31.5					31.161	30.999	31.433	32.202	31.924	31.894	31.648	31.412	32.501
35.5					34.177	35.312	34.291	34.94	35.013	36.593	35.144	36.366	36.092
40					39.508	38.622	39.292	39.633	40.474	40.024	39.2	40.238	40.257
45					43.745	42.36	43.221	43.236	44.816	43.897	43.21	44.683	45.147
50					48.689	48.967	50.293	49.542	49.881	50.744	47.911	49.84	50.968
56					54.532	54.22	56.033	54.496	55.866	56.187	56.566	54.938	57.365
63					61.543	60.347	62.867	63.413	63.049	62.537	63.778	60.916	64.699
71					69.742	67.589	71.139	70.651	70.787	70.041	71.414	71.919	73.789
80					78.723	76.279	78.583	79.267	79.049	79.046	80.111	81.089	78.278
90					86.806	86.44	89.061	89.696	89.05	88.748	85.146	90.798	88.75
100						97.572	62.867	99.083	101.21	99.106	103.639	101.856	103.114
112						107.59	115.256	112.294	115.29	111.645	112.45	108.257	118.306
125							125.733	128.046	126.098	126.89	127.556	131.769	129.398
140							143.985	145.322	138.301	144.542	139.152	142.973	141.920
160							158.251	158.533	159.874	158.093	159.444	162.178	164.058
180							174.63	181.546	177.022	173.392	175.389	176.921	181.654
200							193.629	199.533	197.028	200.439	204.089	202.722	202.184
224							228.606	220.185	220.671	221.938	227.382	222.994	226.446
250							257.753	244.141	249.043	247.02	255.111	259.484	255.56
280							288.615	288.242	282.219	276.663	288.678	289.1	286.925
315							305.352	324.993	318.563	312.234	318.889	324.356	320.413
355							344.112	363.906	351.273	353.827	361.407	367.034	360.951
400								385.01		399.393		405.444	
450								433.881		440.402		459.504	

平行轴减速机 / 实际传动比

Helical Gear Units/Actual Ratios

类型Types：QYJH1…，QYJH2…，QYJH3…，QYJH4…

IN	传动比N,实际传动比 Transmission ratios iN,Actual Ratios i												
	机座号 Sizes												
	14	15	16	17	18	19	20	21	22	23	24	25	26
	实际传动比Actual Ratios i												
1.25													
1.4													
1.6													
1.8													
2		2		2		1.967							
2.24		2.231		2.25		2.296							
2.5		2.481		2.481		2.56							
2.8		2.76		2.76		2.87							
3.15		3.087		3.087		3.238				按客户要求供货 On request			
3.55		3.476		3.476		3.45							
4		3.947		3.947		3.944							
4.5		4.579		4.526		4.4							
5		5.1		4.9		4.95							
5.6		5.778		5.556		5.7							
6.3		6.449		6.154		6.41		6.5					
7.1		7.12	7.316	7.125	7.147	7.1	7.313	7.2	7.265				
8	7.944	7.882	8.076	7.884	8.274	7.889	8.1	8	8.047				
9	8.8	8.758	8.941	8.755	9.155	8.799	9	8.923	8.941				
10	9.778	9.774	9.935	9.765	10.167	9.788	10.038	9.926	9.973				
11.2	10.906	10.967	11.087	10.951	11.34	10.887	11.167	11.04	11.094				
12.5	12.222	12.296	12.44	12.432	12.717	12.176	12.42	12.348	12.339				
14	13.399	13.708	13.948	13.915	14.438	13.712	13.891	13.905	13.801				
16	15.685	15.389	15.55	15.694	16.159	15.57	15.643	15.789	15.541				
18	17.556	17.424	17.457	17.899	18.225	18.061	17.763	18.316	17.647				
20	19.8	20.297	19.765	18.988	20.786	20.117	20.605	20.4	20.471				
22.4	21.418	21.374	23.024	20.93	22.05	21.782	22.95	22.368	22.8				
25	24.187	24.716	24.245	24.202	24.306	25.283	24.85	25.837	25				
28	27.292	27.304	28.036	26.736	28.106	28.006	28.844	28.523	28.877				
31.5	31.447	30.248	30.971	29.619	31.048	31.117	31.95	31.579	31.879				
35.5	36.406	35.514	34.311	34.776	34.397	34.708	35.5	35.088	35.294				
40	40.283	39.756	40.284	38.929	40.385	38.897	39.596	39.158	39.216				
45	44.733	43.09	45.096	42.194	45.208	42.642	44.375	43.936	43.765				
50	49.896	48.175	48.878	47.174	49	49.917	48.648	49.263	49.105				
56	55.957	54.229	54.647	53.102	54.783	55.87	56.948	54.92	55.059				
63	63.171	61.557	61.514	60.278	61.667	63.013	63.739	61.654	61.381				
71	71.1	67.713	69.826	66.306	70	68.162	71.888	69.806	68.908				
80	80.19	75.481	76.809	73.912	77	76.974	77.762	81.316	78.019				
90	91.457	85.046	85.62	83.279	85.833	88.439	87.816	86.427	90.882				
100	97.02	97.768	96.471	95.735	96.711	100.079	100.895	99.02	96.594				
112	110	113.186	110.901	110.833	111.176	115.862	114.174	109.386	110.67				
125	127.803	125.238	128.39	122.634	128.71	128.198	132.18	121.182	122.255				
140	146.633	139.074	142.06	136.183	142.414	142.362	146.254	142.279	135.439				
160	160.38	155.125	157.756	151.9	158.148	158.792	162.413	159.273	159.017				
180	175.901	170.993	175.962	167.438	176.4	178.079	181.157	172.632	178.011				
200	203.339	200.062	193.962	195.903	194.444	201.04	203.16	193.004	192.941				
224	225.149	223.845	226.936	219.192	227.5	226.272	229.355	217.257	215.711				
250	250.594	246.23	253.914	247.139	254.545	255.201	258.141	246.617	242.817				
280	280.665	282.605	279.305	276.73	287	291.058	291.144	271.278	275.63				
315	316.751	317.021	320.566	310.431	321.364	308.761	332.052	302.399	303.193				
355	355.625	336.946	359.606	329.942	360.5	350.069	352.249	340.72	337.975				
400	397.131		382.207		383.158		399.375		380.805				
450	447.376												

直交轴减速机 / 实际转动比

Bevel-Helical Gear Units/Actual Ratios

类型Types：QYJB2…，QYJB3…，QYJB4…

IN	传动比N,实际传动比 Transmission ratios iN,Actual Ratios i												
	机座号 Sizes												
	1	2	3	4	5	6	7	8	9	10	11	12	13
	实际传动比Actual Ratios i												
5	4.98	5.043	4.895	4.936	5.006		4.865		5.002		4.897		4.967
5.6	5.566	5.636	5.471	5.48	5.488		5.333		5.483		5.534		5.613
6.3	6.445	6.526	6.334	6.296	6.386	6.205	6.206	6.135	6.381	6.271	6.296	6.226	6.386
7.1	7.068	7.158	6.947	6.959	7.058	6.802	6.86	6.725	7.053	6.875	7.037	7.036	7.138
8	7.668	7.765	7.536	7.549	7.657	7.915	7.88	7.825	8.101	8	7.994	8.005	8.108
9	8.829	8.941	8.678	8.693	8.817	8.749	8.569	8.649	8.81	8.842	8.693	8.947	8.817
10	10.027	10.154	9.855	9.872	10.108	9.49	9.823	9.935	10.099	10.157	9.965	10.164	10.108
11.2	10.938	11.077	10.751	10.769	10.923	10.928	10.615	10.804	10.914	11.045	10.769	11.052	10.923
12.5	12.458	12.615	12.244	12.034	12.703	12.528	12.433	12.385	12.554	12.662	12.334	12.67	12.482
14	14.005	14.182	13.765	13.484	13.964	13.538	13.515	13.385	14.137	13.683	13.821	13.692	13.721
16	15.441	15.636	15.176	15.601	15.835	15.826	16.275	15.773	15.952	15.693	15.522	15.888	16.354
18	17.595	17.818	17.294	17.482	17.407	17.307	17.692	17.041	17.963	17.724	17.393	17.572	17.978
20			19.336	19.614	19.645	19.729	19.948	20.648	20.259	19.94	19.744	19.995	20.276
22.4			21.609	21.919	21.954	21.575	22.146	22.308	22.208	22.52	21.643	22.114	22.226
25			25.021	25.38	25.421	24.349	25.643	25.152	25.843	25.4	25.185	25.103	25.864
28			27.442	27.836	27.881	27.211	28.125	27.923	28.563	27.842	27.836	27.517	28.587
31.5			29.769	30.196	30.245	31.508	30.509	32.332	30.985	32.4	31.975	32.021	32.838
35.5			34.279	34.771	34.827	34.557	35.131	35.461	35.679	35.811	34.771	35.392	35.709
40			38.928	39.487	39.551	37.486	39.896	38.468	40.518	38.846	39.861	40.654	40.936
45			42.467	43.077	43.146	43.166	43.523	44.296	44.202	44.732	43.077	44.209	44.238
50			48.365	49.06	49.139	49.021	49.568	50.304	50.341	50.799	49.06	50.681	50.383
56			54.371	55.152	55.24	53.477	55.723	54.877	56.592	55.417	55.152	54.769	56.639
63			59.947	60.808	60.906	60.904	61.438	62.499	62.396	63.114	60.808	62.376	62.448
71			68.312	69.293	69.404	68.467	70.011	70.259	71.102	70.951	69.293	70.121	71.161
80					77.598	75.489	79.267	77.465	79.497	78.228	80.949	77.313	82.118
90					86.72	86.022	88.585	88.274	88.842	89.143	89.869	88.101	90.016
100					100.413	96.178	102.572	99.945	102.869	99.667	103.259	102.921	104.75
112					110.13	107.484	112.498	111.694	112.824	111.384	114.129	114.262	115.777
125					119.466	124.455	122.035	129.33	122.389	128.971	123.804	131.287	125.592
140					137.567	136.499	140.525	141.846	140.933	141.452	142.562	145.106	144.621
160					156.225	148.071	159.585	153.871	160.047	153.443	161.897	157.408	165.791
180					170.427	170.506	174.092	177.184	174.597	176.692	176.615	181.258	179.166
200					194.098	193.631	198.272	201.215	198.847	200.656	201.145	205.841	204.05
224					218.199	211.234	222.891	219.508	223.537	218.898	226.121	224.554	229.386
250					240.578	240.572	245.752	249.995	246.464	249.3	249.313	255.742	252.913
280					274.147	270.443	280.042	281.036	280.855	280.256	284.101	287.497	288.204
315					302.121	298.181	308.618	309.861	309.513	309	313.091	316.984	317.612
355						339.788		353.097		352.116		361.214	
400						374.46		389.127		388.046		398.073	

直交轴减速机／实际传动比
Bevel-helical Gear Units/Actual Ratios

类型Types：QYJB2…，QYJB3…，QYJB4…

传动比iN,实际传动比i　Transmission ratios iN,Actual Ratios i

IN	机座号 Sizes												
	14	15	16	17	18	19	20	21	22	23	24	25	26
	实际传动比iActual Ratios i												
5		4.963		4.88									
5.6		5.609	5.63	5.514									
6.3	6.156	6.34	6.362	6.234									
7.1	6.957	7.132	7.192	7.012	7.239								
8	7.915	8.101	8.09	7.965	8.143					按客户要求供货 On request			
9	8.847	8.81	9.19	8.662	9.25								
10	10.049	10.099	9.993	9.93	10.059								
11.2	10.928	10.914	11.456	10.731	11.531								
12.5	12.528	12.172	12.38	12.77	12.462	12.062		12.256					
14	13.538	13.81	13.832	13.79	14.654	13.709	13.698	13.902	13.719				
16	15.552	15.215	15.665	16.226	16.014	15.192	15.64	15.436	15.538				
18	17.007	17.262	17.29	17.522	18.62	17.267	17.252	17.51	17.279				
20	20.376	19.379	19.581	19.763	20.348	19.607	19.698	19.883	19.57				
22.4	22.282	21.9	21.982	22.333	22.95	22.158	22.368	22.47	22.222				
25	25.131	24.916	24.842	25.409	25.936	25.209	25.278	25.4	25.113				
28	27.548	27.847	28.263	28.398	29.507	28.175	28.759	28.571	28.389				
31.5	32.057	31.634	31.588	32.259	32.979	32.005	32.143	32.456	31.933				
35.5	35.432	34.4	35.883	35.08	37.463	34.804	36.513	35.294	36.275				
40	40.7	39.435	39.021	40.215	40.738	39.899	39.706	40.461	39.446				
45	44.259	42.617	44.732	43.46	46.702	43.117	45.518	43.725	45.221				
50	50.738	48.536	48.341	49.496	50.469	49.106	49.19	49.798	48.869				
56	54.831	54.562	55.055	55.641	57.479	55.203	56.022	55.981	55.656				
63	62.446	60.158	61.892	61.348	64.616	60.865	62.978	61.722	62.567				
71	70.2	68.553	68.239	69.909	71.243	69.358	69.438	70.335	68.984				
80	77.4	78.131	77.761	76.506	81.184	79.977	79.127	77.639	78.61				
90	88.2	85.645	88.626	83.865	88.846	87.67	91.242	87.739	86.772				
100	101.78	99.664	97.15	97.593	97.391	102.02	100.017	99.821	98.061				
112	111.569	110.155	113.052	107.865	113.333	112.759	116.389	111.565	111.565				
125	129.831	126.535	124.952	123.904	125.263	129.526	128.641	126.734	124.69				
140	143.498	137.599	143.532	134.739	143.889	140.851	147.769	137.815	141.643				
160	155.663	157.741	156.082	154.462	156.471	161.47	160.69	157.989	154.029				
180	179.248	170.467	178.93	166.923	179.375	174.496	184.212	170.735	176.576				
200	205.487	194.143	193.365	190.107	193.846	198.732	199.073	194.448	190.821				
224	222.065	218.249	220.222	213.712	220.769	223.408	226.722	218.592	217.324				
250	252.907	240.634	247.566	235.631	248.182	246.322	254.874	241.012	244.309				
280	284.31	274.21	272.957	268.51	273.636	280.692	281.015	274.641	269.366				
315	313.47	302.191	311.045	295.909	311.818	309.334	320.226	302.666	306.952				
355	357.21		342.784		343.636		352.902		338.273				
400	393.66												

平行轴减速机／转动惯量J1
Helical Gear Units/Mass Moments of Inertia J1

类型Types：QYJH1…，QYJH2…，QYJH3…，QYJH4…

转动惯量J2单位(kgm²) 是指相对于减速机输出轴d2的转动惯量，可按下式计算 J2=i²η*J1，转动惯量J1 单位(kgm²) 是指相对于减速机输入轴d1的转动惯量，输入轴不带风扇，如果输入轴d1带风扇，则应加上JL

Mass Moments of Inertia J2 in kgm² refers to the output shaft d2 of a gear unit and is calculated with the following formula:J2=i²η*J1.The mass mom ent of inertia J1 in kgm² refers to the input shaft d1 of a gear unit without fan. For shaft d1 with fan, JL has to be added.

IN	机座号 Sizes												
	1	2	3	4	5	6	7	8	9	10	11	12	13
	转动惯量J1 单位(kgm2) 是指相对于减速机输入轴d1的转动惯量 Mass Moments of Inertia J1 in kgm2 referring to shaft d1												
1.25	0.0048		0.0285		0.157		0.4228		0.9271				
1.4	0.0042		0.0259		0.1432		0.3849		0.8413				
1.6	0.0037		0.0224		0.1249		0.3345		0.7272		1.7511		3.7389
1.8	0.0033		0.0197		0.1088		0.3045		0.659		1.5889		3.2189
2	0.003		0.0182		0.0991		0.2769		0.596		1.4383		2.9044
2.24	0.0028		0.0167		0.0901		0.239		0.5376		1.2975		2.6113
2.5	0.0023		0.0148		0.0816		0.2159		0.483		1.1653		2.337
2.8	0.0021		0.0134		0.0738		0.201		0.4432		1.0408		2.0794
3.15	0.0015		0.0092		0.05		0.1402		0.3105		0.8423		1.6719
3.55	0.0013		0.0081		0.0437		0.1225		0.2728		0.7361		1.4732
4	0.0012		0.007		0.038		0.1058		0.2373		0.6465		1.2855
4.5	0.00087		0.0052		0.0297		0.0861		0.1996		0.4956		0.9652
5	0.00074		0.0045		0.0276		0.0748		0.1707		0.4062		0.8932
5.6	0.00065		0.0038		0.0233		0.064		0.141		0.3747		0.7557
JL			0.06		0.045		0.1		0.1		0.29		0.29
6.3			0.0055	0.0149	0.0329		0.0907		0.1995		0.5118		1.0873
7.1			0.0046	0.0134	0.0275		0.0746		0.164		0.4473		0.948
8			0.0041	0.0114	0.0245	0.0393	0.0655	0.1092	0.1438	0.2364	0.3906	0.6361	0.8255
9			0.0037	0.0102	0.0218	0.0323	0.0574	0.0884	0.126	0.1916	0.3178	0.5491	0.7172
10			0.003	0.0086	0.0182	0.0285	0.05	0.0767	0.1097	0.1664	0.276	0.4736	0.6211
11.2			0.002	0.0076	0.0159	0.0252	0.0441	0.0665	0.094	0.1443	0.2486	0.378	0.554
12.5			0.0017	0.0053	0.0116	0.0207	0.0334	0.0574	0.0712	0.1244	0.1899	0.3241	0.4217
14			0.0014	0.0045	0.01	0.0179	0.0266	0.0501	0.0604	0.1057	0.1615	0.2895	0.3642
16			0.0012	0.0038	0.0084	0.0133	0.0224	0.0383	0.0508	0.0804	0.1348	0.2226	0.3117
18			0.00099	0.0032	0.0071	0.0113	0.0189	0.0302	0.0416	0.0676	0.1162	0.1872	0.2761
20			0.00086	0.0028	0.006	0.0094	0.016	0.0252	0.0382	0.0565	0.0992	0.1549	0.233
22.4				0.0023	0.005	0.0079	0.0147	0.0211	0.032	0.046	0.0833	0.1328	
25						0.0067		0.0178		0.0421		0.1125	
28						0.0056		0.0163		0.0351		0.0938	
JL				0.006	0.01	0.01	0.045	0.045	0.045	0.045	0.1	0.1	0.29
22.4													0.2807
25					0.0065		0.0162		0.0391		0.1026		0.2287
28					0.0054		0.0144		0.0325		0.0833		0.1866
31.5					0.0048	0.0069	0.0121	0.0173	0.0289	0.0414	0.0724	0.1105	0.1629
35.5					0.0042	0.0057	0.0107	0.0153	0.0256	0.0342	0.0629	0.0892	0.1421
40					0.0034	0.005	0.0089	0.0128	0.0215	0.0303	0.0545	0.0773	0.1237
45					0.003	0.0044	0.0078	0.0113	0.0189	0.0268	0.0481	0.0668	0.1075
50					0.0023	0.0036	0.0057	0.0093	0.0136	0.0223	0.0359	0.0577	0.0762
56					0.0019	0.0031	0.0049	0.0082	0.0117	0.0196	0.0283	0.0507	0.0644
63					0.0016	0.0024	0.0041	0.006	0.0099	0.0142	0.0238	0.038	0.0544
71					0.0012	0.002	0.0032	0.0051	0.0074	0.0121	0.019	0.0298	0.042
80					0.001	0.0017	0.0028	0.0043	0.0062	0.0102	0.016	0.025	0.0385
90					0.00087	0.0013	0.0023	0.0034	0.0052	0.0077	0.0145	0.0199	0.0318
100						0.0011		0.0029		0.0065		0.0167	
112						0.0009		0.0024		0.0054		0.0152	
JL					0.006	0.006	0.01	0.01	0.02	0.02	0.045	0.045	0.045
100							0.0033		0.0067		0.0175		0.0396
112							0.0027		0.0055		0.0156		0.0325
125							0.0024	0.0033	0.0049	0.0068	0.0131	0.0179	0.0287
140							0.002	0.0028	0.0043	0.0056	0.0116	0.016	0.0253
160							0.0018	0.0025	0.0035	0.005	0.0097	0.0134	0.0208
180							0.0015	0.0021	0.003	0.0044	0.0085	0.0119	0.018
200							0.0012	0.0018	0.0023	0.0035	0.0059	0.0099	0.0134
224							0.00097	0.0016	0.0019	0.0031	0.0051	0.0086	0.0113
250							0.00081	0.0013	0.0016	0.0023	0.0043	0.0061	0.0095
280							0.00065	0.00098	0.0013	0.002	0.0035	0.0052	0.0079
315							0.0006	0.00082	0.0011	0.0016	0.003	0.0043	0.0067
355							0.0005	0.00066	0.00096	0.0014	0.0025	0.0036	0.0056
400								0.0006		0.0011		0.0031	
450								0.0005		0.00097		0.0026	

平行轴减速机／转动惯量J1

Helical Gear Units/Mass Moments of Inertia J1

类型Types：QYJH1…，QYJH2…，QYJH3…，QYJH4…

转动惯量J₂单位(kgm²) 是指相对于减速机输出轴d₂的转动惯量，可按下式计算：$J_2=i_x^2 \cdot J_1$；转动惯量J₁ 单位(kgm²) 是指相对于减速机输入轴d₁的转动惯量，输入轴不带风扇，如果输入轴d₁带风扇，则应加上JL

Mass Moments of Inertia J₂ in kgm² refers to the output shaft d₂ of a gear unit and is calculated with the following formula: $J_2=i_x^2 \cdot J_1$. The mass mom ent of inertia J₁ in kgm² refers to the input shaft d₁ of a gear unit without fan. For shaft d₁ with fan, JL has to be added.

IN	机座号 Sizes												
	14	15	16	17	18	19	20	21	22	23	24	25	26
	转动惯量J1 单位(kgm2) 是指相对于减速机输入轴d1的转动惯量 Mass Moments of Inertia J1 in kgm2 referring to shaft d1												
1.25													
1.4													
1.6													
1.8													
2		6.8655		11.6548		21.8584							
2.24		6.1491		10.3549		18.6492							
2.5		5.5216		9.3831		16.8673							
2.8		4.9573		8.4273		14.7965							
3.15		3.9096		6.7095		11.9834				按客户要求供货 On request			
3.55		3.4057		5.8542		11.1368							
4		2.9306		5.047		9.5179							
4.5		2.3019		4.0029		7.8709							
5		1.9601		3.5545		6.6571							
5.6		1.6568		3.0066		5.5019							
JL		0.69		0.69		0.69							
6.3		2.6799		5.2845		10.5289							
7.1		2.3538	2.8931	4.3679	5.7591	9.2492	11.3721	12.2969					
8	1.2839	2.0651	2.5287	3.8397	4.722	8.1117	9.9364	10.7071	13.215				
9	1.1082	1.808	2.2077	3.3666	4.129	7.0946	8.6683	9.3069	11.4516				
10	0.9553	1.5782	1.9236	2.9408	3.6012	6.2359	7.5421	8.1419	9.9054				
11.2	0.8216	1.3718	1.671	2.556	3.1293	5.4896	6.5975	7.1415	8.6256				
12.5	0.7041	1.1198	1.4455	2.0404	2.7059	4.4208	5.7819	5.6707	7.5325				
14	0.6231	0.9578	1.1799	1.7645	2.1567	3.7953	4.6544	4.8559	5.9832				
16	0.4721	0.8265	1.005	1.5114	1.8573	3.2226	3.9795	4.1218	5.1024				
18	0.4044	0.673	0.8639	1.2153	1.5843	2.5603	3.3655	3.2191	4.3129				
20	0.3434	0.5438	0.7022	1.1227	1.2714	2.2165	2.6665	2.7632	3.3611				
22.4	0.3032		0.5653		1.1726		2.3021		2.8777				
25	0.2542												
28													
JL	0.29	0.29	0.29	0.69	0.69	0.69	0.69	0.69	0.69				
22.4		0.7409		0.8137		1.6434		3.7138					
25		0.6011	0.7603	0.6552	0.8546	1.3216	1.7165	3.0172	3.809				
28	0.2974	0.5232	0.6156	0.5669	0.6857	1.1429	1.3759	2.6255	3.0886				
31.5	0.2413	0.4553	0.5351	0.4909	0.592	0.9874	1.1871	2.2815	2.6841				
35.5	0.196	0.3689	0.465	0.3943	0.5113	0.8515	1.0232	1.978	2.3293				
40	0.1705	0.3198	0.3759	0.3398	0.4091	0.7323	0.8803	1.7091	2.0167				
45	0.1483	0.2896	0.3254	0.3064	0.3516	0.6501	0.7552	1.4696	1.7402				
50	0.1287	0.2105	0.2944	0.2241	0.3165	0.4647	0.6692	1.1988	1.4943				
56	0.1114	0.1782	0.2145	0.1886	0.2322	0.3961	0.4786	1.0146	1.2189				
63	0.0793	0.1491	0.1812	0.1569	0.1949	0.3344	0.4073	0.8665	1.0304				
71	0.0669	0.1216	0.1515	0.1289	0.1619	0.2818	0.3431	0.67	0.879				
80	0.0564	0.1034	0.1235	0.1093	0.133	0.2352	0.2893	0.5346	0.6798				
90	0.0435	0.0865	0.105	0.0911	0.1126	0.1898	0.241	0.4883	0.5418				
100	0.0398		0.0877		0.0937		0.1943		0.4946				
112	0.0329												
JL	0.045	0.1	0.1	0.1	0.1								
100		0.108		0.113		0.2401		0.6098					
112		0.0875	0.1089	0.0916	0.1149	0.1936	0.2436	0.5276	0.6147				
125	0.0403	0.076	0.0881	0.0796	0.093	0.1681	0.1962	0.4561	0.5316				
140	0.0331	0.066	0.0766	0.0691	0.0808	0.1457	0.1702	0.3653	0.4594				
160	0.0292	0.057	0.0664	0.0598	0.0701	0.1254	0.1474	0.314	0.3677				
180	0.0258	0.0498	0.0573	0.0524	0.0606	0.1065	0.1268	0.2809	0.3158				
200	0.0211	0.038	0.0501	0.0393	0.053	0.0811	0.1076	0.2157	0.2825				
224	0.0183	0.0299	0.0382	0.031	0.0398	0.0681	0.082	0.1819	0.217				
250	0.0136	0.025	0.0301	0.0259	0.0314	0.0569	0.0688	0.1506	0.1829				
280	0.0115	0.021	0.0251	0.0218	0.0262	0.0463	0.0574	0.1297	0.1514				
315	0.0096	0.0177	0.0211	0.0184	0.0221	0.0424	0.0467	0.1097	0.1299				
355	0.008	0.0162	0.0177	0.0169	0.0186	0.0363	0.0427	0.0916	0.1103				
400	0.0068		0.0162		0.017		0.0366		0.092				
450	0.0056												

直交轴减速机／转动惯量J1

Bevel-helical Gear Units/Mass Moments of Inertia J1

类型Types：QYJB2…，QYJB3…，QYJB4…

转动惯量J₂单位(kgm²) 是指相对于减速机输出轴d₂的转动惯量，可按下式计算：$J_2=i_x^2 \cdot J_1$；转动惯量J₁ 单位(kgm²) 是指相对于减速机输入轴d₁的转动惯量，输入轴不带风扇，如果输入轴d₁带风扇，则应加上JL

Mass Moments of Inertia J₂ in kgm² refers to the output shaft d₂ of a gear unit and is calculated with the following formula: $J_2=i_x^2 \cdot J_1$. The mass mom ent of inertia J₁ in kgm² refers to the input shaft d₁ of a gear unit without fan. For shaft d₁ with fan, JL has to be added.

IN	机座号 Sizes												
	1	2	3	4	5	6	7	8	9	10	11	12	13
	转动惯量J1 单位(kgm²) 是指相对于减速机输入轴d1的转动惯量 Mass Moments of Inertia J1 in kgm2 referring to shaft d1												
5	0.0021	0.0049	0.0113	0.0314	0.0707		0.1988		0.4403		1.2743		2.77
5.6	0.0019	0.0043	0.0096	0.0262	0.0604		0.1691		0.3744		1.0697		2.3418
6.3	0.0016	0.0035	0.0076	0.0228	0.0495	0.0806	0.1365	0.2276	0.2988	0.4986	0.8428	1.4755	1.8526
7.1	0.0014	0.0033	0.0071	0.0197	0.042	0.0687	0.1207	0.1931	0.2543	0.4229	0.7257	1.2273	1.6222
8	0.0012	0.0027	0.0057	0.0152	0.0321	0.0555	0.0875	0.1542	0.1874	0.3346	0.525	0.9645	1.1744
9	0.001	0.0023	0.0052	0.0129	0.0295	0.047	0.0786	0.1352	0.1709	0.2837	0.4753	0.8231	1.0617
10	0.00084	0.0018	0.0039	0.0104	0.025	0.0363	0.0681	0.0985	0.1456	0.2097	0.4072	0.6005	0.9214
11.2	0.00079	0.0017	0.0037	0.0093	0.0214	0.0327	0.059	0.0879	0.1241	0.1897	0.3493	0.5392	0.7969
12.5	0.00054	0.0012	0.0028			0.0274		0.0752		0.1599		0.4557	
14	0.00043	0.00098	0.0023			0.0235		0.065		0.1363		0.3909	
16	40	0.00082	0.0019										
18	0.00031	0.00063	0.0015										
JL	0.005	0.006	0.01	0.02	0.045	0.045	0.1	0.1	0.1	0.1	0.29	0.29	0.69
12.5				0.0073	0.0159		0.0445		0.0995		0.274		0.6152
14				0.0071	0.0156		0.0436		0.0967		0.2671		0.6026
16				0.006	0.0136	0.0174	0.0368	0.0487	0.0842	0.1084	0.2344	0.3029	0.5141
18				0.0069	0.0133	0.0168	0.0363	0.0474	0.0825	0.104	0.23	0.2925	0.5068
20			0.0023	0.0065	0.0124	0.0145	0.0339	0.0393	0.077	0.0897	0.2146	0.2527	0.4742
22.4			0.0021	0.0047	0.0105	0.0141	0.0282	0.0385	0.0657	0.087	0.1822	0.2461	0.4026
25			0.0017	0.0039	0.0083	0.013	0.0243	0.0356	0.0534	0.0805	0.1462	0.227	0.3196
28			0.0015	0.0036	0.0077	0.0111	0.0209	0.0296	0.0452	0.0687	0.1286	0.1926	0.2714
31.5			0.0013	0.0029	0.0062	0.0087	0.0162	0.0253	0.0348	0.0555	0.0936	0.1539	0.2004
35.5			0.0011	0.0024	0.0055	0.008	0.0137	0.0218	0.0315	0.047	0.0837	0.1349	0.1819
40			0.00089	0.0019	0.0041	0.0065	0.011	0.0169	0.0265	0.0363	0.072	0.0983	0.1539
45			0.00083	0.0018	0.0039	0.0057	0.0098	0.0142	0.0227	0.0326	0.0623	0.0877	0.1312
50			0.00057	0.0013	0.003	0.0043	0.0081	0.0114	0.0178	0.0274	0.0469	0.0751	0.1028
56			0.00046	0.0011	0.0025	0.004	0.0068	0.0102	0.0146	0.0235	0.0384	0.0649	0.0853
63			0.00042	0.00087	0.0021	0.0031	0.0059	0.0084	0.0124	0.0184	0.0326	0.0489	0.0725
71			0.00033	0.00067	0.0016	0.0026	0.0047	0.007	0.01	0.015	0.0262	0.04	0.0585
80						0.0021		0.0061		0.0128		0.0339	
90						0.0016		0.0048		0.0102		0.0272	
JL			0.005	0.006	0.01	0.01	0.02	0.02	0.045	0.045	0.1	0.1	0.29
80					0.0024		0.0057		0.0129		0.035		0.0795
90					0.0021		0.0049		0.011		0.0291		0.0678
100					0.0018	0.0024	0.004	0.0058	0.0086	0.0131	0.025	0.0358	0.0549
112					0.0016	0.0022	0.0037	0.0049	0.0079	0.0111	0.0215	0.0297	0.0465
125					0.0013	0.0018	0.003	0.004	0.0064	0.0087	0.0167	0.0254	0.0359
140					0.0011	0.0016	0.0025	0.0038	0.0057	0.0081	0.0141	0.0219	0.0323
160					0.00091	0.0013	0.002	0.0031	0.0043	0.0065	0.0113	0.017	0.0271
180					0.00085	0.0011	0.0018	0.0025	0.004	0.0058	0.0101	0.0143	0.0233
200					0.00058	0.00092	0.0013	0.002	0.0031	0.0043	0.0083	0.0114	0.0182
224					0.00047	0.00086	0.0011	0.0018	0.0025	0.0041	0.007	0.0102	0.0149
250					0.00043	0.00059	0.00089	0.0014	0.0021	0.0031	0.006	0.0084	0.0127
280					0.00033	0.00047	0.00069	0.0011	0.0016	0.0026	0.0048	0.0071	0.0102
315					0.00028	0.00043	0.00058	0.00091	0.0014	0.0021	0.004	0.0061	0.0081
355						0.00034		0.00069		0.0016		0.0048	
400						0.00028		0.00059		0.0014		0.0041	

直交轴减速机 / 转动惯量J1
Bevel-helical Gear Units/Mass Moments of Inertia J1

类型Types：QYJB2…，QYJB3…，QYJB4…

转动惯量J2单位(kgm2) 是指相对于减速机输出轴d1的转动惯量，可按下式计算:J2=iN*iN*J1；转动惯量J1 单位(kgm2) 是指相对于减速机输入轴d1的转动惯量，输入轴不带风扇，如果输入轴d1带风扇，则应加上JL

Mass Moments of Inertia J2 in kgm2 refers to the output shaft d2 of a gear unit and is calculated with the following formula:J2=iN*iN*J1.The mass moment of inertia J1 in kgm2 refers to the input shaft d1 of a gear unit without fan. For shaft d1 with fan,JL has to be added.

IN	机座号 Sizes												
	14	15	16	17	18	19	20	21	22	23	24	25	26
	转动惯量J1 单位(kgm2) 是指相对于减速机输入轴d1的转动惯量 Mass Moments of Inertia J1 in kgm2 referring to shaft d1												
5		6.1753											
5.6		5.3415	6.6007	10.3549									
6.3	3.0962	4.4466	5.6746	8.5744									
7.1	2.5972	3.7296	4.7073	7.1324	9.0369								
8	2.05	2.7508	3.9356	5.0109	7.4979					按客户要求供货 On request			
9	1.7802	2.5048	2.9105	4.5186	5.2942								
10	1.2968	2.1468	2.6398	3.8518	4.7581								
11.2	1.1653	1.7964	2.2495	3.3164	4.034								
12.5	1.0001		1.8843	-	3.4725								
14	0.8634												
16													
18													
JL	0.69	0.69	0.69	0.69	0.69								
12.5		1.6952		3.4843		7.8896		8.3877					
14		1.6558	1.7505	3.4451	3.5988	7.7305	8.0659	8.2186	8.6052				
16	0.6638	1.4797	1.7023	3.0661	3.5397	6.9989	7.84	7.4408	8.3643				
18	0.6456	1.4545	1.5152	3.0418	3.137	6.8398	6.956	7.2717	7.4142				
20	0.5424	1.3716	1.4843	2.8806	3.1004	6.3626	6.8399	6.7643	7.2972				
22.4	0.5318	1.1459	1.3952	2.4284	2.9267	5.4882	6.4527	5.8027	6.8842				
25	0.4938	0.9016	1.1644	1.9196	2.4645	4.5614	5.5587	4.8075	5.8965				
28	0.4189	0.7728	0.9159	1.6758	1.9474	3.8203	4.6166	4.0148	4.8809				
31.5	0.3317	0.5615	0.7842	1.2159	1.6981	2.8212	3.8639	2.9719	4.0729				
35.5	0.2812	0.5062	0.5703	1.0968	1.2332	2.5642	2.855	2.6917	3.0169				
40	0.2079	0.4306	0.5137	0.9481	1.1114	2.192	2.5928	2.289	2.7297				
45	0.1882	0.3694	0.4363	0.8188	0.9592	1.8351	2.2138	1.9182	2.318				
50	0.1587	0.2765	0.3743	0.5713	0.8283	1.4	1.8537	1.4641	1.9429				
56	0.1353	0.2284	0.2802	0.4692	0.5787	1.1439	1.4144	1.1946	1.4832				
63	0.106	0.1956	0.2314	0.4054	0.475	1.0429	1.1553	1.0845	1.2097				
71	0.0878	0.1587	0.1981	0.3333	0.4101	0.873	1.0522	0.9051	1.097				
80	0.0745		0.1605		0.3369		0.8802		0.9147				
90	0.0601												
JL	0.29	0.29	0.29	0.69	0.69	0.69	0.69	0.69	0.69				
80		0.2219		0.2276		0.4955		1.412					
90		0.1883	0.2234	0.1931	0.2307	0.4203	0.5009	1.1776	1.4199				
100	0.0807	0.1507	0.1896	0.1542	0.1956	0.3327	0.4248	0.9261	1.1838				
112	0.0688	0.1323	0.1516	0.1352	0.1561	0.2821	0.336	0.7924	0.9309				
125	0.0556	0.0964	0.133	0.0985	0.1367	0.2085	0.2848	0.5767	0.7962				
140	0.0471	0.0861	0.0969	0.0879	0.0997	0.1887	0.2106	0.519	0.5796				
160	0.0364	0.0738	0.0866	0.0752	0.0889	0.1591	0.1905	0.4404	0.5215				
180	0.0327	0.0638	0.0742	0.065	0.076	0.1357	0.1605	0.3778	0.4423				
200	0.0274	0.0481	0.0641	0.049	0.0657	0.1063	0.1368	0.2829	0.3794				
224	0.0235	0.0393	0.0483	0.04	0.0496	0.088	0.1071	0.2335	0.2842				
250	0.0184	0.0333	0.0395	0.0339	0.0404	0.0747	0.0887	0.1998	0.2345				
280	0.0151	0.0267	0.0335	0.0272	0.0343	0.0603	0.0753	0.1619	0.2007				
315	0.0128	0.0217	0.0269	0.0221	0.0275	0.0493	0.0607	0.1289	0.1625				
355	0.0103		0.0218		0.0223		0.0497		0.1294				
400	0.0082												

QYJB2

减速机
选择ISO配合精度/平键和键槽

Gear units
Selection of ISO fits /Parallel keys and keyways

选择ISO配合精度Selection of ISO fits

选择ISO配合精度 Selection of ISO fits	轴shaft d 大于 Above mm	至 To mm	轴公差 Shaft tolerance	孔公差 Bore tolerance
轴公差根据东海标准确定 Shaft tolerance acc. To Donghai standard	--	25	k6	H7
	25	100	m6	
	100	--	n6	

对于重载工作条件，如带载反向回转，建议采用比较紧密的配合，轮毂键槽宽 度应选择ISOP9公差等级。

For heavy-duty operating conditions, e.g. reversing under load, it is recommended that a tighter fit and for the hub keyway width the ISO P9 tolerance is selected.

平键 Parallel keys

平键紧固方式，采用无锥度联接。 Drive type fastening without taper action.	直径 Diameter d 大于 Above mm	至 To mm	宽度 Width 1) b mm	高度 Height h mm	轴键槽深度 Depth of keyway in shaft t1 mm	轮毂键槽深度 Depth of keyway in hubd+t2 GB/T1095-79 mm
平键和键槽根据GB/T1095-79标准确定 Parallel key and keyway acc. To GB/T1095-79	8	10	3	3	1.8	d+1.4
	10	12	4	4	2.5	d+1.8
	12	17	5	5	3	d+2.3
	17	22	6	6	3.5	d+2.8
	22	30	8	7	4	d+3.3
	30	38	10	8	5	d+3.3
	38	44	12	8	5	d+3.3
	44	50	14	9	5.5	d+3.8
	50	58	16	10	6	d+4.3
	58	65	18	11	7	d+4.4
	65	75	20	12	7.5	d+4.9
	75	85	22	14	9	d+5.4
	85	95	25	14	9	d+5.4
1)重载条件下轮毂平键键槽宽度b的公差带应按GBJS9或GBP9确定。 1)The tolerance zone for the hub keyway widthb for parallel key is ISO JS9, or ISO P9 for heavy-duty operating conditions.	95	110	28	16	10	d+6.4
	110	130	32	18	11	d+7.4
	130	150	36	20	12	d+8.4
	150	170	40	22	13	d+9.4
	170	200	45	25	15	d+10.4
	200	230	50	28	17	d+11.4
	230	260	56	32	20	d+12.4
	260	290	63	32	20	d+12.4
	290	330	70	36	22	d+14.4
	330	380	80	40	25	d+15.4
	380	440	90	45	28	d+17.4
	440	500	100	50	31	d+19.4

直交轴带辅助传动 Bevel-helical with assistant drive

减速机选型图表
Gear Units For Map-table Of Choice

QYJB3,FSH QYJB3,FHH QYJB3,FDH

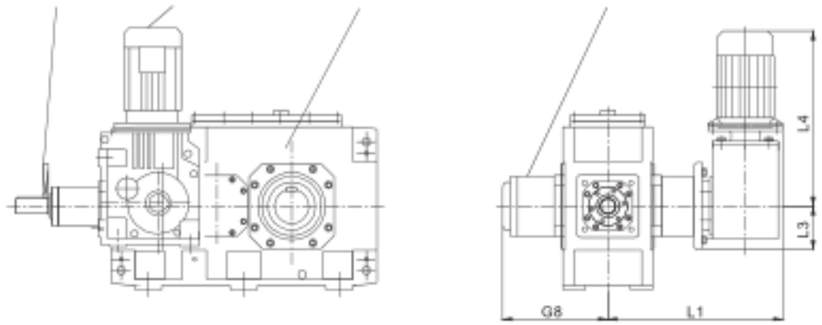

辅助传动减速机参数 Assistant Drive Gear Units Parameter						外形尺寸 out dimensions				
型号 Type	输入转速 Input speed(r/min)	输出转速 Out speed(r/min)	输出转矩 Out troque(kNm)	辅助传动减速机型号 assistant drive gear units type	电机 motor(kw)	G8	L1	L3	L4	重量 weight(kg)
4	1450	3.1	3.2	TF67-90S-4P	1.1	275	470	125	435	280
5	1450	3.1	3.2	TF67-90S-4P	1.1	295	490	125	435	395
6	1450	2.5	4.0	TF67-90S-4P	1.1	295	490	125	435	450
7	1450	3.1	6.3	TF77-100L1-4P	2.2	356	600	125	583	663
8	1450	2.5	7.9	TF77-100L1-4P	2.2	356	600	125	583	748
9	1450	2.3	11.8	TF87-100L2-4P	3	388	700	175	680	1050
10	1450	1.8	14.8	TF87-100L2-4P	3	388	700	175	680	1180
11	1450	2.3	11.6	TF87-100L2-4P	3	438	700	175	680	1615
12	1450	1.8	14.7	TF87-100L2-4P	3	438	700	175	680	1890

注：表中的重量不包括逆止器，风扇的重量 Note:table`s weight barring backspin machine and fan

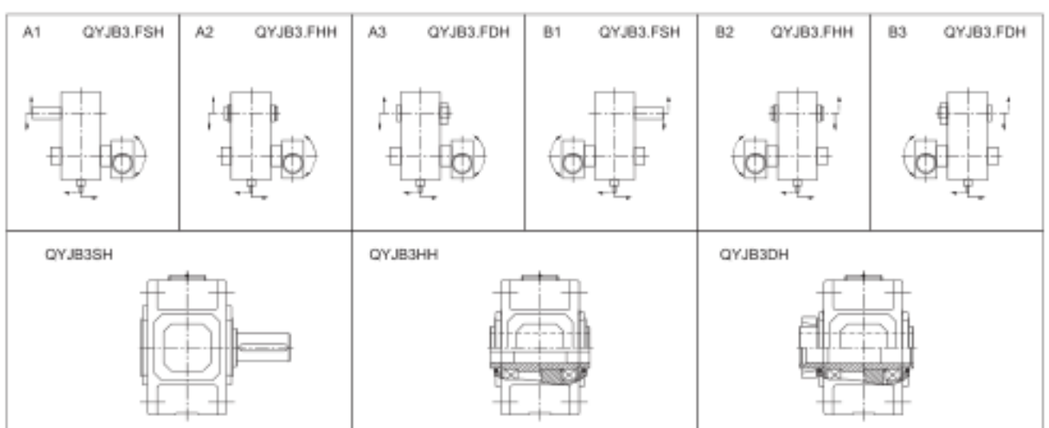

注：QYJB3.F…中的F-带辅助传动 Note: QYJB3.F…middle F-with assistant drive

平行轴减速机 Helical Gear Units

类 型：QYJH1SH 1-19 卧式安装外型尺寸图
Types：QYJH1SH 1-19 Horizontal out dimensions

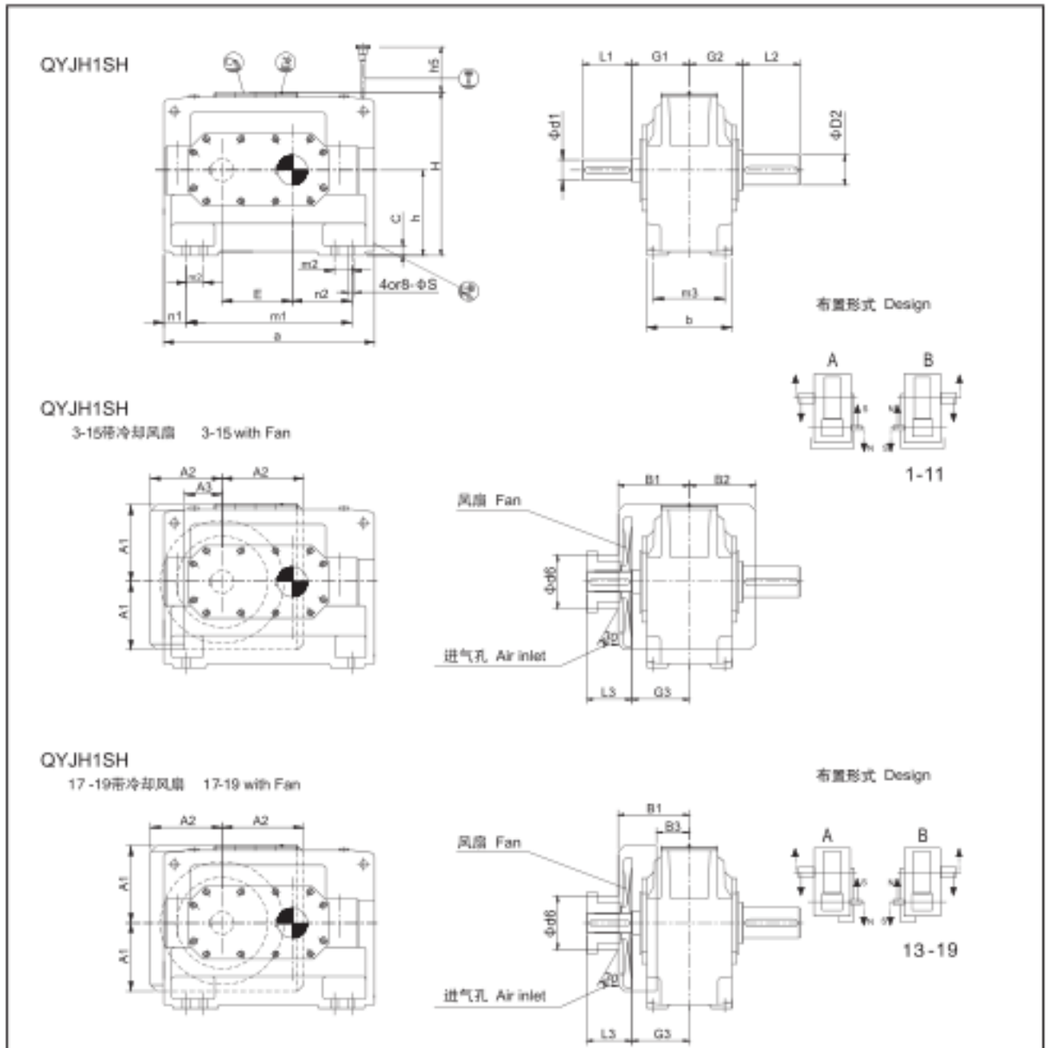

注：1）k6 ≤Φ 24 Φ 28 ≤ m6 ≤Φ 100 n6 ＞Φ 100
2）安装基础螺栓前，应先拆下风扇罩
3）1 号不带风扇

Note：1）k6 ≤Φ 24 Φ 28 ≤ m6 ≤Φ 100 n6 ＞Φ 100
2）Remove air vover before fitting the foundation bolts Pour la mise en place des vis
3）1 without fan

平行轴减速机 Helical Gear Units

类 型：QYJH 1-19 卧式安装
Types：QYJH 1-19 Horizontal

规格 Size	尺寸mm Dimensions in mm																
	输 入 轴 Input																
	I_N=1.25-2.8			I_N=1.6-2.8			I_N=2-2.8			I_N=3.15-4			I_N=4.5-5.6			G_1	G_3
	d_1[1]	l_1	l_3	d_1[1]	L_1	L_3	D_1[1]	l_1	L_3	d_1[1]	L_1	l_3	D_1[1]	l_1	l_3		
1	40	70								30	50	-	24	40	-	110	-
3	60	125	105							45	100	80	32	80	60	170	190
5	85	160	130							60	135	105	50	110	80	210	240
7	100	200	165							75	140	105	60	140	105	250	285
9	110	200	165							90	165	130	75	140	105	280	315
11				130	240	205				110	205	170	90	170	135	325	360
13				150	245	200				130	245	200	100	210	165	365	410
15							180	290	340	150	250	200	125	250	200	360	410
17							200	330	280	170	290	240	140	250	200	400	450
19							220	340	290	190	340	290	160	300	250	440	490

规格 Size	尺寸mm Dimensions in mm																			
	减速机 Gear units																			
	a	A_1	A_2	A_3	b	B_1	B_2	B_3	c	D_5	E	h	H_5	H	m_1	m_2	m_3	n_1	N_2	s
1	295	-		-	150	-	-	-	18	-	90	140	55	275	220	-	120	37.5	80	12
3	420	150	145	80	200	205	130	-	28	130	130	200	85	375	310	-	160	55	110	19
5	580	225	215	115	285	255	185	-	35	190	185	290	100	525	440	-	240	70	160	24
7	690	255	250	120	375	300	230	-	45	245	225	350	75	625	540	-	315	75	195	28
9	805	300	265	140	425	330	265	-	50	280	265	420	50	735	625	-	350	90	225	35
11	960	360	330	190	515	375	320	-	60	350	320	500	40	875	770	-	440	95	280	35
13	1100	415	350	-	580	430	-	150	70	350	370	580	40	1020	870	-	490	115	315	42
15	1295	500	430	-	545	430	-	120	80	450	442	600	10	1115	1025	-	450	135	370	48
17	1410	550	430		615	470	-	150	80	445	490	670	-	1235	1170	130	530	120	425	42
19	1590	630	475	-	690	510	-	190	90	445	555	760	-	1395	1290	150	590	150	465	48

规格 Size	尺寸mm Dimensions in mm			润滑油 Oil		重量 Weight
	输出轴 Output			轴封 Shaft seal	迷宫式密封 Labyrinth seal	
	d_2[1]	G_2	L_2	（L）	（L）	（kg）
1	45	110	80	2.5	2.3	55
3	60	170	125	7	5.5	128
5	85	210	160	22	19	302
7	105	250	200	42	36	547
9	125	270	210	68	60	862
11	150	320	240	120	106	1515
13	180	360	310	175	155	2395
15	220	360	350	190	156	3200
17	240	400	400	270	225	4250
19	270	440	450	390	330	5800

平行轴减速机 Helical Gear Units

类 型：QYJH2.H 3-12 卧安装外型尺寸图
Types：QYJH2.H 3-12 Horizontal out dimensions

QYJH2SH QYJH2DH

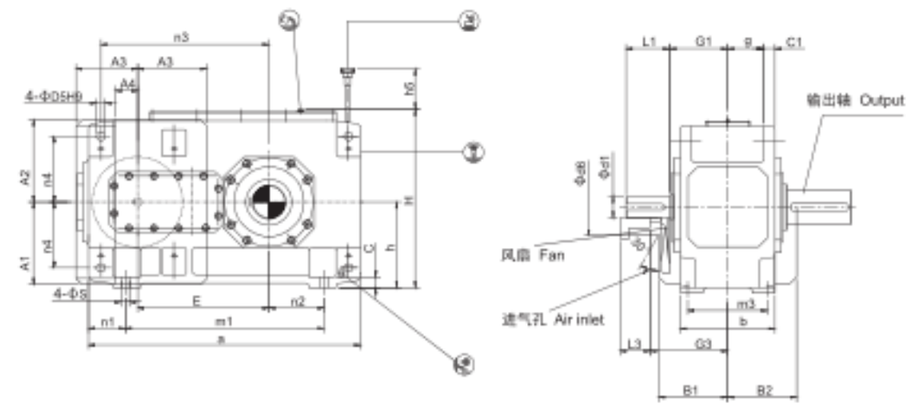

输出轴 Output			布置形式 Design
QYJH2SV 实心轴 Solid shaft	QYJH2HV 空心轴 Hollow shaft	QYJH2DV 带胀紧盘的空心轴 Hollow shaft for shrink disk	

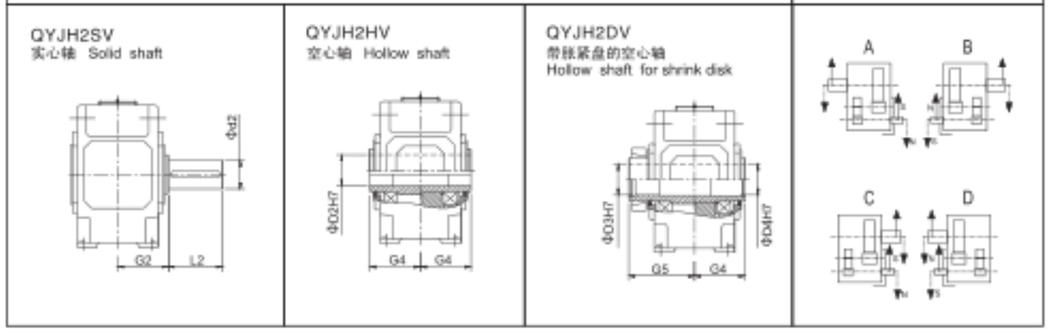

注： 1 ） m6 ≤ϕ 100 n6 ＞ϕ 100

2 ） 扭力支撑位于工作机侧

3 ） 安装基础螺栓前，应先拆下风扇罩

Note： 1 ） m6 ≤ϕ 100 n6 ＞ϕ 100

2 ） Torque support on driven machine side

3 ） Remove air vover before fitting the foundation Bolts Pour la mise en place des vis

平行轴减速机 Helical Gear Units

类 型：QYJH2.H 3-12 卧式安装
Types：QYJH2.H 3-12 Horizontal

规格 Size	尺寸mm Dimensions in mm													
	输入轴 Input													
	I_N=6.3-11.2			I_N=8-14			I_N=12.5-22.4			I_N=16-28			G_1	G_2
	d_1[1]	l_1	l_3	d_1[1]	L_1	l_1	d_1[1]	L_1	L_3	D_1[1]	L_1	L_3		
3	35	60	-				28	50					135	-
4	45	100	80				32	80	60				170	190
5	50	100	80				38	80	60				195	215
6				50	100	80				38	80	60	195	215
7	60	135	105				50	110	80				210	240
8				60	135	105				50	110	80	210	240
9	75	140	110				60	140	110				240	270
10				75	140	110				60	140	110	240	270
11	90	165					70	140	105				275	310
12				90	165	130				70	140	105	275	310

规格 Size	尺寸mm Dimensions in mm											
	减速机 Gear units											
	a	A_1	A_2	A_3	A_4	b	B_1	B_2	c	C_1	D_5	d_5
3	450	-	-	-	-	190	-	-	22	24±1	18	-
4	565	196	225	150	30	215	205	158	28	30 ± 1	24	136
5	640	225	260	175	55	255	230	177.5	28	30 ± 1	24	150
6	720	225	260	175	55	255	230	177.5	28	30 ± 1	24	150
7	785	272	305	210	70	300	255	210	35	36 ± 1	28	200
8	890	272	305	210	70	300	255	210	35	36 ± 1	28	200
9	925	312	355	240	100	370	285	245	40	45± 1.5	36	200
10	1025	312	355	240	100	370	285	245	40	45± 1.5	36	200
11	1105	372	420	285	135	430	325	285	50	54± 1.5	40	210
12	1260	372	420	285	135	430	325	285	50	54± 1.5	40	210

规格 Size	尺寸mm Dimensions in mm											
	减速机 Gear units											
	E	g	h	H_0	H	m_1	m_3	N_1	n_2	n_3	n_4	s
3	220	71	175	110	360	290	160	80	65	285	132.5	15
4	270	77.5	200	110	415	355	180	105	85	345	150	19
5	315	97.5	230	150	482	430	220	105	100	405	180	19
6	350	97.5	230	150	482	510	220	105	145	440	180	19
7	385	114	280	190	572	545	260	120	130	500	215	24
8	430	114	280	190	582	650	260	120	190	545	215	24
9	450	140	320	205	662	635	320	145	155	585	245	28
10	500	140	320	215	662	735	320	145	205	635	245	28
11	545	161	380	250	782	775	370	165	180	710	300	35
12	615	161	380	250	790	930	370	165	265	780	300	35

规格 Size	尺寸mm Dimensions in mm									润滑油 Oil	迷宫式密封 Labyrinth seal	重量
	输 出 轴 Input									轴封Shaft seal		Weight
	QYJH2SH			QYJH2HH		QYJH2DH						
	d_2[1]	G_2	l_2	D_2[1]	G_4	D_3	D_4	G_4	G_5	(L)	(L)	(kg)
3	65	125	140	65	125	70	70	125	180	6	4.5	115
4	80	140	170	80	140	85	85	140	205	10	7	190
5	100	165	210	95	165	100	100	165	240	15	11	300
6	110	165	210	105	165	110	110	165	240	16	12	355
7	120	195	210	115	195	120	120	195	280	27	21	505
8	130	195	250	125	195	130	130	195	285	30	23	590
9	140	235	250	135	235	140	145	235	330	42	33	830
10	160	235	300	150	235	150	155	235	350	45	34	960
11	170	270	300	165	270	165	170	270	400	71	58	1335
12	180	270	300	180	270	180	185	270	405	76	60	1615

平行轴减速机 Helical Gear Units

类 型：QYJH2.H, QYJH2.M 13-22 卧安装外型尺寸图
Types：QYJH2.H, QYJH2.M 13-22 Horizontal out dimensions

QYJH2SH QYJH2HH QYJH2DH

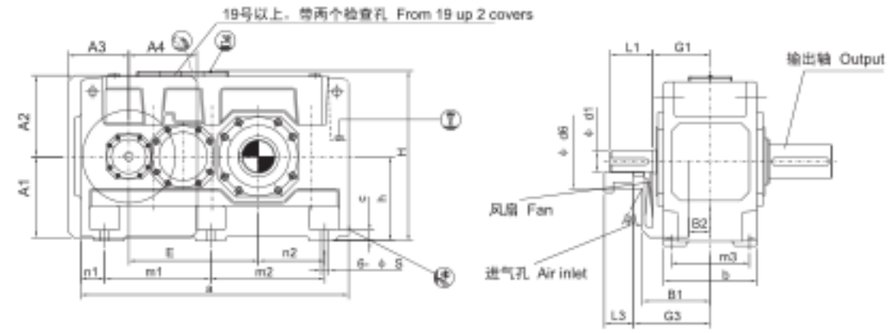

QYJH2HM QYJH2DM

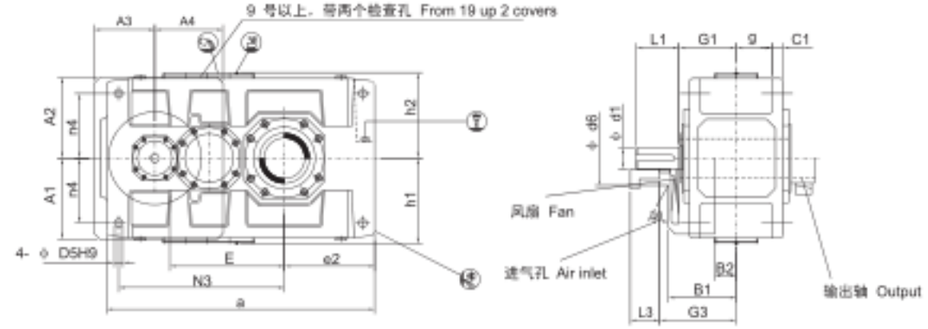

输出轴 Output			布置形式 Design
QYJH2SH 实心轴 Solid shaft	QYJH2HH,QYJH2HM 空心轴 Hollow shaft	QYJH2DH,QYJH2DM 带胀紧盘的空心轴 Hollow shaft for shrink disk	
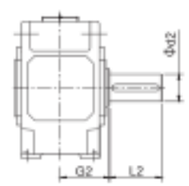	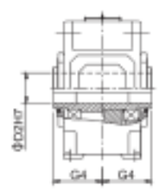	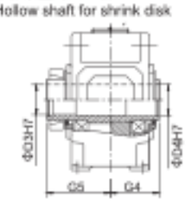	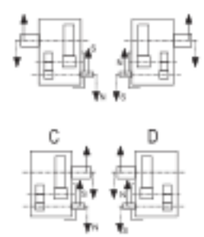

注：1）m6 ≤ϕ 100 n6 >ϕ 100

2）扭力支撑位于工作机侧

3）安装基础螺栓前，应先拆下风扇罩

Note：1）m6 ≤ϕ 100 n6 >ϕ 100

2）Torque support on driven machine side

3）Remove air vover before fitting the foundation Bolts Pour la mise en place des vis

平行轴减速机 Helical Gear Units

类 型：QYJH2.H, QYJH2.M 13-22 卧式安装
Types：QYJH2.H, QYJH2.M 13-22 Horizontal

规格 Size	尺寸mm Dimensions in mm																			
	输 入 轴 Input																			
	I_N=6.3-11.2			I_N=7.1-12.5			I_N=8-14			I_N=12.5-20			I_N=14-22.4			I_N=16-25			G_1	G_2
	d_1[1]	l_1	L_3	d_1[1]	L_1	L_3	D_1[1]	L_1	L_3	d_1[1]	L_1	l_1	D_1[1]	L_1	L_3	D_1[1]	L_1	l_1		
13	100	205	170							85	170	135							330	365
14							100	205	170							85	170	135	330	365
15	120	210	165							100	210	165							365	410
16				120	210	165							100	210	165				365	410
17	125	245	200							110	210	165							420	465
18				125	245	200							110	210	165				420	465
19	150	245	200							120	210	165							475	520
20				150	245	200							120	210	165				475	520
21	170	290	240							140	250	200							495	545
22				170	290	240							140	250	200				495	545

规格 Size	尺寸mm Dimensions in mm													
	减速机 Gear units													
	a	A_1	A_2	A_3	A_4	b	B_1	B_2	c	c_1	d_6	D_6	E_3	E
13	1290	430	460	330	365	550	385	135	60	61±2	250	48	405	635
14	1430	430	460	330	365	550	385	135	60	61±2	250	48	475	705
15	1550	490	500	370	440	625	430	155	70	72±2	280	55	485	762
16	1640	490	500	370	440	625	430	155	70	72±2	280	55	530	808
17	1740	540	565	435	505	690	485	140	80	81±2	280	55	525	860
18	1860	540	565	435	505	690	485	140	80	81±2	280	55	585	920
19	2010	600	600	500	450	790	540	190	90	91±2	310	65	590	997
20	2130	600	600	500	450	790	540	190	90	91±2	310	65	650	1057
21	2140	680	680	500	610	830	565	200	100	100±2	450	75	655	1067
22	2250	680	680	500	610	830	565	200	100	100±2	450	75	710	1122

规格 Size	尺寸mm Dimensions in mm												
	减速机 Gear units												
	g	h	h_1	h_2	H	m_3	M_2	N_1	m_3	n_2	n_3	n_4	s
13	211.5	440	450	460	900	545	545	100	475	305	835	340	35
14	211.5	440	450	460	900	545	685	100	475	375	905	340	35
15	238	500	490	500	1000	655	655	120	535	365	1005	375	42
16	238	500	490	500	1000	655	745	120	535	410	1050	375	42
17	259	550	555	560	1110	735	735	135	600	390	1145	425	42
18	259	550	555	560	1110	735	855	135	600	450	1205	425	42
19	299	620	615	620	1240	850	850	155	690	435	1345	475	48
20	299	620	615	620	1240	850	970	155	690	495	1405	475	48
21	310	700	685	690	1390	900	900	170	720	485	1400	520	56
22	310	700	685	690	1390	900	1010	170	720	540	1455	520	56

规格 Size	尺寸mm Dimensions in mm									润滑油 Oil			重量 Weight (kg)	
	输 出 轴 Output									QYJH2.H		QYJH2.M		
	QYJH2SH			QYJH2HH QYJH2HM		QYJH2DH QYJH2DM				轴封 Shaft seal	迷宫式密封 Labyrinth seal	(L)	QYJH2.H	QYJH2.M
	d_5[1]	G_5	l_5	D_2[2]	G_4	D_3	D_4	G_3	G_6	(L)	(L)		(kg)	(kg)
13	200	335	350	190	335	190	195	335	480	135	120	110	2000	1880
14	210	335	350	210	335	210	215	335	480	140	130	115	2570	2430
15	230	380	410	230	380	230	235	380	550	210	190	160	3430	3240
16	240	380	410	240	380	240	245	380	550	215	200	165	3655	3465
17	250	415	410	250	415	250	260	415	600	290	260	230	4650	4420
18	270	415	470	275	415	280	285	415	600	300	270	240	5125	4870
19	290	465	470	-	-	285	295	465	670	320	-	300	5250	5000
20	300	465	500	-	-	310	315	465	670	340	-	320	6550	6150
21	320	490	500	-	-	330	335	490	715	320	-	350	7200	6950
22	340	490	550	-	-	340	345	490	725	340	-	370	7800	7550

平行轴减速机 Helical Gear Units

类 型：QYJH3.H 5-12 卧安装外型尺寸图
Types：QYJH3.H 5-12 Horizontal out dimensions

QYJH3SH QYJH3HH QYJH3DH

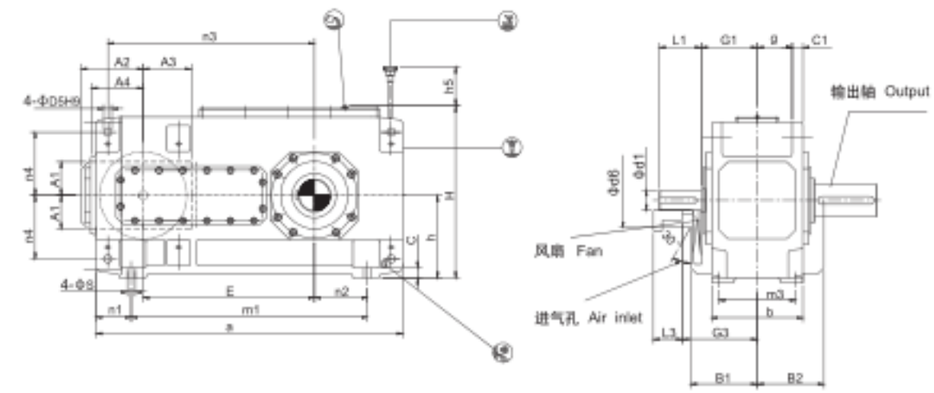

输出轴 Output			布置形式 Design
QYJH3SV 实心轴 Solid shaft	QYJH3HV 空心轴 Hollow shaft	QYJH3DV 带胀紧盘的空心轴 Hollow shaft for shrink disk	
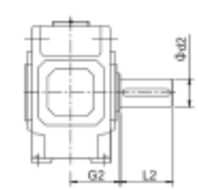	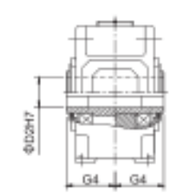	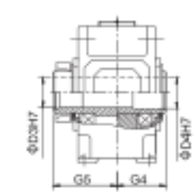	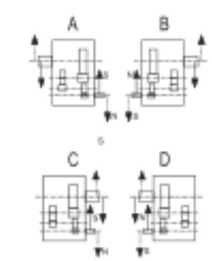

注：1）m6≤Φ100 n6＞Φ100
2）扭力支撑位于工作机侧

1）m6≤Φ100 n6＞Φ100
2）Torque support on driven machine side

平行轴减速机 Helical Gear Units

类 型：QYJH3.H 5-12 卧式安装
Types：QYJH3.H 5-12 Horizontal

规格 Size	尺寸mm Dimensions in mm																			
	输入轴 Input																			
	I_M=25-45			I_M=31.5-56			I_M=50-63			I_M=63-80			I_M=71-90			I_M=90-112			G_1	G_3
	D_1[1]	l_1	l_3	D_1[1]	l_1	L_3	D_1[1]	l_1	l_3	D_1[1]	L_1	L_3	D_1[1]	l_1	L_3	D_1[1]	l_1	L_3		
5	40	70	70				30	50	50				24	40	40				160	220
6				40	70	70				30	50	50				24	40	40	160	220
7	45	80	80				35	60	60				28	50	50				185	250
8				45	80	80				35	60	60				28	50	50	185	250
9	60	125	105				45	100	80				32	80	60				230	300
10				60	125	105				45	100	80				32	80	60	230	300
11	70	120	120				50	80	80				42	70	70				255	330
12				70	120	120				50	80	80				42	70	70	255	330

规格 Size	尺寸mm Dimensions in mm											
	减速机 Gear units											
	a	A_1	A_2	A_3	A_4	b	B_1	B_2	c	C_1	D_5	d_5
5	690	137	135	140	80	255	215	175	28	30±1	24	60
6	770	137	135	140	80	255	215	175	28	30±1	24	60
7	845	157	160	180	100	300	245	205	35	36±1	28	75
8	950	157	160	180	100	300	245	205	35	36±1	28	75
9	1000	182	190	205	120	370	295	240	40	45±1.5	36	90
10	1100	182	190	205	120	370	295	240	40	45±1.5	36	90
11	1200	218	220	255	150	430	325	280	50	54±1.5	40	100
12	1355	218	220	255	150	430	325	280	50	54±1.5	40	100

规格 Size	尺寸mm Dimensions in mm											
	减速机 Gear units											
	E	g	h	h5	H	m1	m3	n1	n2	n3	n4	s
5	405	97.5	230	130	482	480	220	105	100	455	180	19
6	440	97.5	230	130	482	560	220	105	145	490	180	19
7	495	114	280	170	572	605	260	120	130	560	215	24
8	540	114	280	160	582	710	260	120	190	605	215	24
9	580	140	320	185	662	710	320	145	155	660	245	28
10	630	140	320	185	662	810	320	145	205	710	245	28
11	705	161	380	180	782	870	370	165	180	805	300	35
12	775	161	380	170	790	1025	370	165	265	875	300	35

规格 Size	尺寸mm Dimensions in mm									润滑油 Oil	重量 Weight
	输出轴 Output										
	QYJH3SH			QYJH3HH		QYJH3DH				(L)	(kg)
	d_0[1]	G_0	l_2	D_2[2]	G_4	D_3	D_4	G_4	G_5		
5	100	165	210	95	165	100	100	165	240	15	320
6	110	165	210	105	165	110	110	165	240	17	365
7	120	195	210	115	195	120	120	195	280	28	540
8	130	195	250	125	195	130	130	195	285	30	625
9	140	235	250	135	235	140	145	235	330	45	875
10	160	235	300	150	235	150	155	235	350	46	1020
11	170	270	300	165	270	165	170	270	400	85	1400
12	180	270	300	180	270	180	185	270	405	90	1675

平行轴减速机 Helical Gear Units

类 型：QYJH3.H, QYJH3.M 13-22 卧安装外型尺寸图
Types：QYJH3.H, QYJH3.M 13-22 Horizontal out dimensions

QYJH3SH QYJH3HH QYJH3DH

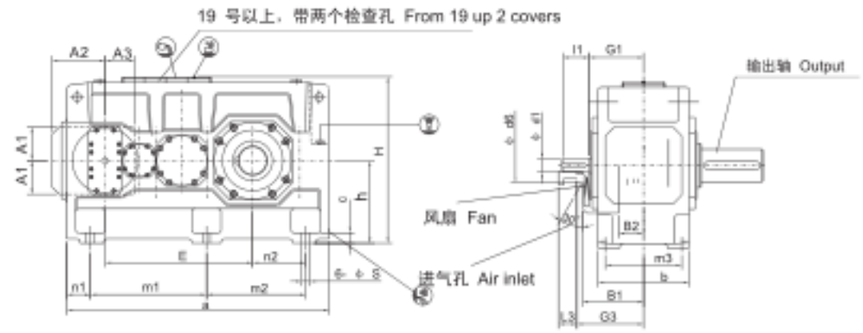

QYJH3HM QYJH3DM

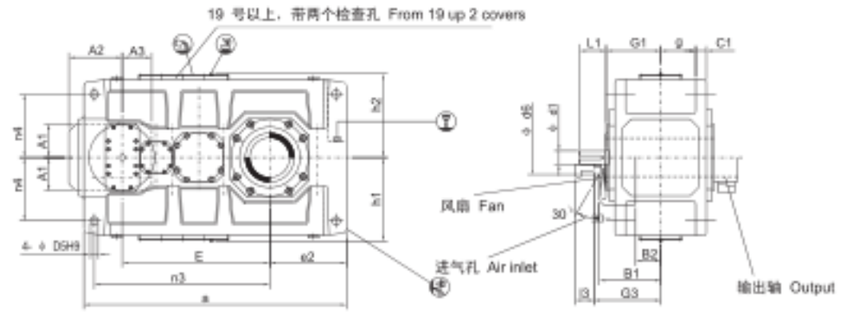

输出轴 Output			布置形式 Design
QYJH3SH 实心轴 Solid shaft	QYJH3DH,QYJH3DM 空心轴 Hollow shaft	QYJH3DH, QYJH3DM 带胀紧盘的空心轴 Hollow shaft for shrink disk	
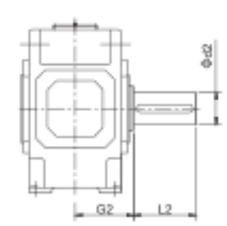	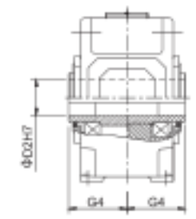	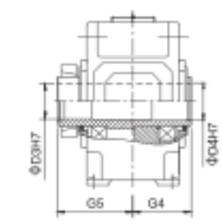	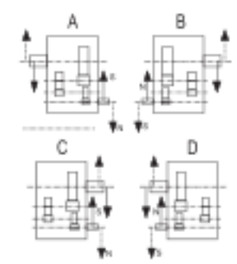

注：1）m6≤Φ100 n6>Φ100
2）扭力支撑位于工作机侧

1）m6≤Φ100 n6>Φ100
2）Torque support on driven machine side

平行轴减速机 Helical Gear Units

类 型：QYJH3.H, QYJH3.M 13-22 卧式安装
Types：QYJH3.H, QYJH3.M 13-22 Horizontal

规格 Size	尺寸mm Dimensions in mm																			
	输入轴 Input																			
	i_N=22.4-45			i_N=25-50 (i_N=28-56*)			i_N=50-63			i_N=56-71 (i_N=63-80*)			i_N=71-90			i_N=80-100 (i_N=90-112*)			G_1	G_2
	$d_1$1)	l_1	l_3	$D_1$1)	l_1	L_3	$D_1$1)	l_1	l_3	$D_1$1)	l_1	L_3	$d_1$1)	l_1	L_3	$d_1$1)	L_1	L_3		
13	85	160	130				60	135	105				50	110	80				310	385
14				85	160	130				60	135	105				50	110	80	310	385
15	100	200	165				75	140	105				60	140	105				350	420
16				100	200	165				75	140	105				60	140	105	350	420
17	100	200	165				75	140	105				60	140	105				380	450
18				100	200	165				75	140	105				60	140	105	380	450
19	110	200	4)				90	165					75	140	4)				430	4)
20				110	200	4)			4)	90	165	4)				75	140	4)	430	4)
21	130	240	4)				110	205					90	170	4)				470	4)
22				130	240	4)			4)	110	205	4)				90	170	4)	470	4)

规格 Size	尺寸mm Dimensions in mm													
	减速机 Gear units													
	a	A_1	A_2	A_3	A_4	b	B_1	B_2	C	C_1	d_5	D_5	e_2	E
13	1395	225	225	212	–	550	380	195	60	61±2	120	48	405	820
14	1535	225	225	212		550	380	195	60	61±2	120	48	475	890
15	1680	270	265	252		625	415	205	70	72±2	150	55	485	987
16	1770	270	265	252		625	415	205	70	72±2	150	55	530	1033
17	1770	270	265	252		690	445	235	80	81±2	150	55	525	1035
18	1890	270	265	252		690	445	235	80	81±2	150	55	585	1095
19	2030	4)	4)	4)		790	4)	4)	90	91±2	4)	65	590	1190
20	2150					790			90	91±2		65	650	1250
21	2340					830			100	100±2		75	655	1387
22	2450					830			100	100±2		75	710	1442

规格 Size	尺寸mm Dimensions in mm												
	减速机 Gear units												
	g	h	h_1	h_2	H	M_1	m_2	m_3	N_1	n_2	n_3	N_4	s
13	211.5	440	450	460	900	597.5	597.5	475	100	305	940	340	35
14	211.5	440	450	460	900	597.5	737.5	475	100	375	1010	340	35
15	238	500	490	500	1000	720	720	535	120	365	1135	375	42
16	238	500	490	500	1000	720	810	535	120	410	1180	375	42
17	259	550	555	560	1110	750	750	600	135	390	1175	425	42
18	259	550	555	560	1110	750	870	600	135	450	1235	425	42
19	299	620	615	620	1240	860	860	690	155	435	1365	475	48
20	299	620	615	620	1240	860	980	690	155	495	1425	475	48
21	310	700	685	690	1390	1000	1000	720	170	485	1615	520	56
22	310	700	685	690	1390	1000	1110	720	170	540	1670	520	56

规格 Size	尺寸mm Dimensions in mm									润滑油 Oil		重量 Weight (kg)	
	输出轴 Output									QYJH3.H	QYJH3.M	QYJH3.H	QYJH3.M
	QYJH3SH			QYJH3HH QYJH3HM		QYJH3DH QYJH3DM							
	d21)	G2	l2	D22)	G4	D3	D4	G4	G5	(L)	(L)	(kg)	(kg)
13	200	335	350	190	335	190	195	335	480	160	125	2295	2155
14	210	335	350	210	335	210	215	335	480	165	130	2625	2490
15	230	380	410	230	380	230	235	380	550	235	190	3475	3260
16	240	380	410	240	380	240	245	380	550	245	195	3875	3625
17	250	415	410	250	415	250	260	415	600	305	240	4560	4250
18	270	415	470	275	415	280	285	415	600	315	250	5030	4740
19	290	465	470	-	-	285	295	465	670	420	390	5050	4750
20	300	465	500	-	-	310	315	465	670	450	415	6650	6250
21	320	490	500	-	-	330	335	490	715	470	515	6950	6550
22	340	490	550	-	-	340	345	490	725	490	540	7550	7050

*仅指规格14号减速机 4)按用户要求供货

* Only size 14 4) On request

平行轴减速机 Helical Gear Units

类 型：QYJH4.H 7-12 卧安装外型尺寸图
Types：QYJH4.H 7-12 Horizontal out dimensions

QYJH4SH QYJH4HH QYJH4DH

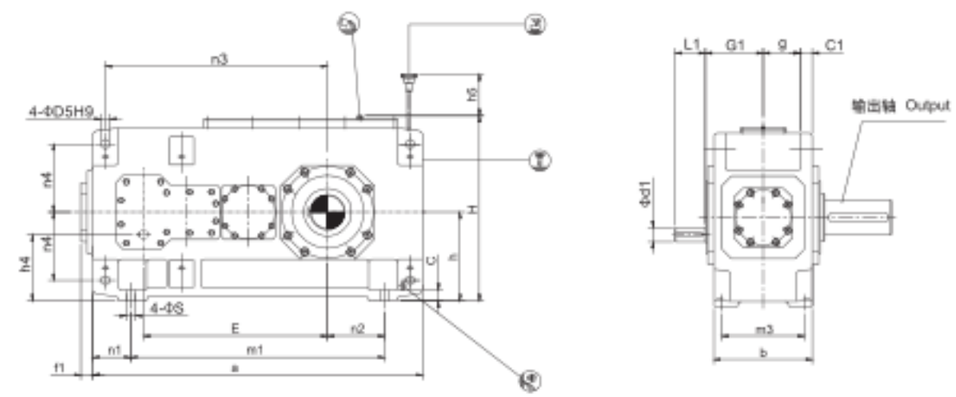

输出轴 Output			布置形式 Design
QYJH4SV 实心轴 Solid shaft	QYJH4HV 空心轴 Hollow shaft	QYJH4DV 带胀紧盘的空心轴 Hollow shaft for shrink disk	
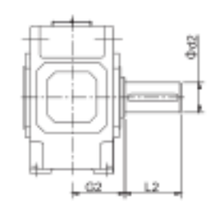	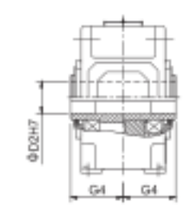	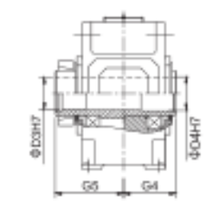	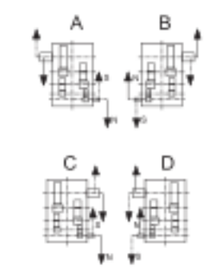

注：1）m6≤Φ100 n6>Φ100
2）扭力支撑位于工作机侧

1）m6≤Φ100 n6>Φ100
2）Torque support on driven machine side

平行轴减速机 Helical Gear Units

类 型：QYJH4.H 7-12 卧式安装
Types：QYJH4.H 7-12 Horizontal

规格 Size	尺寸mm Dimensions in mm								
	输 入 轴 Input								
	IN=100-180		IN=125-224		IN=200-355		IN=250-450		G1
	d11)	l1	d11)	L1	d11)	l1	d11)	L1	
7	30	50			24	40			180
8			30	50			24	40	180
9	35	60			28	50			215
10			35	60			28	50	215
11	45	100			32	80			250
12			45	100			32	80	250

规格 Size	尺寸mm Dimensions in mm																		
	减速机 Gear units																		
	a	b	c	D5	E	f1	g	h	h4	h5	H	m1	m3	n1	n2	n3	n4	s	c1
7	845	300	35	28	495	37	114	280	200	140	572	605	260	120	130	560	215	24	36±1
8	950	300	35	28	540	37	114	280	200	140	582	710	260	120	190	605	215	24	36±1
9	1000	370	40	36	580	43	140	320	230	150	662	710	320	145	155	660	245	28	45±1.5
10	1100	370	40	36	630	43	140	320	230	150	662	810	320	145	205	710	245	28	45±1.5
11	1200	430	50	40	705	47	161	380	270	165	782	870	370	165	180	805	300	35	54±1.5
12	1355	430	50	40	775	47	161	380	270	165	790	1025	370	165	265	875	300	35	54±1.5

规格 Size	尺寸mm Dimensions in mm									润滑油 Oil	重量 Weight
	输 出 轴 Output										
	QYJH4SH			QYJH4HH		QYJH4DH				(L)	(kg)
	d21)	G2	l2	D22)	G4	D3	D4	G4	G5		
7	120	195	210	115	195	120	120	195	280	25	550
8	130	195	250	125	195	130	130	195	285	27	645
9	140	235	250	135	235	140	145	235	330	48	875
10	160	235	300	150	235	150	155	235	350	50	1010
11	170	270	300	165	270	165	170	270	400	80	1465
12	180	270	300	180	270	180	185	270	405	87	1725

平行轴减速机 Helical Gear Units

类 型：QYJH4.H, QYJH4.M 13-22 卧安装外型尺寸图
Types：QYJH4.H, QYJH4.M 13-22 Horizontal out dimensions

QYJH4SH QYJH4HH QYJH4DH

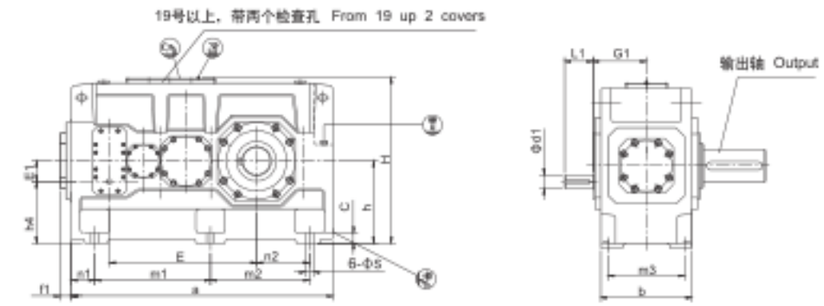

QYJH4HM QYJH4DM

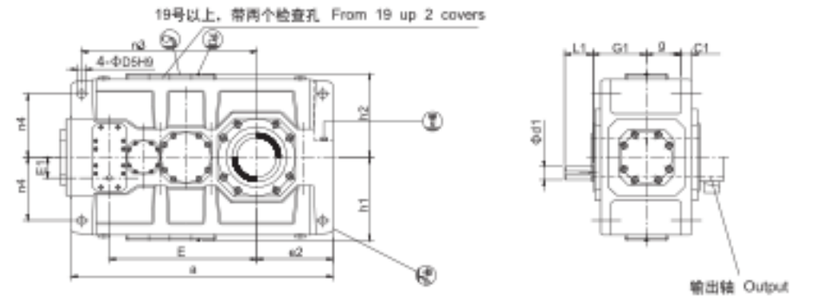

输出轴 Output			布置形式 Design
QYJH4SV 实心轴 Solid shaft	QYJH4HV 空心轴 Hollow shaft	QYJH4DV 带涨紧盘的空心轴 Hollow shaft for shrink disk	
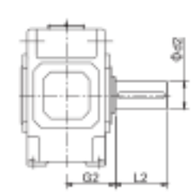	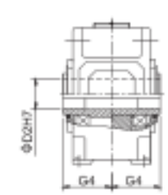	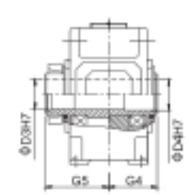	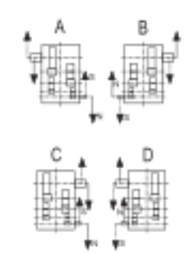

注：1）m6≤Φ100 n6>Φ100
2）扭力支撑位于工作机侧

Note：1）m6≤Φ100 n6>Φ100
2）Torque support on driven machine side

平行轴减速机 Helical Gear Units

类 型：QYJH4.H, QYJH4.M 13-22 卧式安装
Types：QYJH4.H, QYJH4.M 13-22 Horizontal

规格 Size	尺寸mm Dimensions in mm												
	输入轴 Input												
	I_N=100-180		I_N=112-200		I_N=125-224		I_N=200-355		I_N=224-400		I_N=250-450		G_1
	d_1[1]	L_1	D_1[1]	L_1	D_1[1]	L_1	D_1[1]	l_1	D_1[1]	L_1	D_1[1]	L_1	
13	50	100					38	80					305
14					50	100					38	80	305
15	60	135					50	110					345
16			60	135					50	110			345
17	60	105					50	80					380
18			60	105					50	80			380
19	75	105					60	105					440
20			75	105					60	105			440
21	90	165					70	140					460
22			90	165					70	140			460

规格 Size	尺寸mm Dimensions in mm										
	减速机 Gear units										
	a	b	c	c_1	D_5	e_2	E	E_1	f1	g	h
13	1395	550	60	61±2	48	405	820	130	47	211.5	440
14	1535	550	60	61±2	48	475	890	130	47	211.5	440
15	1680	625	70	72±2	55	485	987	160	56	238	500
16	1770	625	70	72±2	55	530	1033	160	56	238	500
17	1770	690	80	81±2	55	525	1035	160	53	259	550
18	1890	690	80	81±2	55	585	1095	160	53	259	550
19	2030	790	90	91±2	65	590	1190	185	53	299	620
20	2150	790	90	91±2	65	650	1250	185	53	299	620
21	2340	830	100	100±2	75	655	1387	225	62	310	700
22	2450	830	100	100±2	75	710	1442	225	62	310	700

规格 Size	尺寸mm Dimensions in mm										
	减速机 Gear units										
	h_1	h_2	h_4	H	m_1	m_2	m_3	n_1	n_2	n_3	n_4	s
13	450	460	310	900	597.5	597.5	475	100	305	940	340	35
14	450	460	310	900	597.5	737.5	475	100	375	1010	340	35
15	490	500	340	1000	720	720	535	120	365	1135	375	42
16	490	500	340	1000	720	810	535	120	410	1180	375	42
17	555	560	390	1110	750	750	600	135	390	1175	425	42
18	555	560	390	1110	750	870	600	135	450	1235	425	42
19	615	620	435	1240	860	860	690	155	435	1365	475	48
20	615	620	435	1240	860	980	690	155	495	1425	475	48
21	685	690	475	1390	1000	1000	720	170	485	1615	520	56
22	685	690	475	1390	1000	1110	720	170	540	1670	520	56

规格 Size	尺寸mm Dimensions in mm									润滑油 Oil		重量 Weight (kg)	
	输出轴 Output									QYJH4.H	QYJH4.M	QYJH4.H	QYJH4.M
	QYJH4SH			QYJH4HH QYJH4HM		QYJH4DH QYJH4DM							
	d_2[1]	G_2	l_2	D_2[2]	G_4	D_3	D_4	G_4	G_5	(l)	(l)	(kg)	(kg)
13	200	335	350	190	335	190	195	335	480	130	120	2390	2270
14	210	335	350	210	335	210	215	335	480	140	125	2730	2600
15	230	380	410	230	380	230	235	380	550	230	170	3635	3440
16	240	380	410	240	380	240	245	380	550	235	175	3965	3740
17	250	415	410	250	415	250	260	415	600	290	225	4680	4445
18	270	415	470	275	415	280	285	415	600	305	230	5185	4915
19	290	465	470	-	-	285	295	465	670	360	310	5700	5300
20	300	465	500	-	-	310	315	465	670	380	330	6400	5950
21	320	490	500	-	-	330	335	490	715	395	430	7750	7250
22	340	490	550	-	-	340	345	490	725	420	450	8350	7750

直交轴减速机 Bevel-helical Gear Units

类 型：QYJB2.H 1-12 卧安装外型尺寸图
Types：QYJB2.H 1-12 Horizontal out dimensions

QYJB2SH QYJB2HH QYJB2DH

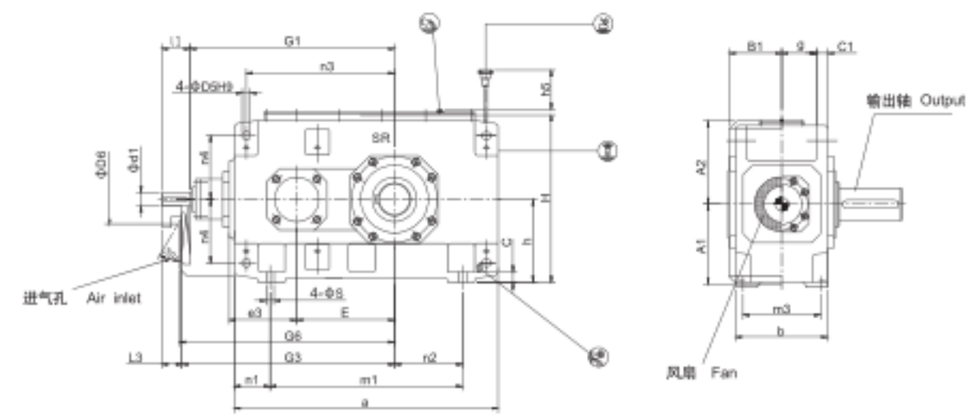

输出轴 Output			布置形式 Design
QYJB2SV 实心轴 Solid shaft	QYJB2HV 空心轴 Hollow shaft	QYJB2DV 带胀紧盘的空心轴 Hollow shaft for shrink disk	
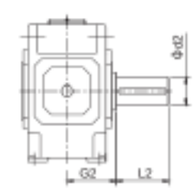	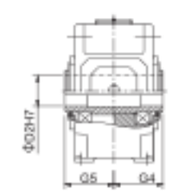	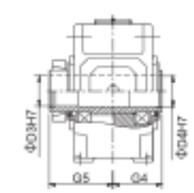	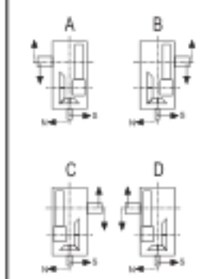

注：1）m6≤Φ100 n6>Φ100
2）扭力支撑位于工作机侧

Note：1）m6≤Φ100 n6>Φ100
2）Torque support on driven machine side

直交轴减速机 Becel-helical Gear Units

类 型：QYJB2.H 1-12 卧式安装
Types：QYJB2.H 1-12 Horizontal

规格 Size	尺寸mm Dimensions in mm										
	输入轴 Input										
	l_N=5-11.2			l_N=6.3-14			l_N=12.5-18			G_F	G_S
	d_1[1]	l_1	l_3	D_1[1]	L_1	l_5	d_1[1]	l_1	l_3		
1	28	55	40				20	50	35	300	315
2	30	70	50				25	60	40	340	360
3	35	80	60				28	60	40	390	410
4	45	100	80							465	485
5	55	110	80							535	565
6				55	110	80				570	600
7	70	135	105							640	670
8				70	135	105				685	715
9	80	165	130							755	790
10				80	165	130				805	840
11	90	165	130							925	960
12				90	165	130				995	1030

规格 Size	尺寸mm Dimensions in mm											
	减速机 Gear units											
	a	A_1	A_2	b	B_1	c	c_1	D_5	d_6	e_1	E	g
1	306	125	130	180	128	18	16±1	12	110	90	90	74
2	355	140	145	205	143	18	20±1	14	110	110	110	82.5
3	406	170	170	225	163	22	24±1	18	120	130	130	88.5
4	505	195	200	270	188	28	30 ±1	24	150	160	160	105
5	565	220	235	320	215	28	30 ±1	24	160	185	185	130
6	645	220	235	320	215	28	30±1	24	160	185	220	130
7	690	270	285	380	250	35	36±1	28	210	225	225	154
8	795	270	285	380	250	35	36 ±1	28	210	225	270	154
9	820	310	325	440	270	40	48±1.5	36	195	265	265	172
10	920	310	325	440	270	40	48±1.5	36	195	265	315	172
11	975	370	385	530	328	50	54 ±.5	40	210	320	320	211
12	1130	370	385	530	328	50	54±1.5	40	210	320	390	211

规格 Size	尺寸mm Dimensions in mm										
	减速机 Gear units										
	G_6	h	h_1	H	m_1	m_3	n_1	n_2	n_3	n_4	s
1	325	130	80	275	185	155	60	70	160	105	12
2	370	145	80	305	225	180	65	75	195	115	12
3	420	175	90	360	245	195	80	70	235	132.5	15
4	495	200	80	415	295	235	105	85	285	150	19
5	575	230	150	482	355	285	105	100	330	180	19
6	610	230	150	482	435	285	105	145	365	180	19
7	685	280	180	582	450	340	120	130	405	215	24
8	730	280	190	582	555	340	120	190	450	215	24
9	805	320	205	662	530	390	145	155	480	245	28
10	855	320	215	662	630	390	145	205	530	245	28
11	980	380	240	790	645	470	165	180	580	300	35
12	1050	380	250	790	800	470	165	265	650	300	35

规格 Size	尺寸mm Dimensions in mm									润滑油 Oil (L)	迷宫式密封 Labyrinth seal (L)	重量 Weight (kg)
	输出轴 Output											
	QYJB2SH			QYJB2HH		QYJB2DH						
	d_2[1]	G_0	l_0	D_2[1]	G_4	D_3	D_4	G_4	G_5			
1	45	120	80	-	-	-	-	-	-	2	-	65
2	55	135	110	55	135	60	60	135	180	4	-	90
3	65	145	140	65	145	70	70	145	200	6	-	140
4	80	170	170	80	170	85	85	170	235	10	-	235
5	100	200	210	95	200	100	100	200	275	16	14	360
6	110	200	210	105	200	110	110	200	275	19	15	410
7	120	235	210	115	235	120	120	235	320	31	28	615
8	130	235	250	125	235	130	130	235	325	34	29	700
9	140	270	250	135	270	140	145	270	365	48	38	1000
10	160	270	300	150	270	150	155	270	385	50	40	1155
11	170	320	300	165	320	165	170	320	450	80	65	1640
12	180	320	300	180	320	180	185	320	455	95	71	1910

直交轴减速机 Bevel-helical Gear Units

类 型：QYJB2.H 13-18 卧安装外型尺寸图
Types：QYJB2.H 13-18 Horizontal out dimensions

QYJB2SH QYJB2HH QYJB2DH

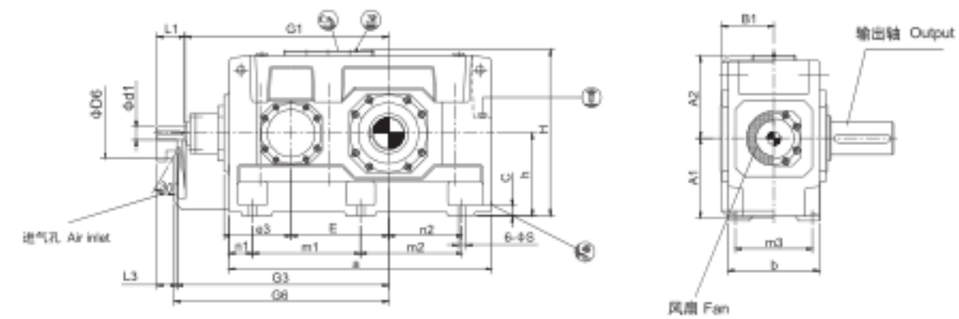

QYJB2HM QYJB2DM

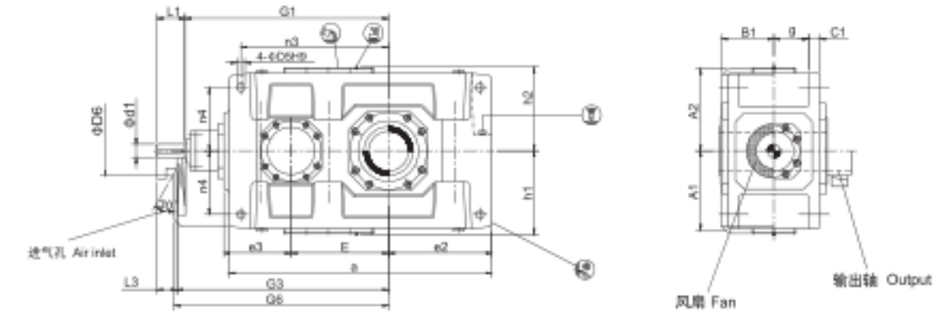

输出轴 Output			布置形式 Design
QYJB2SH 实心轴 Solid shaft	QYJB2HH, QYJB2HM 空心轴 Hollow shaft	QYJB2DH, QYJB2DM 带胀紧盘的空心轴 Hollow shaft for shrink disk	
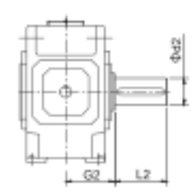	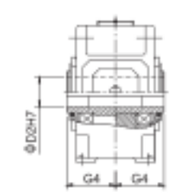	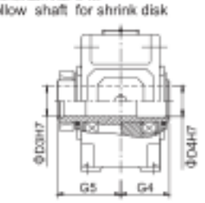	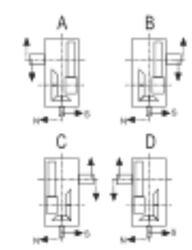

注：1）m6≤Φ100 n6>Φ100
2）扭力支撑位于工作机侧

Note：1）m6≤Φ100 n6>Φ100
2）Torque support on driven machine side

直交轴减速机 Becel-helical Gear Units

类 型：QYJB2.H，QYJB2.M 13-18 卧式安装
Types：QYJB2.H，QYJB2.M 13-18 Horizontal

规格 Size	尺寸mm Dimensions in mm																			
	输入轴 Input																			
	i_N=5-11.2			i_N=5.6-11.2			i_N=5.6-12.5			i_N=6.3-14			i_N=7.1-12.5						G_1	G_3
	d_1[1]	l_1	l_3	D_1[1]	L_1	L_3	D_1[1]	L_1	L_3	D_1[1]	L_1	L_3	D_1[1]	L_1	L_3					
13	110	205	165																1070	1110
14										110	205	165							1140	1180
15	130	245	200																1277	1322
16							130	245	200										1323	1368
17				150	245	200													1435	1480
18													150	245	200				1495	1540

规格 Size	尺寸mm Dimensions in mm												
	减速机 Gear units												
	a	A_1	A_2	b	B_1	c	c_1	d_6	D_6	e_2	e_1	E	g
13	1130	430	450	655	375	60	61±2	245	48	405	380	370	264
14	1270	430	450	655	375	60	61±2	245	48	475	380	440	264
15	1350	490	496	765	435	70	72±2	280	55	485	450	442	308
16	1440	490	495	765	435	70	72±2	280	55	530	450	488	308
17	1490	540	555	885	505	80	81±2	380	65	525	510	490	356
18	1610	540	555	885	505	80	81±2	380	65	585	510	550	356

规格 Size	尺寸mm Dimensions in mm												
	减速机 Gear units												
	G_6	h	h_1	h_2	H	m_1	m_2	m_3	n_1	n_2	n_3	n_4	s
13	1130	440	450	460	900	465	465	580	100	305	675	340	35
14	1200	440	450	460	900	465	605	580	100	375	745	340	35
15	1340	500	490	500	1000	555	555	670	120	365	805	375	42
16	1385	500	490	500	1000	555	645	670	120	410	850	375	42
17	1500	550	555	560	1110	610	610	780	135	390	895	420	48
18	1560	550	555	560	1110	610	730	780	135	450	955	420	48

规格 Size	尺寸mm Dimensions in mm									润滑油 Oil			重量 Weight	
	输出轴 Output									QYJB2.H		QYJB2.M	（kg）	
	QYJB2SH			QYJB2HH QYJB2HM		QYJB2DH QYJB2DM				轴封 Shaft seal	迷宫式密封 Labyrinth seal	（L）	QYJB2.H	QYJB2.M
	d_2[1]	G_2	l_2	D_2[2]	G_4	D_3	D_4	G_4	G_5	（L）	（L）		（kg）	（kg）
13	200	390	350	-	-	-	-	-	-	140	125	110	2450	2350
14	210	390	350	210	390	210	215	390	535	155	140	130	2825	2725
15	230	460	410	-	-	-	-	-	-	220	195	180	3990	3795
16	240	460	410	240	450	240	245	450	620	230	205	190	4345	4160
17	250	540	410	-	-	-	-	-	-	320	280	260	5620	5320
18	270	540	470	275	510	280	285	510	700	335	300	275	6150	5860

直交轴减速机 Bevel-helical Gear Units

类 型：QYJB3.H 3-12 卧安装外型尺寸图
Types：QYJB3.H 3-12 Horizontal out dimensions

QYJB3SH QYJB3HH QYJB3DH

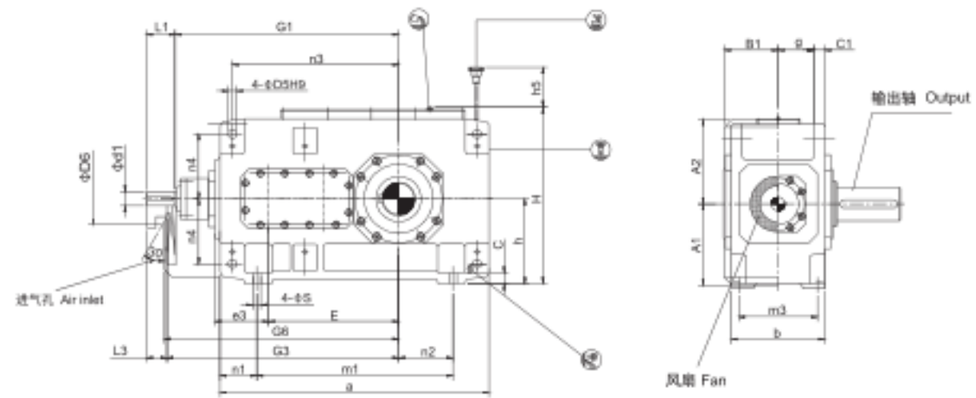

输出轴 Output			布置形式 Design
QYJB3SH 实心轴 Solid shaft	QYJB3HH, QYJB3HM 空心轴 Hollow shaft	QYJB3DH, QYJB3DM 带胀紧盘的空心轴 Hollow shaft for shrink disk	

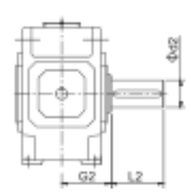

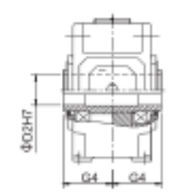

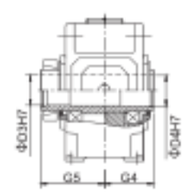

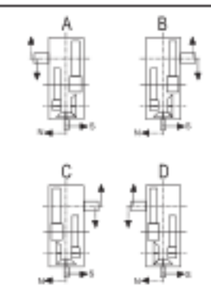

注：1）m6≤Φ100 n6＞Φ100
2）扭力支撑位于工作机侧

Note：1）m6≤Φ100 n6＞Φ100
2）Torque support on driven machine side

直交轴减速机 Becel-helical Gear Units

类 型：QYJB3.H，3-12 卧式安装
Types：QYJB3.H，3-12 Horizontal

规格 Size	尺寸mm Dimensions in mm 减速机 Gear units																
	i_N=12.5-45			i_N=16-56			i_N=20-45			i_N=50-71			i_N=63-90			G_6	G_3
	D_1[1]	L_1	L_2	d_1[1]	L_1	L_2	D_1[1]	l_1	l_2	D_1[1]	L_1	L_2	d_1[1]	L_1	L_2		
3							28	55	40	20	50	35				430	445
4	30	70	50							25	60	40				500	520
5	35	80	60							28	60	40				575	595
6				35	80	60							28	60	40	610	630
7	45	100	80							35	80	60				690	710
8				45	100	80							35	80	60	735	755
9	55	110	80							40	100	70				800	830
10				55	110	80							40	100	70	850	880
11	70	135	105							50	110	80				960	990
12				70	135	105							50	110	80	1030	1060

规格 Size	尺寸mm Dimensions in mm 减速机 Gear units										
	a	A_1	A_2	b	B_1	d_4	D_4	e_3	E	g	c	c_1
3	450	170	170	190	128	90	18	90	220	71	22	24±1
4	565	195	200	215	143	110	24	110	270	77.5	28	30±1
5	640	220	235	255	168	130	24	130	315	97.5	28	30±1
6	720	220	235	255	168	130	24	130	350	97.5	28	30±1
7	785	275	275	300	193	165	28	160	385	114	35	36±1
8	890	275	275	300	193	165	28	160	430	114	35	36±1
9	925	315	325	370	231	175	36	185	450	140	40	45±1.5
10	1025	315	325	370	231	175	36	185	500	140	40	45±1.5
11	1105	370	385	430	263	190	40	225	545	161	50	54±1.5
12	1260	370	385	430	263	190	40	225	615	161	50	54±1.5

规格 Size	尺寸mm Dimensions in mm 减速机 Gear units										
	G_6	h	h_5	H	m_1	m_2	n_1	n_2	n_3	n_4	s
3	455	175	100	360	290	160	80	65	285	132.5	15
4	530	200	100	415	355	180	105	85	345	150	19
5	605	230	130	482	430	220	105	100	405	180	19
6	640	230	130	482	510	220	105	145	440	180	19
7	720	280	170	572	545	260	120	130	500	215	24
8	765	280	160	582	650	260	120	190	545	215	24
9	845	320	175	662	635	320	145	155	585	245	28
10	895	320	175	662	735	320	145	205	635	245	28
11	1010	380	220	782	775	370	165	180	710	300	35
12	1080	380	210	790	930	370	165	265	780	300	35

规格 Size	尺寸mm Dimensions in mm 输 出 轴 Output									润滑油 Oil	重量 Weight
	QYJB3SH			QYJB3HH		QYJB3DH					
	d_1[1]	G_2	l_2	D_2[2]	G_4	D_5	D_4	G_4	G_5	(L)	(kg)
3	65	125	140	65	125	70	70	125	180	6	130
4	80	140	170	80	140	85	85	140	205	9	210
5	100	165	210	95	165	100	100	165	240	14	325
6	110	165	210	105	165	110	110	165	240	15	380
7	120	195	210	115	195	120	120	195	280	25	550
8	130	195	250	125	195	130	130	195	285	28	635
9	140	235	250	135	235	140	145	235	330	40	890
10	160	235	300	150	235	150	155	235	350	42	1020
11	170	270	300	165	270	165	170	270	400	66	1455
12	180	270	300	180	270	180	185	270	405	72	1730

直交轴减速机 Bevel-helical Gear Units

类 型：QYJB3.H，QYJB3.M 13-22 卧安装外型尺寸图
Types：QYJB3.H，QYJB3.M 13-22 Horizontal out dimensions

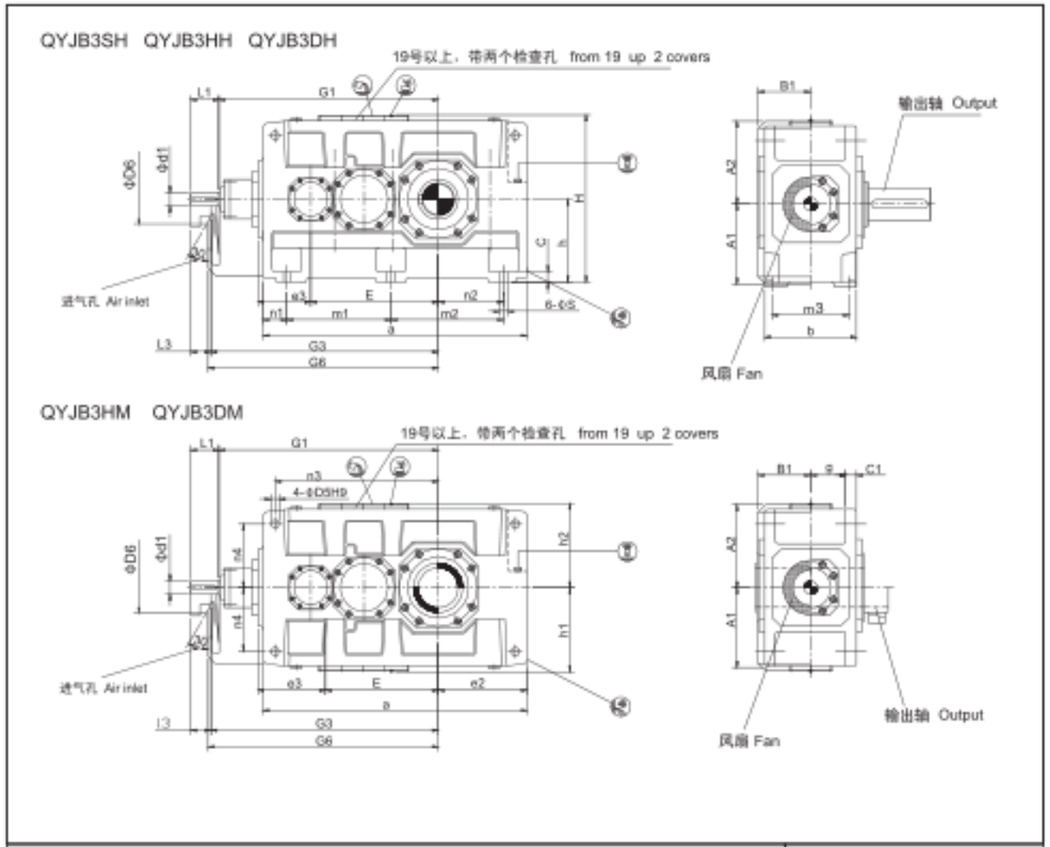

输出轴 Output			布置形式 Design
QYJB3SH 实心轴 Solid shaft	QYJB3HH, QYJB3HM 空心轴 Hollow shaft	QYJB3DH, QYJB3DM 带胀紧盘的空心轴 Hollow shaft for shrink disk	

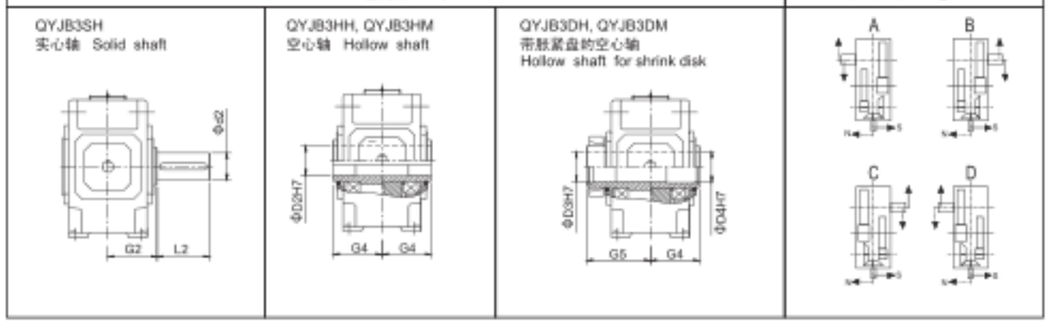

注：1）m6≤Φ100 n6>Φ100
2）扭力支撑位于工作机侧

Note：1）m6≤Φ100 n6>Φ100
2）Torque support on driven machine side

直交轴减速机 Becel-helical Gear Units

类 型：QYJB3.H，QYJB3.M 13-22 卧式安装
Types：QYJB3.H，QYJB3.M 13-22 Horizontal

规格 Size	尺寸mm Dimensions in mm																			
	输 入 轴 Input																			
	k_1=12.5-45			k_2=14-50			k_3=16-56			k_4=50-71			k_5=56-80			k_6=63-90			G1	G3
	$d_1$①	l_1	l_2	$D_2$①	l_3	L_2	$D_3$①	L_1	L_2	$d_1$①	l_1	l_2	$D_1$①	l_1	L_2	$D_3$①	L_1	L_2		
13	80	165	130							60	140	105							1125	1160
14							80	165	130							60	140	105	1195	1230
15	90	165	130							70	140	105							1367	1402
16				90	165	130							70	140	105				1413	1448
17	110	205	165							80	170	130							1560	1600
18				110	205	165							80	170	130				1620	1660
19	130	245	200							100	210	165							1832	1877
20				130	245	200							100	210	165				1892	1937
21	130	245	200							100	210	165							1902	1947
22				130	245	200							100	210	165				1957	2002

规格 Size	尺寸mm Dimensions in mm												
	减速机 Gear units												
	a	A_1	A_2	b	B_1	c	c_1	d_4	D_4	e_2	e_1	E	g
13	1290	425	475	550	325	60	61±2	210	48	405	265	635	211.5
14	1430	425	475	550	325	60	61±2	210	48	475	265	705	211.5
15	1550	485	520	625	365	70	72±2	210	55	485	320	762	238
16	1640	485	520	625	365	70	72±2	210	55	530	320	808	238
17	1740	535	570	690	395	80	81±2	230	55	525	370	860	259
18	1860	535	570	690	395	80	81±2	230	55	585	370	920	259
19	2010	610	630	790	448	90	91±2	245	65	590	420	997	299
20	2130	610	630	790	448	90	91±2	245	65	650	420	1057	299
21	2140	690	690	830	473	100	100±2	280	75	655	450	1067	310
22	2250	690	690	830	473	100	100±2	280	75	710	450	1122	310

规格 Size	尺寸mm Dimensions in mm												
	减速机 Gear units												
	G_6	h	h_1	h_2	H	m_1	m_2	m_3	n_1	n_2	n_3	n_4	s
13	1180	440	450	460	900	545	545	475	100	305	835	340	35
14	1250	440	450	460	900	545	685	475	100	375	905	340	35
15	1420	500	490	500	1000	655	655	535	120	365	1005	375	42
16	1470	500	490	500	1000	655	745	535	120	410	1050	375	42
17	1620	550	555	560	1110	735	735	600	135	390	1145	425	42
18	1680	550	555	560	1110	735	855	600	135	450	1205	425	42
19	1900	620	615	620	1240	850	850	690	155	435	1345	475	48
20	1960	620	615	620	1240	850	970	690	155	495	1405	475	48
21	1970	700	685	690	1390	900	900	720	170	485	1400	520	56
22	2025	700	685	690	1390	900	1010	720	170	540	1455	520	56

规格 Size	尺寸mm Dimensions in mm									润滑油 Oil		重量 Weight	
	输 出 轴 Output									QYJB3.H	QYJB3.M	（kg）	
	QYJB3SH			QYJB3HH QYJB3HM		QYJB3DH QYJB3DM						QYJB3.H	QYJB3.M
	d_{20}	G_2	l_2	D_{20}	G_1	D_5	D_4	G_4	G_5	（L）	（L）	（kg）	（kg）
13	200	335	350	190	335	190	195	335	480	130	110	2380	2260
14	210	335	350	210	335	210	215	335	480	140	115	2750	2615
15	230	380	410	230	380	230	235	380	550	210	160	3730	3540
16	240	380	410	240	380	240	245	380	550	220	165	3955	3765
17	250	415	410	250	415	250	260	415	600	290	230	4990	4760
18	270	415	470	275	415	280	285	415	600	300	235	5495	5240
19	290	465	470	-	-	285	295	465	670	380	360	6240	6050
20	300	465	500	-	-	310	315	465	670	440	420	6950	6710
21	320	490	500	-	-	330	335	490	715	370	420	8480	8190
22	340	490	550	-	-	340	345	490	725	430	490	9240	8950

直交轴减速机 Bevel-helical Gear Units

类 型：QYJB4.H，5-12 卧安装外型尺寸图
Types：QYJB4.H，5-12 Vertical out dimensions

QYJB4SH QYJB4HH QYJB4DH

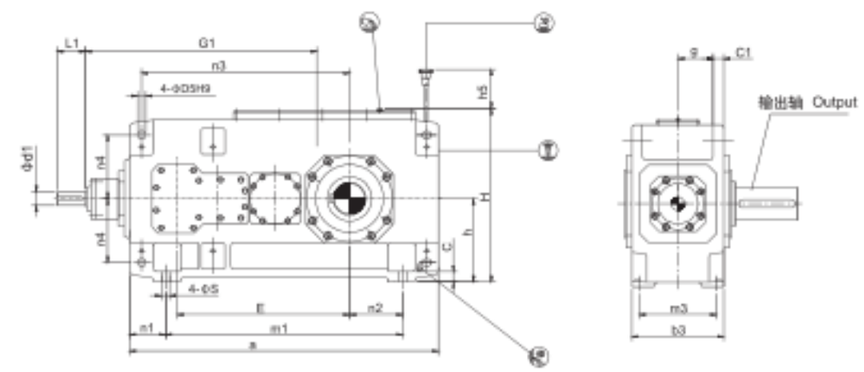

输出轴 Output			布置形式 Design
QYJB4SH 实心轴 Solid shaft	QYJB4HH, QYJB4HM 空心轴 Hollow shaft	QYJB4DH, QYJB4DM 带胀紧盘的空心轴 Hollow shaft for shrink disk	
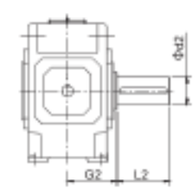	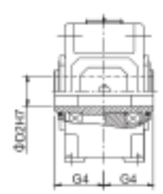	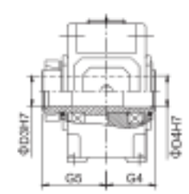	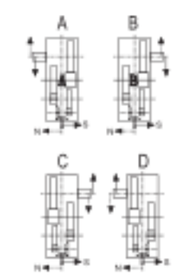

注：1）m6≤Φ100 n6>Φ100
2）扭力支撑位于工作机侧

Note：1）m6≤Φ100 n6>Φ100
2）Torque support on driven machine side

直交轴减速机 Becel-helical Gear Units

类 型：QYJB4.H，5-12 卧式安装
Types：QYJB4.H，5-12 Horizontal

规格 Size	尺寸mm Dimensions in mm								
	输 入 轴 Input								
	l_N=80-180		l_N=100-224		l_N=200-315		l_N=250-400		G_1
	d_1[1]	l_1	d_1[1]	L_1	d_1[1]	l_1	D_1[1]	L_1	
5	28	55			20	50			615
6			28	55			20	50	650
7	30	70			25	60			725
8			30	70			25	60	770
9	35	80			28	60			840
10			35	80			28	60	890
11	45	100			35	80			1010
12			45	100			35	80	1080

规格 Size	尺寸mm Dimensions in mm																
	减速机 Gear units																
	a	b	c	c_1	D_5	E	g	h	h_5	H	m_1	m_3	n_1	n_2	n_3	n_4	s
5	690	255	28	30±1	24	405	97.5	230	100	482	480	220	105	100	455	180	19
6	770	255	28	30±1	24	440	97.5	230	100	482	560	220	105	145	490	180	19
7	845	300	35	36±1	28	495	114	280	140	572	605	260	120	130	560	215	24
8	950	300	35	36±1	28	540	114	280	130	582	710	260	120	190	605	215	24
9	1000	370	40	45±1.5	36	580	140	320	135	662	710	320	145	155	660	245	28
10	1100	370	40	45±1.5	36	630	140	320	135	662	810	320	145	205	710	245	28
11	1200	430	50	54±1.5	40	705	161	380	170	782	870	370	165	180	805	300	35
12	1355	430	50	54±1.5	40	775	161	380	160	790	1025	370	165	265	875	300	35

规格 Size	尺寸mm Dimensions in mm									润滑油 Oil	重量 Weight
	输 出 轴 Output										
	QYJB4SH			QYJB4HH		QYJB4DH				(L)	(kg)
	d_2[1]	G_0	l_2	D_2[2]	G_4	D_3	D_4	G_4	G_5		
5	100	165	210	95	165	100	100	165	240	16	335
6	110	165	210	105	165	110	110	165	240	18	385
7	120	195	210	115	195	120	120	195	280	30	555
8	130	195	250	125	195	130	130	195	285	33	655
9	140	235	250	135	235	140	145	235	330	48	890
10	160	235	300	150	235	150	155	235	350	50	1025
11	170	270	300	165	270	165	170	270	400	80	1485
12	180	270	300	180	270	180	185	270	405	90	1750

直交轴减速机 Bevel-helical Gear Units

类 型：QYJB4.H，QYJB4.M 13-22 卧安装外型尺寸图
Types：QYJB4.H，QYJB4.M 13-22 Vertical out dimensions

QYJB4SH QYJB4HH QYJB4DH

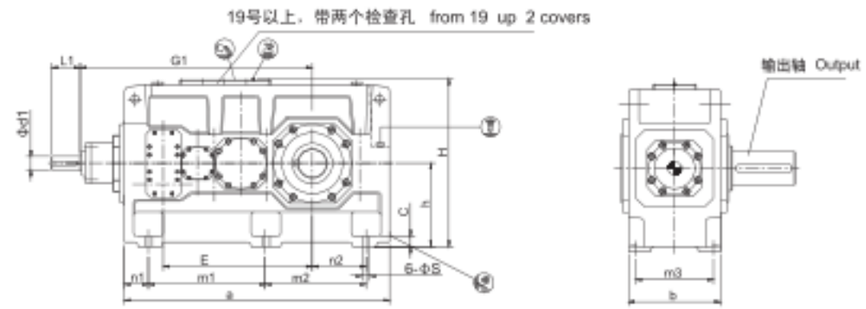

QYJB4HM QYJB4DM

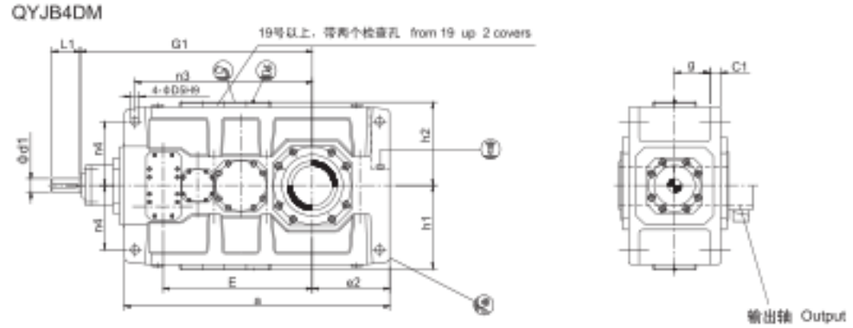

输出轴 Output			布置形式 Design
QYJB4SH 实心轴 Solid shaft	QYJB4HH, QYJB4HM 空心轴 Hollow shaft	QYJB4DH, QYJB4DM 带胀紧盘的空心轴 Hollow shaft for shrink disk	

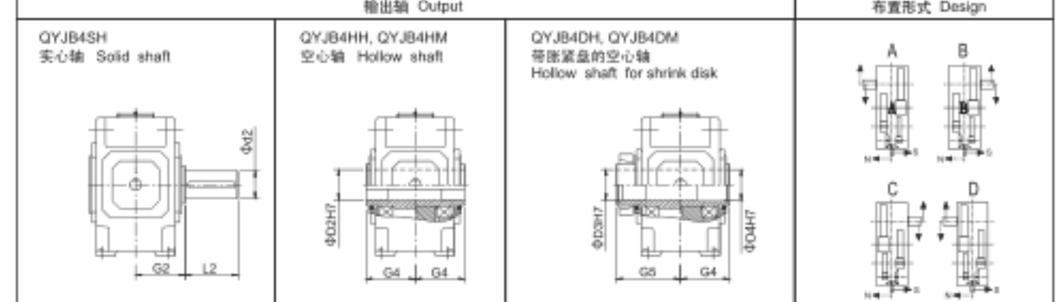

注：1）m6≤Φ100 n6>Φ100
2）扭力支撑位于工作机侧

Note：1）m6≤Φ100 n6>Φ100
2）Torque support on driven machine side

直交轴减速机 Becel-helical Gear Units

类 型：QYJB4.H，QYJB4.M 13-12 卧式安装
Types：QYJB4.H，QYJB4.M 13-12 Horizontal

规格 Size	尺寸mm Dimensions in mm												
	输 入 轴 Input												
	I_H=80-180		I_H=90-200		I_H=100-224		I_H=200-315		I_H=224-355		I_H=250-400		G_1
	d_1[1]	l_1	d_1[1]	L_1	D_1[1]	L_1	D_1[1]	l_1	D_1[1]	l_1	d_1[1]	L_1	
13	55	110					40	100					1170
14					55	110					40	100	1240
15	70	135					50	110					1402
16			70	135					50	110			1448
17	70	135					50	110					1450
18			70	135					50	110			1510
19	80	165					60	140					1680
20			80	165					60	140			1740
21	90	165					70	140					1992
22			90	165					70	140			2047

规格 Size	尺寸mm Dimensions in mm									
	减速机 Gear units									
	a	b	c	C_1	D_2	e_2	E	g	h	h_1
13	1395	550	60	61 ±2	48	405	820	211.5	440	450
14	1535	550	60	61 ±2	48	475	890	211.5	440	450
15	1680	625	70	72 ±2	55	485	987	238	500	490
16	1770	625	70	72 ±2	55	530	1033	238	500	490
17	1770	690	80	81 ±2	55	525	1035	259	550	555
18	1890	690	80	81 ±2	55	585	1095	259	550	555
19	2030	790	90	91 ±2	65	590	1190	299	620	615
20	2150	790	90	91 ±2	65	650	1250	299	620	615
21	2340	830	100	100 ±2	75	655	1387	310	700	685
22	2450	830	100	100 ±2	75	710	1442	310	700	685

规格 Size	尺寸mm Dimensions in mm									
	减速机 Gear units									
	h2	H	m1	m2	m3	n1	n2	n3	n4	s
13	460	900	597.5	597.5	475	100	305	940	340	35
14	460	900	597.5	737.5	475	100	375	1010	340	35
15	500	1000	720	720	535	120	365	1135	375	42
16	500	1000	720	810	535	120	410	1180	375	42
17	560	1110	750	750	600	135	390	1175	425	42
18	560	1110	750	870	600	135	450	1235	425	42
19	620	1240	860	860	690	155	435	1365	475	48
20	620	1240	860	980	690	155	495	1425	475	48
21	690	1390	1000	1000	720	170	485	1615	520	56
22	690	1390	1000	1110	720	170	540	1670	520	56

规格 Size	尺寸mm Dimensions in mm									润滑油 Oil		重量 Weight	
	输 出 轴 Output									QYJB4.H	QYJB4.M	（kg）	
	QYJB4SH			QYJB4HH QYJB4HM		QYJB4DH QYJB4DM						QYJB4.H	QYJB4.M
	D_2[1]	G_2	l_2	D_2[2]	G_4	D_3	D_4	G_4	G_5	（L）	（L）	（kg）	（kg）
13	200	335	350	190	335	190	195	335	480	145	120	2395	2280
14	210	335	350	210	335	210	215	335	480	150	125	2735	2605
15	230	380	410	230	380	230	235	380	550	230	170	3630	3435
16	240	380	410	240	380	240	245	380	550	235	175	3985	3765
17	250	415	410	250	415	250	260	415	600	295	230	4695	4460
18	270	415	470	275	415	280	285	415	600	305	235	5200	4930
19	290	465	470	-	-	285	295	465	670	480	440	5750	5400
20	300	465	500	-	-	310	315	465	670	550	510	6450	6000
21	320	490	500	-	-	330	335	490	715	540	590	7850	7350
22	340	490	550	-	-	340	345	490	725	620	680	8400	7850

平行轴减速机 Helical Gear Units

类 型：QYJH2.V 3-12 立式安装外型尺寸图
Types：QYJH2.V 3-12 Vertical out dimensions

QYJH2SV QYJH2HV QYJH2DV
采用浸油润滑 with dip lubrication

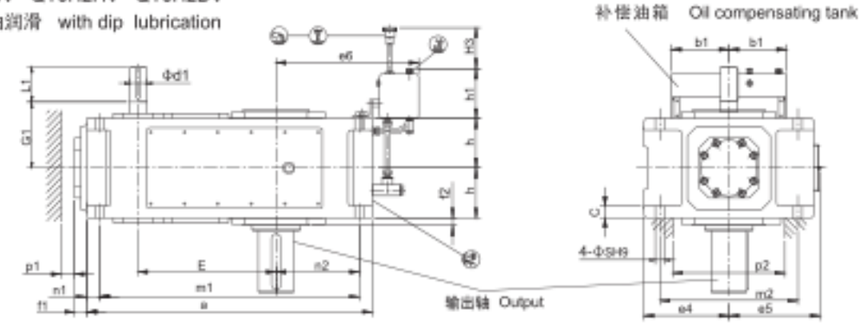

采用强制润滑 with forced lubrication

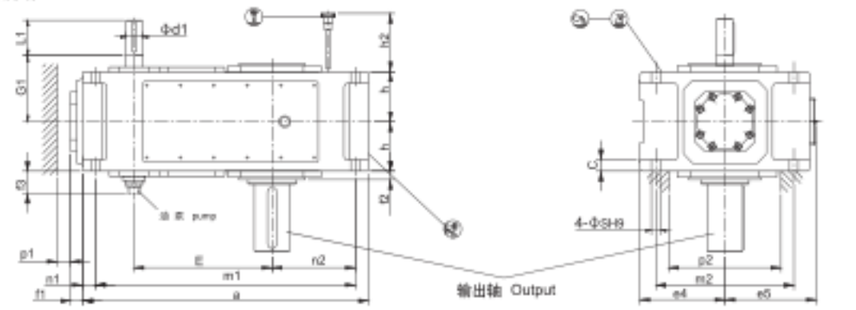

有关供油方式（浸油润滑或强制润滑），参见279-286页
Oil supply (dip or forced lubrication),see pages 279-286

输出轴 Output			布置形式 Design
QYJH2SV 实心轴 Solid shaft	QYJH2HV 空心轴 Hollow shaft	QYJH2DV 带胀紧盘的空心轴 Hollow shaft for shrink disk	

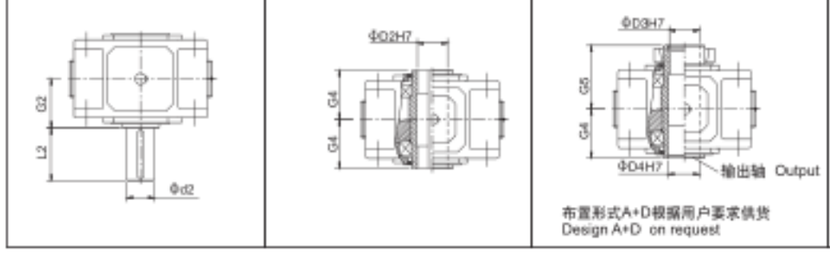

注：1）m6≤Φ100 n6>Φ100
2）扭力支撑位于工作机侧
3）有关油泵、油管和护盖的安装空间及确切尺寸，请与我们联系

Note：1）m6≤Φ100 n6>Φ100
2）Torque support on driven machine side
3）Space for pump,pipes and cover,for exact dimensions,please refer to us

平行轴减速机 Helical Gear Units

类 型：QYJH2.V 3-12 立式安装
Types：QYJH2.V 3-12 Vertical

规格 Size	尺寸mm Dimensions in mm								
	输 入 轴 Input								
	I_N=6.3-11.2		I_N=8-14		I_N=12.5-22.4		I_N=16-28		G_1
	D_1[1]	L_1	D_1[1]	L_1	D_1[1]	L_1	D_1[1]	L_1	
3	35	60			28	50			135
4	45	100			32	80			170
5	50	100			38	80			195
6			50	100			38	80	195
7	60	135			50	110			210
8			60	135			50	100	210
9	75	140			60	140			240
10			75	140			60	140	240
11	90	165			70	140			275
12			90	165			70	140	275

规格 Size	尺寸mm Dimensions in mm									
	减速机 Gear units									
	a	b_1	e_4	e_5	e_6	E	f_1	f_2	c	f_3
3	450	150	175	185	290	220	28	-	24±1	20
4	565	150	200	215	320	270	28	-	30±1	22
5	640	240	230	252	385	315	38	150	30±1	28
6	720	240	230	252	425	350	38	150	30±1	28
7	785	240	280	292	425	385	42	145	36±1	30
8	890	240	280	302	485	430	42	145	36±1	32
9	925	330	320	342	560	450	42	135	45±1.5	32
10	1025	330	320	342	610	500	42	135	45±1.5	32
11	1105	330	380	402	595	545	48	145	54±1.5	35
12	1260	330	380	410	680	615	48	145	54±1.5	35

规格 Size	尺寸mm Dimensions in mm										
	减速机 Gear units										
	h	h_1	h_2	h_3	m_1	m_2	n_1	n_2	p_1[3]	p_2[3]	s
3	95	165	-	180	410	265	20	125	35	210	18
4	107.5	165	-	180	505	300	30	160	35	220	24
5	127.5	205	190	240	580	360	30	175	35	270	24
6	127.5	205	190	240	660	360	30	220	35	270	24
7	150	205	165	250	715	430	35	215	35	330	28
8	150	205	165	250	820	430	35	275	35	330	28
9	185	275	205	330	845	490	40	260	40	370	36
10	185	275	205	330	945	490	40	310	40	370	36
11	215	275	240	340	1005	600	50	295	50	440	40
12	215	275	240	340	1160	600	50	380	50	440	40

规格 Size	尺寸mm Dimensions in mm									润滑油 Oil		重量 Weight
	输 出 轴 Output									浸油润滑 Dip lubrication (L)	强油润滑 Forced lubrication (L)	(kg)
	QYJH2SV			QYJH2HV		QYJH2DV						
	d_2[1]	G_2	l_2	D_2[2]	G_4	D_5	D_6	G_4	G_5			
3	65	125	140	65	125	70	70	125	180	14	-	115
4	80	140	170	80	140	85	85	140	205	25	-	190
5	100	165	210	95	165	100	100	165	240	23	10	300
6	110	165	210	105	165	110	110	165	240	27	11	355
7	120	195	210	115	195	120	120	195	280	58	22	505
8	130	195	250	125	195	130	130	195	285	62	25	590
9	140	235	250	135	235	140	145	235	330	100	42	830
10	160	235	300	150	235	150	155	235	350	110	46	960
11	170	270	300	165	270	165	170	270	400	160	60	1335
12	180	270	300	180	270	180	185	270	405	180	70	1615

平行轴减速机 Helical Gear Units

类 型：QYJH2.V 13-18 立式安装外型尺寸图
Types：QYJH2.V 13-18 Vertical out dimensions

QYJH2SV QYJH2HV QYJH2DV
采用强制润滑 with forced lubrication

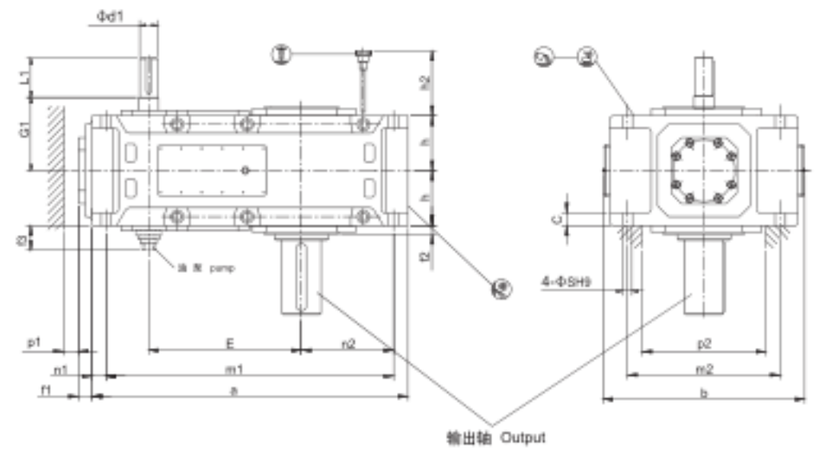

有关供油方式（强制润滑），参见279-286页
Oil supply (forced lubrication),see pages 279-286

输出轴 Output

QYJH2SV
实心轴 Solid shaft

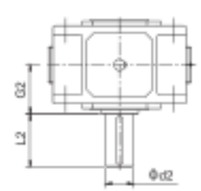

QYJH2HV
空心轴 Hollow shaft

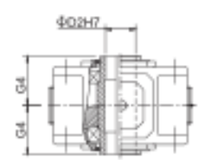

QYJH2DV
带涨紧盘的空心轴
Hollow shaft for shrink disk

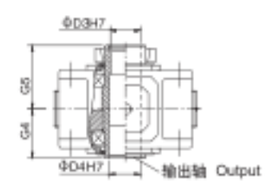

布置形式A+D根据用户要求供货
Design A+D on request

布置形式 Design

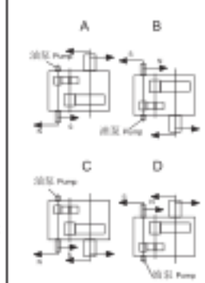

注：1）m6≤Φ100 n6>Φ100
2）扭力支撑位于工作机侧
3）有关油泵、油管和护盖的安装空间及确切尺寸，请与我们联系

Note：1）m6≤Φ100 n6>Φ100
2）Torque support on driven machine side
3）Space for pump,pipes and cover,for exact dimensions,please refer to us

平行轴减速机 Helical Gear Units

类 型：QYJH2.V 13-18 立式安装
Types：QYJH2.V 13-18 Vertical

规格 Size	尺寸mm Dimensions in mm												
	输 入 轴 Input												
	I_N=6.3-11.2		I_N=7.1-12.5			I_N=8-14		I_N=12.5-20	I_N=14-22.4		I_N=16-25		G_1
	d_1[1]	l_1	D_1[1]	L_1	D_1[1]	L_1	d_1[1]	l_1	D_1[1]	L_1	D_1[1]	L_1	
13	100	205					85	170					330
14					100	205					85	170	330
15	120	210	120	210			100	210	100	210			365
16													365
17	125	245	125	245			110	210	110	210			420
18													420
19							按用户要求供货 On request						
20													
21													
22													

规格 Size	尺寸mm Dimensions in mm															
	减速机 Gear units															
	a	b	s	E	f_1	f_2	f_3	h	h_2	m_1	m_2	n_1	n_2	P_1[1]	p_2[1]	c
13	1290	900	48	635	53	35	130	272.5	300	1195	680	50	360	50	500	61 ±2
14	1430	900	48	705	53	35	130	272.5	300	1335	680	50	430	50	500	61 ±2
15	1550	980	55	762	63	42	130	310	340	1435	750	60	430	50	570	72 ±2
16	1640	980	55	808	63	42	130	310	340	1525	750	60	475	50	570	72 ±2
17	1740	1110	55	860	60	42	170	340	374	1610	850	70	465	70	630	81 ±2
18	1860	1110	55	920	60	42	170	340	374	1730	850	70	525	70	630	81 ±2
19																
20																
21																
22																

规格 Size	尺寸mm Dimensions in mm									润滑油 Oil	重量 Weight
	输 出 轴 Output										
	QYJH2SV			QYJH2HV		QYJH2DV					
	d_2[1]	G_2	l_2	D_2[2]	G_4	D_3	D_4	G_4	G_5	(L)	(kg)
13	200	335	350	190	335	190	195	335	480	80	1880
14	210	335	350	210	335	210	215	335	480	90	2430
15	230	380	410	230	380	230	235	380	550	140	3240
16	240	380	410	240	380	240	245	380	550	150	3465
17	250	415	410	250	415	250	260	415	600	175	4420
18	270	415	470	275	415	280	285	415	600	185	4870
19							按用户要求供货 On request				
20											
21											
22											

平行轴减速机 Helical Gear Units

类 型：QYJH3.V 5-12 立式安装外型尺寸图
Types：QYJH3.V 5-12 Vertical out dimensions

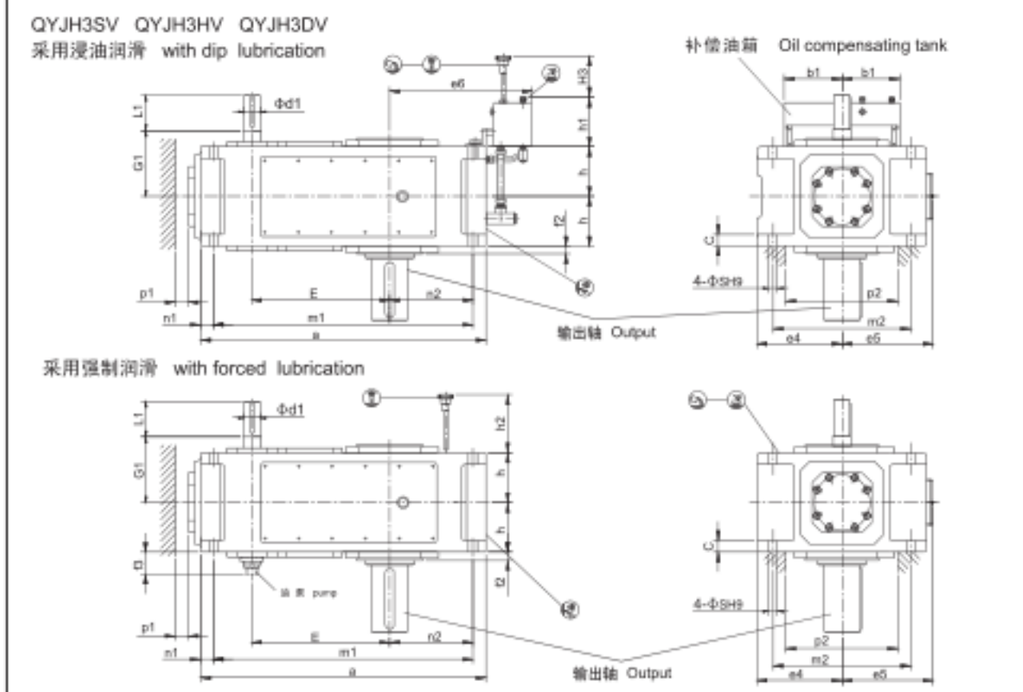

有关供油方式（浸油润滑或强制润滑），参见279-286页
Oil supply (dip or forced lubrication),see pages 279-286

输出轴 Output			布置形式 Design
QYJH3SV 实心轴 Solid shaft	QYJH3HV 空心轴 Hollow shaft	QYJH3DV 带胀紧盘的空心轴 Hollow shaft for shrink disk	
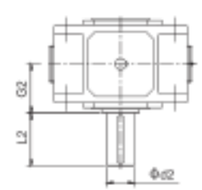	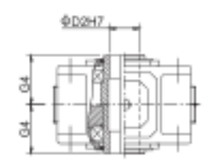	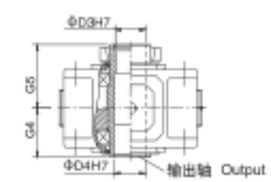 布置形式A+D根据用户要求供货 Design A+D on request	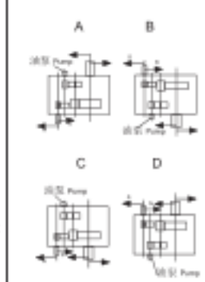

注：1）m6≤Φ100 n6>Φ100
2）扭力支撑位于工作机侧
3）有关油泵、油管和护盖的安装空间及确切尺寸，请与我们联系

Note：1）m6≤Φ100 n6>Φ100
2）Torque support on driven machine side
3）Space for pump,pipes and cover,for exact dimensions,please refer to us

平行轴减速机 Helical Gear Units

类 型：QYJH3.V 5-12 立式安装
Types：QYJH3.V 5-12 Vertical

规格 Size	尺寸mm Dimensions in mm												
	输 入 轴 Input												
	l_6=25-45		l_6=31.5-56		l_6=50-63		l_6=63-80		l_6=71-90		l_6=90-112		G_1
	d_1[1]	l_1	d_1[1]	l_1	D_1[1]	l_1	d_1[1]	l_1	d_1[1]	L_1			
5	40	70			30	50			24	40			160
6			40	70			30	50			24	40	160
7	45	80			35	60			28	50			185
8			45	80			35	60			28	50	185
9	60	125			45	100			32	80			230
10			60	125			45	100			32	80	230
11	70	120			50	80			42	70			255
12			70	120			50	80			42	70	255

规格 Size	尺寸mm Dimensions in mm									
	减速机 Gear units									
	a	b_1	e_4	e_5	E_5	E	f_2	F_3	h	C
5	690	240	230	252	385	405	28	190	127.5	30 ±1
6	770	240	230	252	425	440	28	190	127.5	30 ±1
7	845	240	280	292	425	495	30	185	150	36 ±1
8	950	240	280	312	485	540	32	185	150	36 ±1
9	1000	330	320	342	560	580	32	170	185	45 ±1.5
10	1100	330	320	342	610	630	32	170	185	45 ±1.5
11	1200	330	380	402	595	705	35	170	215	54 ±1.5
12	1355	330	380	410	680	775	35	170	215	54 ±1.5

规格 Size	尺寸mm Dimensions in mm									
	减速机 Gear units									
	h_1	H_2	h_3	m_1	m_2	N_1	n_2	p_1[3]	p_2[3]	s
5	205	190	240	630	360	30	175	35	270	24
6	205	190	240	710	360	30	220	35	270	24
7	205	165	250	775	430	35	215	35	330	28
8	205	165	250	880	430	35	275	35	330	28
9	275	205	330	920	490	40	260	40	370	36
10	275	205	330	1020	490	40	310	40	370	36
11	275	240	340	1100	600	50	295	50	440	40
12	275	240	340	1255	600	50	380	50	440	40

规格 Size	尺寸mm Dimensions in mm									润滑油 Oil		重量 Weight
	输 出 轴 Output									浸油润滑 Dip lubrication	强制润滑 Forced lubrication	（kg）
	d_2[1]	G_2	l_2	D_2[2]	G_4	D_3	D_4	G_4	G_5	(L)	(L)	
5	100	165	210	95	165	100	100	165	240	35	13	320
6	110	165	210	105	165	110	110	165	240	37	15	365
7	120	195	210	115	195	120	120	195	280	60	25	540
8	130	195	250	125	195	130	130	195	285	72	30	625
9	140	235	250	135	235	140	145	235	330	100	40	875
10	160	235	300	150	235	150	155	235	350	110	45	1020
11	170	270	300	165	270	165	170	270	400	170	66	1400
12	180	270	300	180	270	180	185	270	405	190	75	1675

平行轴减速机 Helical Gear Units

类 型：QYJH3.V 13-18 立式安装外型尺寸图
Types：QYJH3.V 13-18 Vertical out dimensions

QYJH3SV QYJH3HV QYJH3DV
采用强制润滑 with forced lubrication

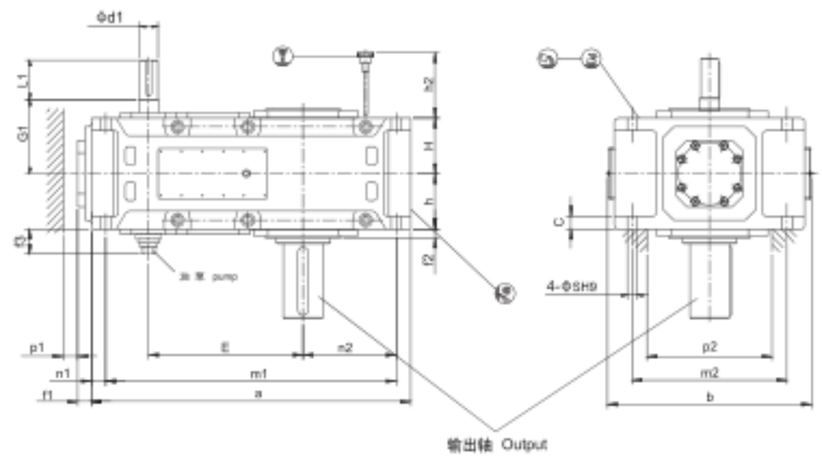

有关供油方式（强制润滑），参见279-286页
Oil supply (forced lubrication),see pages 279-286

输出轴 Output			布置形式 Design
QYJH3SV 实心轴 Solid shaft	QYJH3HV 空心轴 Hollow shaft	QYJH3DV 带胀紧盘的空心轴 Hollow shaft for shrink disk	
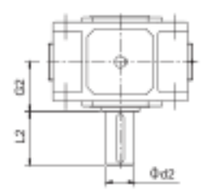	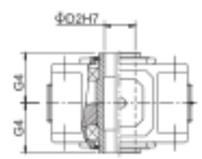	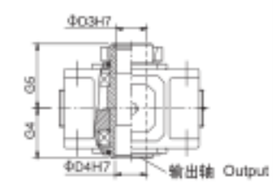	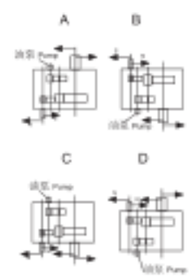

布置形式A+D根据用户要求供货
Design A+D on request

注：1）m6≤Φ100 n6>Φ100
2）扭力支撑位于工作机侧
3）有关油泵、油管和护盖的安装空间及确切尺寸，请与我们联系

Note：1）m6≤Φ100 n6>Φ100
2）Torque support on driven machine side
3）Space for pump,pipes and cover,for exact dimensions,please refer to us

平行轴减速机 Helical Gear Units

类 型：QYJH3.V 13-18 立式安装
Types：QYJH3.V 13-18 Vertical

规格 Size	尺寸mm Dimensions in mm																		
	输 入 轴 Input																		
	I_N=22.4-45		I_N=25-50		I_N=28-56		I_N=50-63		I_N=56-71		I_N=63-80		I_N=71-90		I_N=80-100		I_N=90-112		G_1
	d_1[1]	l_1	D_1[1]	L_1	D_1[1]	L_1	d_1[1]	l_1	D_1[1]	L_1	D_1[1]	L_1	d_1[1]	l_1	D_1[1]	l_1	D_1[1]	L_1	
13	85	160					60	135					50	110					310
14					85	160					60	135					50	110	310
15	100	200					75	140					60	140					350
16			100	200					75	140					60	140			350
17	100	200					75	140					60	140					380
18			100	200					75	140			60	140					380
19								按用户要求供货 On request											
20																			
21																			
22																			

规格 Size	尺寸mm Dimensions in mm														
	减速机 Gear units														
	a	b	s	E	f2	f3	h	h2	m1	m2	n1	n2	p_1[1]	p_2[1]	c
13	1395	900	48	820	35	170	272.5	300	1300	680	50	360	50	500	61 ±2
14	1535	900	48	890	35	170	272.5	300	1440	680	50	430	50	500	61 ±2
15	1680	980	55	987	42	170	310	340	1565	750	60	430	50	570	72 ±2
16	1770	980	55	1033	42	170	310	340	1655	750	60	475	50	570	72 ±2
17	1770	1110	55	1035	42	210	340	374	1640	850	70	465	70	630	81 ±2
18	1890	1110	55	1095	42	210	340	374	1760	850	70	525	70	630	81 ±2
19								按用户要求供货 On request							
20															
21															
22															

规格 Size	尺寸mm Dimensions in mm									润滑油 Oil	重量 Weight
	输 出 轴 Output										
	QYJH3SV			QYJH3HV		QYJH3DV					
	d21)	G2	l2	D22)	G4	D3	D4	G4	G5	(L)	(kg)
13	200	335	350	190	335	190	195	335	480	115	2155
14	210	335	350	210	335	210	215	335	480	126	2490
15	230	380	410	230	380	230	235	380	550	180	3260
16	240	380	410	240	380	240	245	380	550	190	3625
17	250	415	410	250	415	250	260	415	600	190	4250
18	270	415	470	275	415	280	285	415	600	200	4740
19						按用户要求供货 On request					
20											
21											
22											

平行轴减速机 Helical Gear Units

类 型：QYJH4.V 7-12 立式安装外型尺寸图
Types：QYJH4.V 7-12 Vertical out dimensions

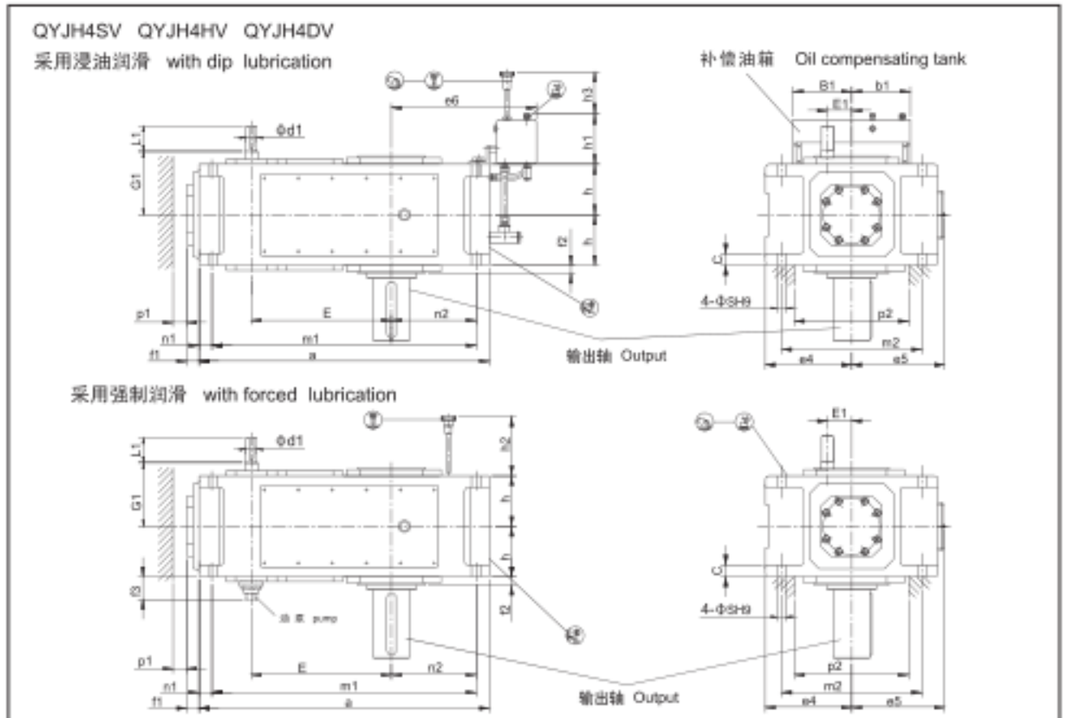

有关供油方式（浸油润滑或强制润滑），参见279-286页
Oil supply (dip or forced lubrication),see pages 279-286

输出轴 Output			布置形式 Design
QYJH4SV 实心轴 Solid shaft	QYJH4HV 空心轴 Hollow shaft	QYJH4DV 带胀紧盘的空心轴 Hollow shaft for shrink disk	
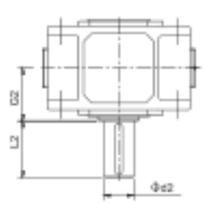	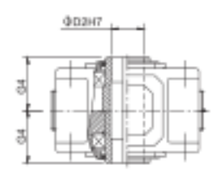	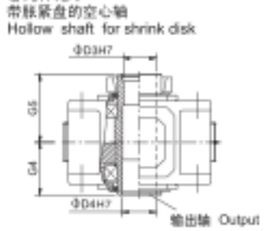 布置形式A+D根据用户要求供货 Design A+D on request	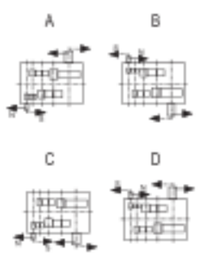

注：1）m6≤Φ100 n6>Φ100
2）扭力支撑位于工作机侧
3）有关油泵、油管和护盖的安装空间及确切尺寸，请与我们联系

Note：1）m6≤Φ100 n6>Φ100
2）Torque support on driven machine side
3）Space for pump,pipes and cover,for exact dimensions,please refer to us

平行轴减速机 Helical Gear Units

类 型：QYJH4.V 7-12 立式安装
Types：QYJH4.V 7-12 Vertical

规格 Size	尺寸mm Dimension in mm								
	输 入 轴 Input								
	i_N=100-180		i_N=125-224		i_N=200-355		i_N=250-450		G_1
	d_1[1]	l_1	d_1[1]	l_1	d_1[1]	l_1	d_1[1]	l_1	
7	30	50			24	40			180
8			30	50			24	40	180
9	35	60			28	50			215
10			35	60			28	50	215
11	45	100			32	80			250
12			45	100			32	80	250

规格 Size	尺寸mm Dimensions in mm										
	减速机 Gear units										
	a	b_1	c	e_1	e_2	e_3	E	E_1	f_1	f_2	f_3
7	845	240	36±1	280	292	425	495	80	37	30	160
8	950	240	36±1	280	302	485	540	80	37	32	160
9	1000	330	45±1.5	320	342	560	580	90	43	32	170
10	1100	330	45±1.5	320	342	610	630	90	43	32	170
11	1200	330	54±1.5	380	402	595	705	110	47	35	170
12	1355	330	54±1.5	380	410	680	775	110	47	35	170

规格 Size	尺寸mm Dimension in mm										
	减速机 Gear units										
	h	h_1	h_2	h_3	m_1	m_2	n_1	n_2	p_1[3]	p_2[3]	s
7	150	205	165	250	775	430	35	215	35	330	28
8	150	205	165	250	880	430	35	275	35	330	28
9	185	275	205	330	920	490	40	260	40	370	36
10	185	275	205	330	1020	490	40	310	40	370	36
11	215	275	240	340	1100	600	50	295	50	440	40
12	215	275	240	340	1255	600	50	380	50	440	40

规格 Size	尺寸mm Dimension in mm									润滑油 Oil		重量 Weight (kg)
	输 出 轴 Output											
	QYJH4SV			QYJH4HV		QYJH4DV				浸油润滑 Dip lubrication (L)	浸油润滑 Dip lubrication (L)	
	d_2[1]	G_2	l_2	D_2[1]	G_3	D_3	D_4	G_4	G_5			
7	120	195	210	115	195	120	120	195	280	50	20	550
8	130	195	250	125	195	130	130	195	285	60	25	645
9	140	235	250	135	235	140	145	235	330	95	38	875
10	160	235	300	150	235	150	155	235	350	110	45	1010
11	170	270	300	165	270	165	170	270	400	165	65	1460
12	180	270	300	180	270	180	185	270	405	180	75	1725

平行轴减速机 Helical Gear Units

类 型：QYJH4.V 13-18 立式安装外型尺寸图
Types：QYJH4.V 13-18 Vertical out dimensions

QYJH4SV QYJH4HV QYJH4DV
采用强制润滑 with forced lubrication

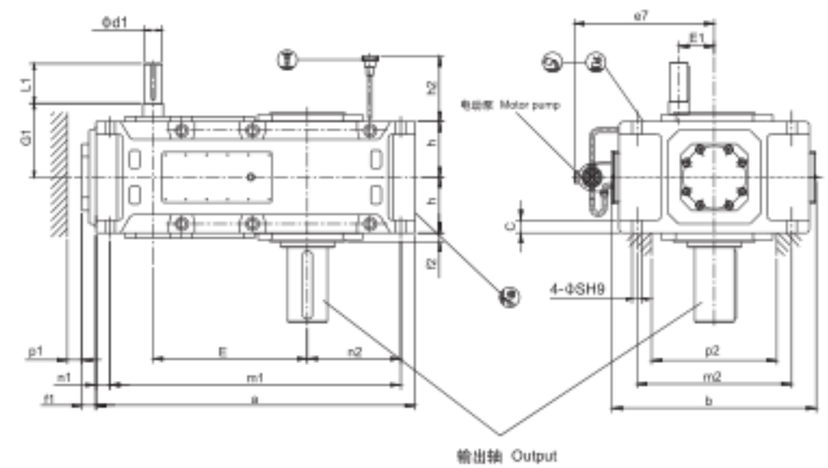

有关供油方式（浸油润滑或强制润滑），参见279-286页
Oil supply (dip or forced lubrication),see pages 279-286

输出轴 Output			布置形式 Design
QYJH4SV 实心轴 Solid shaft	QYJH4HV 空心轴 Hollow shaft	QYJH4DV 带胀紧盘的空心轴 Hollow shaft for shrink disk	
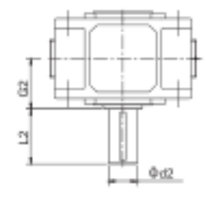	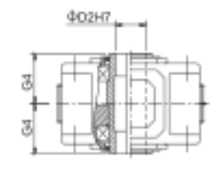	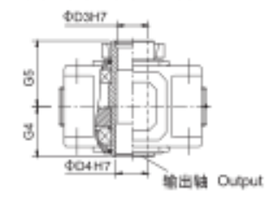	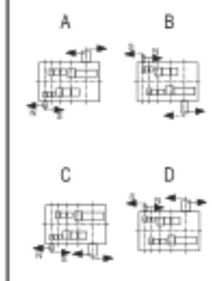
		布置形式A+D根据用户要求供货 Design A+D on request	

注：1）m6≤Φ100 n6>Φ100
2）扭力支撑位于工作机侧
3）有关油泵、油管和护盖的安装空间及确切尺寸，请与我们联系

Note：1）m6≤Φ100 n6>Φ100
2）Torque support on driven machine side
3）Space for pump,pipes and cover,for exact dimensions,please refer to us

平行轴减速机 Helical Gear Units

类 型：QYJH4.V 13-18 立式安装
Types：QYJH4.V 13-18 Vertical

规格 Size	尺寸mm Dimensions in mm												
	输 入 轴 Input												
	i_N=100-180		i_N=112-200		i_N=125-224		i_N=200-355		i_N=224-400		i_N=250-450		G_1
	d_1[1]	l_1	d_1[1]	l_1	d_1[1]	l_1	d_1[1]	l_1	d_1[1]	l_1	d_1[1]	l_1	
13	50	100					38	80					305
14					50	100					38	80	305
15	60	135					50	110					345
16			60	135					50	110			345
17	60	105					50	80					380
18			60	105					50	80			380
19						按用户要求供货 On request							
20													
21													
22													

规格 Size	尺寸mm Dimensions in mm																	
	减速机 Gear units																	
	a	b	s	e_T	E	E_1	f_1	f_2	h	h_0	m_1	m_0	n_1	n_2	p_1[1]	p_0[1]	c	
13	1395	900	48	695	820	130	47	35	272.5	300	1300	680	50	360	50	500	61±2	
14	1535	900	48	695	890	130	47	35	272.5	300	1440	680	50	430	50	500	61±2	
15	1680	980	55	735	987	160	56	42	310	340	1565	750	60	430	50	570	72±2	
16	1770	980	55	735	1033	160	56	42	310	340	1655	750	60	475	50	570	72±2	
17	1770	1110	55	795	1035	160	53	42	340	374	1640	850	70	465	70	630	81±2	
18	1890	1110	55	795	1095	160	53	42	340	374	1760	850	70	525	70	630	81±2	
19																		
20																		
21																		
22																		

规格 Size	尺寸mm Dimensions in mm									润滑油 Oil	重量 Weight
	输 出 轴 Output										
	QYJH4SV			QYJH4HV		QYJH4DV					
	d_2[1]	G_2	l_2	D_2[1]	G_4	D_3	D_4	G_5	G_6	(L)	(kg)
13	200	335	350	190	335	190	195	335	480	95	2270
14	210	335	350	210	335	210	215	335	480	105	2600
15	230	380	410	230	380	230	235	380	550	150	3440
16	240	380	410	240	380	240	245	380	550	160	3740
17	250	415	410	250	415	250	260	415	600	190	4445
18	270	415	470	275	415	280	285	415	600	200	4915
19											
20											
21											
22											

按用户要求供货 On request

直交轴减速机 Bevel-helical Gear Units

类 型：QYJB2.V 1-12 立式安装外型尺寸图
Types：QYJB2.V 1-12 Vertical out dimensions

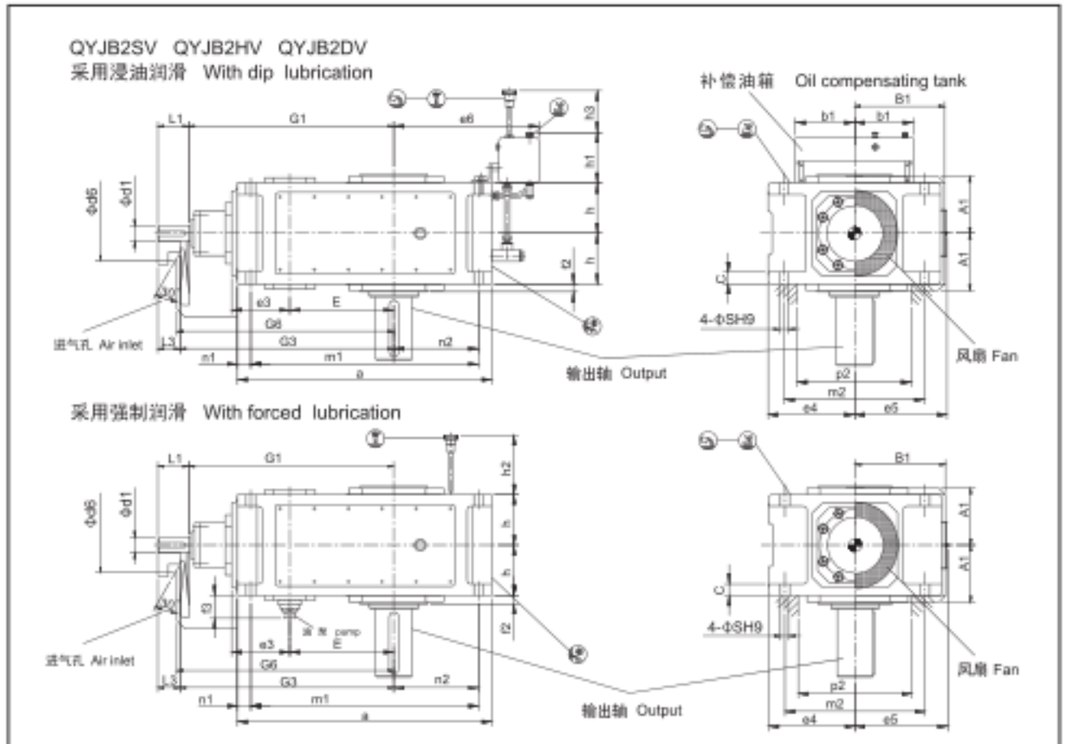

输出轴 Output			布置形式 Design
QYJB2SV 实心轴 Solid shaft	QYJB2HV 空心轴 Hollow shaft	QYJB2DV 带胀紧盘的空心轴 Hollow shaft for shrink disk	
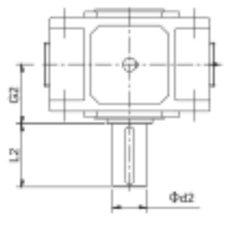	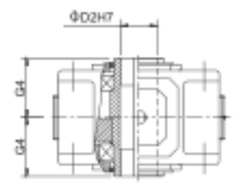	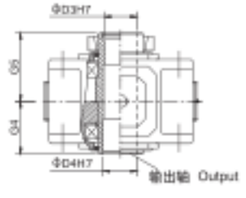	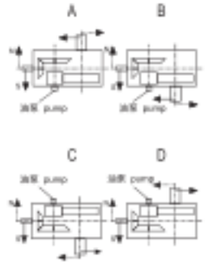
		布置形式A+D根据用户要求供货 Design A+D on request	

注：1）m6≤Φ100 n6>Φ100
2）扭力支撑位于工作机侧
3）有关油泵、油管和护盖的安装空间及确切尺寸，请与我们联系

Note：1）m6≤Φ100 n6>Φ100
2）Torque support on driven machine side
3）Space for pump,pipes and cover,for exact dimensions,please refer to us

直交轴减速机 Bevel-helical Gear Units

类 型：QYJB2.V 1-12 立式安装
Types：QYJB2.V 1-12 Vertical

规格 Size	尺寸mm Dimension in mm										
	输入轴 Input										
	i_N=5-11.2			i_N=6.3-14			i_N=12.5-18			G_1	G_2
	d_1[1]	l_1	l_2	D_1[1]	l_1	l_2	d_1[1]	l_1	l_2		
1	28	55	40				20	50	35	300	315
2	30	70	50				25	60	40	340	360
3	35	80	60				28	60	40	390	410
4	45	100	80							465	485
5	55	110	80							535	565
6				55	110	80				570	600
7	70	135	105							640	670
8				70	135	105				685	715
9	80	165	130							755	790
10				80	165	130				805	840
11	90	165	130							925	960
12				90	165	130				995	1030

规格 Size	尺寸mm Dimension in mm											
	减速机 Gear units											
	a	A_1	b_1	B_1	c	d_4	e_1	e_2	e_3	e_5	E	f_1
1	305	128	150	130	16±1	100	90	130	145	280	90	22
2	355	143	150	145	20±1	110	110	145	160	285	110	22
3	405	163	150	170	24±1	120	130	175	185	290	130	24
4	505	188	150	200	30±1	150	160	200	215	320	160	26
5	565	215	240	235	30±1	160	185	230	252	385	185	30
6	645	215	240	235	30±1	160	185	230	252	425	220	30
7	690	250	240	285	36±1	210	225	280	302	425	225	32
8	795	250	240	285	36±1	210	225	280	302	485	270	32
9	820	270	330	325	48±1.5	195	265	320	342	560	265	45
10	920	270	330	325	48±1.5	195	265	320	342	610	315	45
11	975	328	330	385	54±1.5	210	320	380	410	595	320	47
12	1130	328	330	385	54±1.5	210	320	380	410	680	390	47

规格 Size	尺寸mm Dimensions in mm											
	减速机 Gear units											
	f_2	G_3	h	h_1	h_2	h_3	m_1	m_2	n_1	n_2	p_2[1]	s
1	-	325	90	165	-	170	275	210	15	115	150	12
2	-	370	102.5	165	-	170	315	230	20	120	170	14
3	-	420	112.5	165	-	180	365	265	20	130	200	18
4	-	495	135	165	-	180	445	300	30	160	220	24
5	190	575	160	205	245	240	505	360	30	175	270	24
6	190	610	160	205	245	240	585	360	30	220	270	24
7	200	685	190	205	220	250	620	430	35	215	330	28
8	200	730	190	205	220	250	725	430	35	275	330	28
9	200	805	220	275	250	330	740	490	40	260	370	36
10	200	855	220	275	250	330	840	490	40	310	370	36
11	200	980	265	275	300	340	875	600	50	295	440	40
12	200	1050	265	275	300	340	1030	600	50	380	440	40

规格 Size	尺寸mm Dimensions in mm									润滑油 Oil		重量 Weight (kg)
	输出轴 Output									浸油润滑 Dip lubrication (L)	浸油润滑 Dip lubrication (L)	
	QYJB2SV			QYJB2HV		QYJB2DV						
	d21)	G2	l2		d21)	G2	l2	G4	d21)			
1	45	120	80	-	-	-	-	-	-	7	-	65
2	55	135	110	55	135	60	60	135	180	11	-	90
3	65	145	140	65	145	70	70	145	200	16	-	140
4	80	170	170	80	170	85	85	170	235	28	-	235
5	100	200	210	95	200	100	100	200	275	41	20	360
6	110	200	210	105	200	110	110	200	275	50	23	410
7	120	235	210	115	235	120	120	235	320	75	35	615
8	130	235	250	125	235	130	130	235	325	90	38	700
9	140	270	250	135	270	140	145	270	365	115	53	1000
10	160	270	300	150	270	150	155	270	385	135	60	1155
11	170	320	300	165	320	165	170	320	450	190	86	1640
12	180	320	300	180	320	180	185	320	455	215	95	1910

直交轴减速机 Bevel-helical Gear Units

类 型：QYJB2.V 13-18 立式安装外形尺寸图
Types：QYJB2.V 13-18 Vertical out dimensions

QYJB2SV QYJB2HV QYJB2DV
采用强制润滑 With forced lubrication

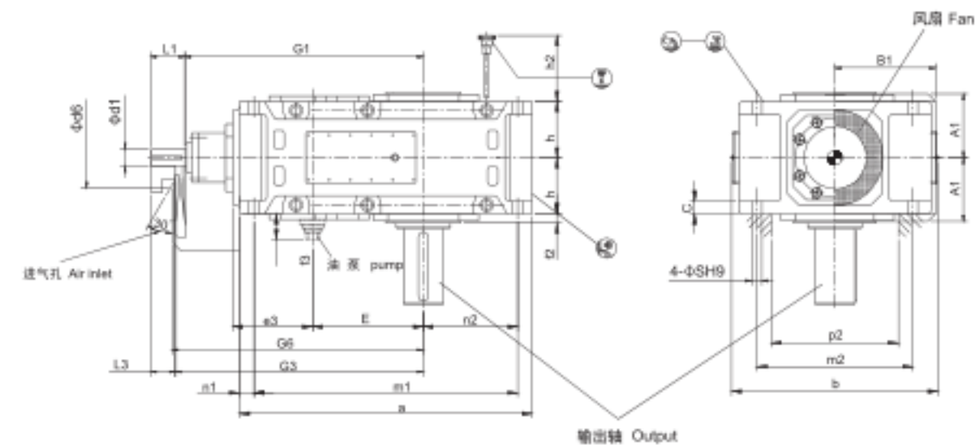

有关供油方式（强制润滑），参见279-286页
Oil supply (forced lubrication),see pages 279-286

输出轴 Output			布置形式 Design
QYJB2SV 实心轴 Solid shaft	QYJB2HV 空心轴 Hollow shaft	QYJB2DV 带胀紧盘的空心轴 Hollow shaft for shrink disk	

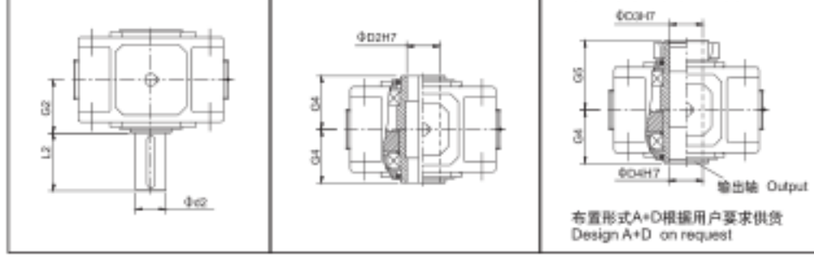

布置形式A+D根据用户要求供货
Design A+D on request

注：1）m6≤Φ100 n6>Φ100
2）扭力支撑位于工作机侧
3）有关油泵、油管和护盖的安装空间及确切尺寸，请与我们联系

Note：1）m6≤Φ100 n6>Φ100
2）Torque support on driven machine side
3）Space for pump,pipes and cover,for exact dimensions,please refer to us

直交轴减速机 Bvcel-helical Gear Units

类 型：QYJB2.V13-18 立式安装
Types：QYJB2.V13-18 Vertical

规格 Size	尺寸mm Dimensions in mm																			
	输 入 轴 Input																			
	i_N=5-11.2			i_N=5.6-11.2			i_N=5.6-12.5			i_N=6.3-14			i_N=7.1-12.5						G_1	G_2
	d_1[1]	l1	l_2	d_1	l_1	l_2	d_1[1]	l_1	l_2	d_1[1]	l_1	l_2	d_1[1]	l_1	l_2					
13	110	205	165																1070	1110
14										110	205	165							1140	1180
15	130	245	200																1277	1322
16							130	245	200										1323	1368
17				150	245	200													1435	1480
18													150	245	200				1485	1540

规格 Size	尺寸mm Dimensions in mm									
	减速机 Gear units									
	a	A1	b	B1	c	d6	e3	E	f2	f3
13	1130	375	900	450	61 ±2	245	380	370	38	200
14	1270	375	900	450	61 ±2	245	380	440	45	200
15	1350	435	980	495	72 ±2	280	450	442	75	200
16	1440	435	980	495	72 ±2	280	450	488	75	200
17	1490	505	1110	555	81 ±2	380	510	490	98	200
18	1610	505	1110	555	81 ±2	380	510	550	98	200

规格 Size	尺寸mm Dimensions in mm								
	减速机 Gear units								
	G_3	h	h_1	m_1	m_2	n_1	n_2	p_2[3]	s
13	1130	325	350	1035	680	50	360	500	48
14	1200	325	350	1175	680	50	430	500	48
15	1340	380	430	1235	750	60	430	570	55
16	1385	380	430	1325	750	60	475	570	55
17	1500	437.5	480	1360	840	70	465	630	65
18	1560	437.5	480	1480	840	70	525	630	65

规格 Size	尺寸mm Dimensions in mm									润滑油 Oil	重量 Weight
	输 出 轴 Output										
	QYJB2SV			QYJB2HV		QYJB2DV					
	d_2[1]	G_2	l_2	D_2[1]	G_4	D_3	D_4	G_4	G_5	(L)	(kg)
13	200	390	350							100	2350
14	210	390	350	210	390	210	215	390	535	110	2725
15	230	460	410							145	3795
16	240	460	410	240	450	240	245	450	620	160	4160
17	250	540	410							210	5320
18	270	540	470	275	510	280	285	510	700	220	5860

直交轴减速机 Bevel-helical Gear Units

类 型：QYJB3.V 3-12 立式安装外形尺寸图
Types：QYJB3.V 3-12 Vertical out dimensions

QYJB3SV QYJB3HV QYJB3DV

采用浸油润滑 With dip lubrication
采用强制润滑 With forced lubrication

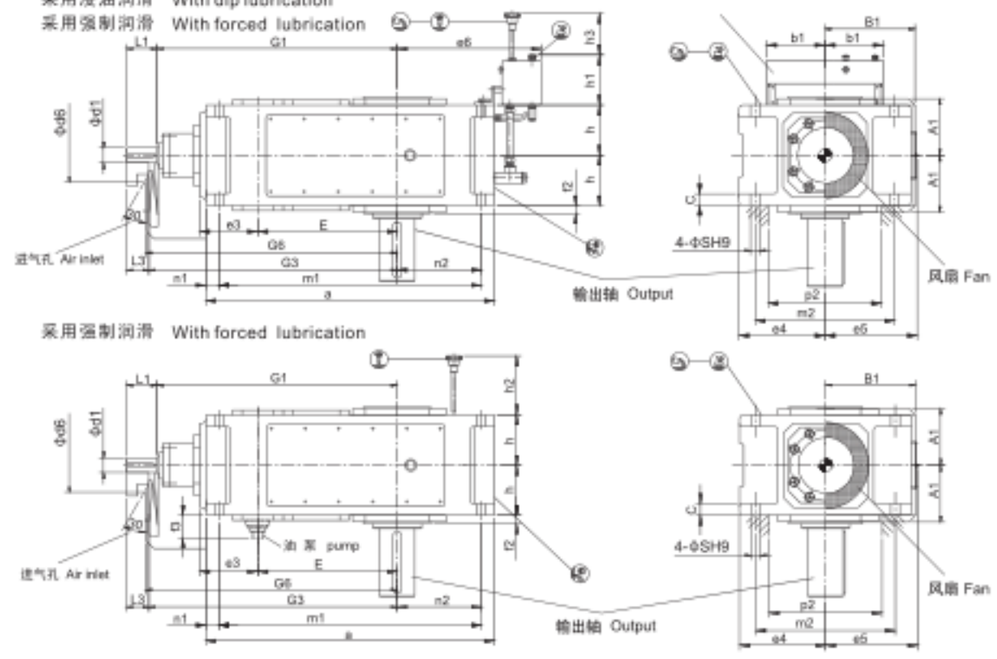

采用强制润滑 With forced lubrication

有关供油方式（浸油润滑或强制润滑），参见279-286页
Oil supply (dip or forced lubrication),see pages 279-286

输出轴 Output			布置形式 Design
QYJB3SV 实心轴 Solid shaft	QYJB3HV 空心轴 Hollow shaft	QYJB3DV 带胀紧盘的空心轴 Hollow shaft for shrink disk	
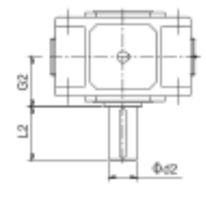	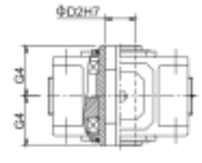	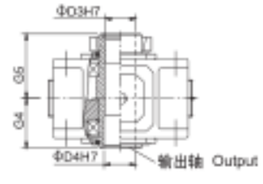 输出轴 Output 布置形式A+D根据用户要求供货 Design A+D on request	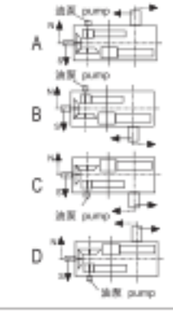

注：1）m6≤Φ100 n6>Φ100
2）扭力支撑位于工作机侧
3）有关油泵、油管和护盖的安装空间及确切尺寸，请与我们联系

Note：1）m6≤Φ100 n6>Φ100
2）Torque support on driven machine side
3）Space for pump,pipes and cover,for exact dimensions,please refer to us

直交轴减速机 Bevel-helical Gear Units

类 型：QYJB3.V 3-12 立式安装
Types：QYJB3.V 3-12 Vertical

规格 Size	尺寸mm Dimension in mm 输入轴 Input															G_1	G_2
	i_N=12.5-45			i_N=16-56			i_N=20-45			i_N=50-71			i_N=63-90				
	$d_1$①	l_1	l_2	$d_1$①	l_1	l_2	$d_1$①	l_1	l_2	d1①	l_1	l_2	$d_1$①	l_1	l_2		
3							28	55	40	20	50	35				430	445
4	30	70	50							25	60	40				500	520
5	35	80	60							28	60	40				575	595
6				35	80	60							28	60	40	610	630
7	45	100	80							35	80	60				690	710
8				45	100	80							35	80	60	735	755
9	55	110	80							40	100	70				800	830
10				55	110	80							40	100	70	850	880
11	70	135	105							50	110	80				960	990
12				70	135	105							50	110	80	1030	1060

规格 Size	尺寸mm Dimension in mm 减速机 Gear units											
	a	A_1	b_1	B_1	d_6	e_3	e_4	e_5	e_6	E	f_2	c
3	450	128	150	170	90	90	175	185	290	220	20	24 ±1
4	565	143	150	200	110	110	200	215	320	270	22	30 ±1
5	640	168	240	235	130	130	230	252	385	315	28	30 ±1
6	720	168	240	235	130	130	230	252	425	350	28	30 ±1
7	785	193	240	275	165	160	280	292	425	385	30	36 ±1
8	890	193	240	275	165	160	280	302	485	430	32	36 ±1
9	925	231	330	325	175	185	320	342	560	450	32	45 ±1.5
10	1025	231	330	325	175	185	320	342	610	500	32	45 ±1.5
11	1105	263	330	385	190	225	380	402	595	545	35	54 ±1.5
12	1260	263	330	385	190	225	380	410	680	615	35	54 ±1.5

规格 Size	尺寸mm Dimension in mm 减速机 Gear units											
	f_3	G_6	h	h_1	h_2	h_3	m_1	m_2	n_1	n_2	$p_2$①	s
3	-	455	95	165	-	180	410	265	20	125	210	18
4	-	530	107.5	165	-	180	505	300	30	160	220	24
5	190	605	127.5	205	180	240	580	360	30	175	270	24
6	190	640	127.5	205	180	240	660	360	30	220	270	24
7	190	720	150	205	165	250	715	430	35	215	330	28
8	190	765	150	205	165	250	820	430	35	275	330	28
9	180	845	185	275	205	330	845	490	40	260	370	36
10	180	895	185	275	205	330	945	490	40	310	370	36
11	180	1010	215	275	240	340	1005	600	50	295	440	40
12	180	1080	215	275	240	340	1160	600	50	380	440	40

规格 Size	尺寸mm Dimension in mm 输出轴 Output									润滑油 Oil		重量 Weight
	QYJB3SV			QYJB3HV		QYJB3DV				浸油润滑 Dip lubrication (L)	强制润滑 Forced lubrication (L)	(kg)
	$d_2$①	G_2	l_2	$D_2$②	G_4	D_3	D_4	G_4	G_5			
3	65	125	140	65	125	70	70	125	180	15	-	130
4	80	140	170	80	140	85	85	140	205	28	-	210
5	100	165	210	95	165	100	100	165	240	32	12	325
6	110	165	210	105	165	110	110	165	240	35	13	380
7	120	195	210	115	195	120	120	195	280	52	22	550
8	130	195	250	125	195	130	130	195	285	67	28	635
9	140	235	250	135	235	140	145	235	330	115	48	890
10	160	235	300	150	235	150	155	235	350	125	52	1020
11	170	270	300	165	270	165	170	270	400	180	75	1455
12	180	270	300	180	270	180	185	270	405	200	85	1730

直交轴减速机 Bevel-helical Gear Units

类 型：QYJB3.V 13-18 立式安装外形尺寸图
Types：QYJB3.V 13-18 Vertical out dimensions

QYJB3SV QYJB3HV QYJB3DV

采用强制润滑 With forced lubrication

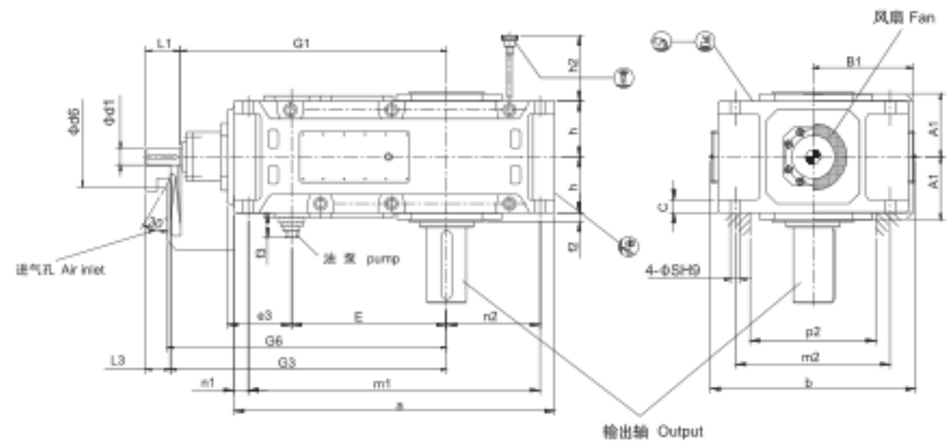

有关供油方式（强制润滑），参见279-286页

Oil supply (forced lubrication),see pages 279-286

输出轴 Output			布置形式 Design
QYJB3SV 实心轴 Solid shaft	QYJB3HV 空心轴 Hollow shaft	QYJB3DV 带胀紧盘的空心轴 Hollow shaft for shrink disk	
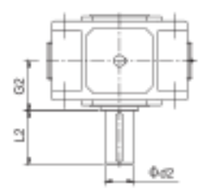	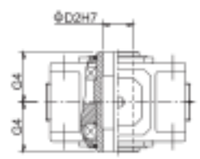	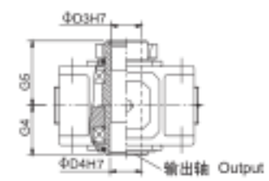	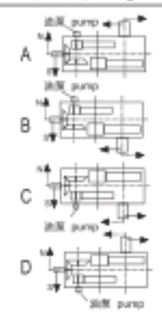

布置形式A+D根据用户要求供货
Design A+D on request

注：1）m6≤ Φ100 n6> Φ100
2）扭力支撑位于工作机侧
3）有关油泵、油管和护盖的安装空间及确切尺寸，请与我们联系

Note：1）m6≤ Φ100 n6> Φ100
2）Torque support on driven machine side
3）Space for pump,pipes and cover,for exact dimensions,please refer to us

直交轴减速机 Becel-helical Gear Units

类 型：QYJB3.V 13-18 立式安装
Types：QYJB3.V 13-18 Vertical

规格 Size	尺寸mm Dimensions in mm																			
	输入轴 Input																			
	i_N=12.5-45			i_N=14-50			i_N=16-56			i_N=50-71			i_N=56-80			i_N=63-90			G_1	G_2
	d_1[1]	l_1	l_2	d_1[1]	l_1	l_2	d_1[1]	l_1	l_2	d_1[1]	l_1	l_2	d_1[1]	l_1	l_2	d_1[1]	l_1	l_2		
13	80	165	130							60	140	105							1125	1160
14							80	165	130							60	140	105	1195	1230
15	90	165	130							70	140	105							1367	1402
16				90	165	130							70	140	105				1413	1448
17	110	205	165							80	170	130							1560	1600
18				110	205	165							80	170	130				1620	1660
19								按用户要求供货 On request												
20																				
21																				
22																				

规格 Size	尺寸mm Dimensions in mm									
	减速机 Gear units									
	a	A1	b	B1	c	d6	e3	E	f2	f3
13	1290	325	900	475	61 ±2	210	265	635	35	170
14	1430	325	900	475	61 ±2	210	265	705	35	170
15	1550	365	980	520	72 ±2	210	320	762	42	170
16	1640	365	980	520	72 ±2	210	320	808	42	170
17	1740	395	1110	570	81 ±2	230	370	860	42	170
18	1860	395	1110	570	81 ±2	230	370	920	42	170
19						按用户要求供货 On request				
20										
21										
22										

规格 Size	尺寸mm Dimensions in mm								
	减速机 Gear units								
	G_3	h	h_1	m_1	m_2	n_1	n_2	p_2[1]	s
13	1180	272.5	300	1195	680	50	360	500	48
14	1250	272.5	300	1335	680	50	430	500	48
15	1420	310	340	1435	750	60	430	570	55
16	1470	310	340	1525	750	60	475	570	55
17	1620	340	380	1610	850	70	465	630	55
18	1680	340	380	1730	850	70	525	630	55
19						按用户要求供货 On request			
20									
21									
22									

规格 Size	尺寸mm Dimensions in mm									润滑油 Oil	重量 Weight
	输出轴 Output										
	QYJB3SV			QYJB3HV		QYJB3DV					
	d_2[1]	G_2	l_2	D_2[2]	G_4	D_3	D_4	G_5	G_6	(L)	(kg)
13	200	335	350	190	335	190	195	335	480	95	2260
14	210	335	350	210	335	210	215	335	480	110	2615
15	230	380	410	230	380	230	235	380	550	165	3540
16	240	380	410	240	380	240	245	380	550	190	3765
17	250	415	410	250	415	250	260	415	600	210	4760
18	270	415	470	275	415	280	285	415	600	240	5240
19						按用户要求供货 On request					
20											
21											
22											

直交轴减速机 Bevel-helical Gear Units

类 型：QYJB4.V 5-12 立式安装外形尺寸图
Types：QYJB4.V 5-12 Vertical out dimensions

QYJB4SV QYJB4HV QYJB4DV
采用浸油润滑 With dip lubrication

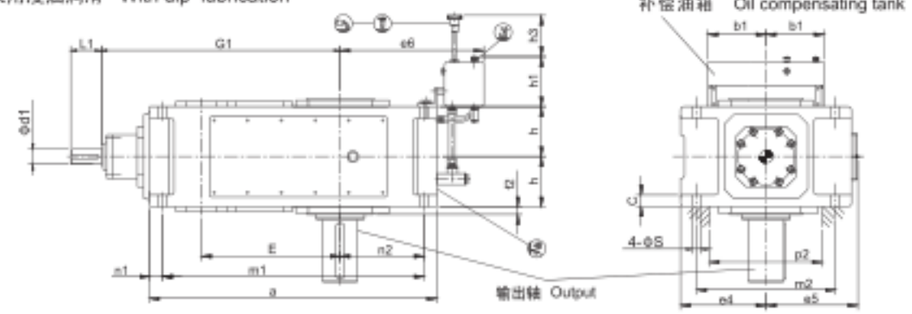

采用强制润滑 With forced lubrication

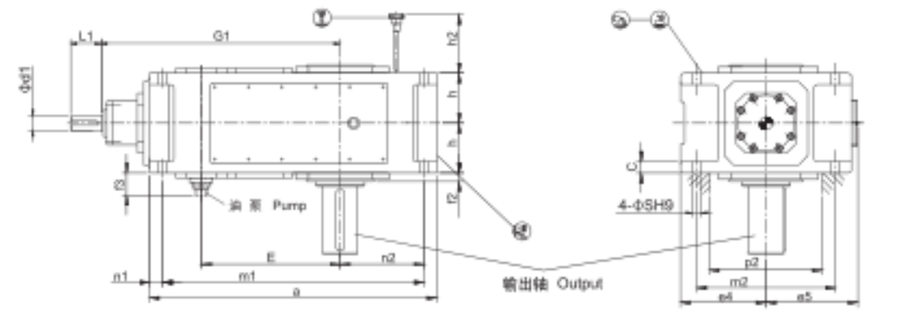

有关供油方式（浸油润滑或强制润滑），参见279-286页
Oil supply (dip or forced lubrication),see pages 279-286

输出轴 Output			布置形式 Design
QYJB4SV 实心轴 Solid shaft	QYJB4HV 空心轴 Hollow shaft	QYJB4DV 带胀紧盘的空心轴 Hollow shaft for shrink disk	
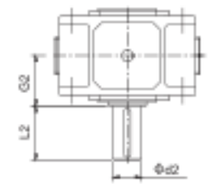	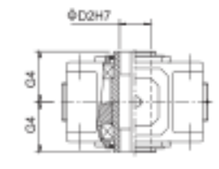	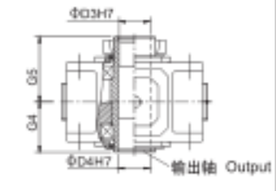 布置形式A+D根据用户要求供货 Design A+D on request	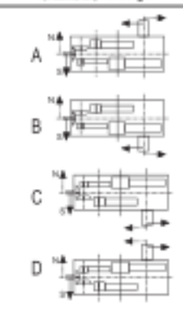

注：1）m6≤Φ100 n6>Φ100
2）扭力支撑位于工作机侧
3）有关油泵、油管和护盖的安装空间及确切尺寸，请与我们联系

Note：1）m6≤Φ100 n6>Φ100
2）Torque support on driven machine side
3）Space for pump,pipes and cover,for exact dimensions,please refer to us

直交轴减速机 Bevel-helical Gear Units

类 型：QYJB4.V 5-12 立式安装
Types：QYJB4.V 5-12 Vertical

规格 Size	尺寸mm Dimension in mm 减速机 Gear units								
	i_N=80-180		i_N=100-224		i_N=200-315		i_N=250-400		G_1
	d_1[1]	l_1	d_1[1]	l_1	d_1[1]	l_1	d_1[1]	l_1	
5	28	55			20	50			615
6			28	55			20	50	650
7	30	70			25	60			725
8			30	70			25	60	770
9	35	80			28	60			840
10			35	80			28	60	890
11	45	100			35	80			1010
12			45	100			35	80	1080

规格 Size	尺寸mm Dimension in mm 减速机 Gear units								
	a	b_1	e_4	e_5	e_6	e	f_2	f_1	c
5	690	240	230	252	385	405	28	200	30 ±1
6	770	240	230	252	425	440	28	200	30 ±1
7	845	240	280	292	425	495	30	120	36 ±1
8	950	240	280	302	485	540	32	120	36 ±1
9	1000	330	320	342	560	580	32	120	45 ±1.5
10	1100	330	320	342	610	630	32	120	45 ±1.5
11	1200	330	380	402	595	705	35	130	54 ±1.5
12	1355	330	380	410	680	775	35	130	54 ±1.5

规格 Size	尺寸mm Dimension in mm 减速机 Gear units									
	h	h_1	h_2	h_3	m_1	m_2	n_1	n_2	p_2[3]	S
5	127.5	205	190	240	630	360	30	175	270	24
6	127.5	205	190	240	710	360	30	220	270	24
7	150	205	165	250	775	430	35	215	330	28
8	150	205	165	250	880	430	35	275	330	28
9	185	275	205	330	920	490	40	260	370	36
10	185	275	205	330	1020	490	40	310	370	36
11	215	275	240	340	1100	600	50	295	440	40
12	215	275	240	340	1255	600	50	380	440	40

规格 Size	尺寸mm Dimension in mm 输 出 轴 Output									润滑油 Oil		重量 Weight (kg)
	QYJB4SV			QYJB4HV		QYJB4DV				浸油润滑 Dip lubrication (L)	强制润滑 Forced lubrication (L)	
	D_2[1]	G_2	L_2	D_2[2]	G_4	D_3	D_4	G_4	G_5			
5	100	165	210	95	165	100	100	165	240	36	15	335
6	110	165	210	105	165	110	110	165	240	40	16	385
7	120	195	210	115	195	120	120	195	280	60	30	555
8	130	195	250	125	195	130	130	195	285	70	35	655
9	140	235	250	135	235	140	145	235	330	110	60	890
10	160	235	300	150	235	150	155	235	350	130	67	1025
11	170	270	300	165	270	165	170	270	400	180	75	1485
12	180	270	300	180	270	180	185	270	405	195	85	1750

直交轴减速机 Bevel-helical Gear Units

类 型：QYJB4.V 13-18 立式安装外形尺寸图
Types：QYJB4.V 13-18 Vertical out dimensions

QYJB4SV QYJB4HV QYJB4DV
采用强制润滑 With forced lubrication

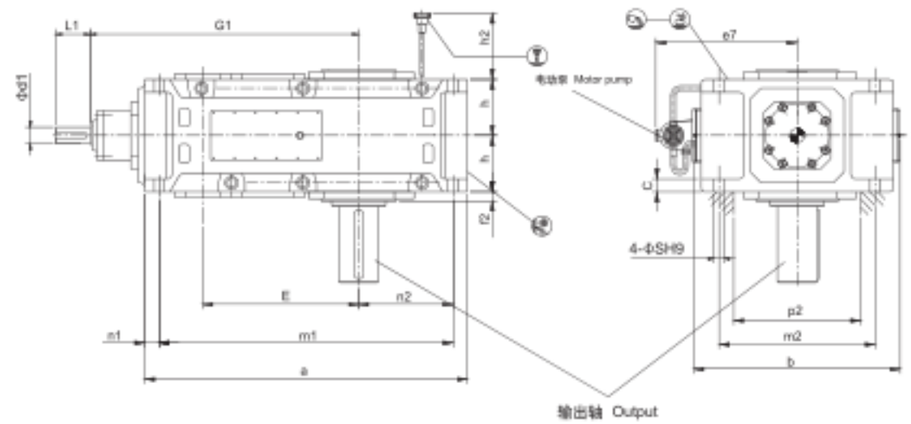

有关供油方式（强制润滑），参见279-286页
Oil supply (forced lubrication),see pages 279-286

输出轴 Output			布置形式 Design
QYJB4SV 实心轴 Solid shaft	QYJB4HV 空心轴 Hollow shaft	QYJB4DV 带胀紧盘的空心轴 Hollow shaft for shrink disk	

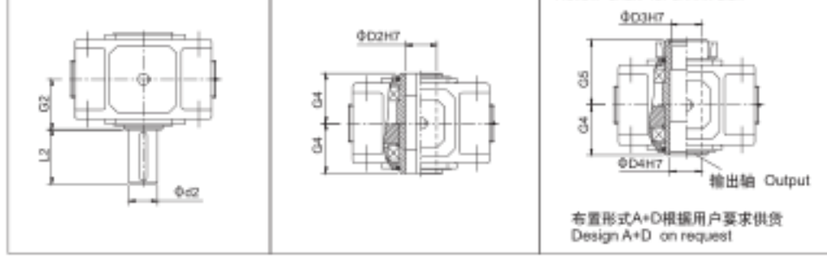

布置形式A+D根据用户要求供货
Design A+D on request

注：1）m6≤Φ100 n6>Φ100
2）扭力支撑位于工作机侧
3）有关油泵、油管和护盖的安装空间及确切尺寸，请与我们联系

Note：1）m6≤Φ100 n6>Φ100
2）Torque support on driven machine side
3）Space for pump,pipes and cover,for exact dimensions,please refer to us

直交轴减速机 Becel-helical Gear Units

类 型：QYJB4.V 13-18 立式安装
Types：QYJB4.V 13-18 Vertical

规格 Size	尺寸mm Dimensions in mm																								
	输入轴 Input																								
	i_N=100-180			i_N=112-200			i_N=125-224			i_N=200-355			i_N=224-400			i_N=250-450			G_1
	d_1 1)		l_1	d_1 1)		l_1	d_1 1)		l_1	d_1 1)		l_1	d_1 1)		l_1	d_1 1)		l_1	
13	55		110							40		100							1170
14							55		110							40		100	1240
15	70		135	70						50		110	50						1402
16					135										110				1448
17	70		135	70						50		110	50						1450
18					135										110				1510
19								按用户要求供货 On request											
20																			
21																			
22																			

规格 Size	尺寸mm Dimensions in mm																		
	减速机 Gear units																		
	a	b	s	e_1	E	f_2	h	h_0	m_1	m_2	n_1		n_2		p_2 2)		c		
13	1395	900	48	695	820	35	272.5	300	1300	680	50		360		500		61 ±2		
14	1535	900	48	695	890	35	272.5	300	1440	680	50		430		500		61 ±2		
15	1680	980	55	735	987	42	310	340	1565	750	60		430		570		72 ±2		
16	1770	980	55	735	1033	42	310	340	1655	750	60		475		570		72 ±2		
17	1770	1110	55	795	1035	42	340	374	1640	850	70		465		630		81 ±2		
18	1890	1110	55	795	1095	42	340	374	1760	850	70		525		630		81 ±2		
19								按用户要求供货 On request											
20																			
21																			
22																			

规格 Size	尺寸mm Dimensions in mm									润滑油 Oil	重量 Weight
	输出轴 Output										
	QYJB4SV			QYJB4HV		QYJB4DV					
	D_2 1)	G_2	l_2	D_2 2)	G_4	D_3	D_4	G_6	G_5	(l)	(kg)
13	200	335	350	190	335	190	195	335	480	130	2280
14	210	335	350	210	335	210	215	335	480	150	2605
15	230	380	410	230	380	230	235	380	550	200	3435
16	240	380	410	240	380	240	245	380	550	235	3765
17	250	415	410	250	415	250	260	415	600	215	4460
18	270	415	470	275	415	280	285	415	600	250	4930
19								按用户要求供货 On request			
20											
21											
22											

减速机 Gear Units

QYJH2，QYJH3，QYJH4，QYJB3，QYJB4

型 号：3-22
Sizes：3-22

带胀紧盘联接的空心轴
Hollow Shafts For Shrink Disks

X=要求预留的力矩扳手空间
X=Space required for torque wrench

用于胀紧盘联接的工作机驱动轴
工作机驱动轴表面不得沾有机油或润滑油

Driven machine shaft for shrink disk connection .driven machine shaft must be free of oil or grease

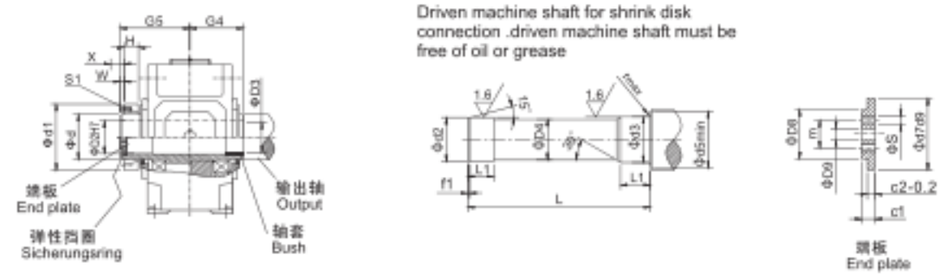

类型QYJH2D，QYJH3D，QYJH4D，QYJB3D，QYJB4D																													
规格 Size	工作机驱动轴 Driven machine shaft								端板 End plate							弹性挡圈 Sicherungsring	空心轴 Hollow shaft				胀紧盘 Shrink disk					螺钉 Screw
	d_2	d_3	d_4	d_5	f_1	l	l_1	r	c_1	c_2	d_7	d_8	d_9	m	s	数量 Qty.	GB893.1-86	D_2	D_3	G_4	G_5	类型 Type	d	d_1	H	W	S_1
	mm																	mm									
3	70 g6	70 g6	69.5	80	4	286	38	2	17	7	75	55	22	40	M 8	2	75×3	70	70	125	180	90-32	90	155	38	20	M10
4	85 g6	85 h6	84.5	95	4	326	48	2	17	7	90	70	22	50	M 8	2	90×3	85	85	140	205	110-32	110	185	49	20	M 12
5	100 g6	100 h6	99.5	114	5	383	53	2	20	8	105	80	26	55	M 10	2	105×4	100	100	165	240	125-32	125	215	53	20	M 12
6	110 g6	110 h6	109.5	124	5	383	58	3	20	8	115	85	26	60	M 10	2	115×4	110	110	165	240	140-32	140	230	58	20	M 14
7	120 g6	120 h6	119.5	134	5	453	68	3	20	8	125	90	26	65	M 12	2	125×4	120	120	195	280	155-32	155	263	62	23	M 14
8	130 g6	130 h6	129.5	145	6	458	73	3	20	8	135	100	26	70	M 12	2	135×4	130	130	195	285	165-32	165	290	68	23	M 16
9	140 g6	145 m6	139.5	160	6	539	82	4	23	10	150	110	33	80	M 12	2	150×4	140	145	235	330	175-32	175	300	68	28	M 16
10	150 g6	155 m6	149.5	170	6	559	92	4	23	10	160	120	33	90	M 12	2	160×4	150	155	235	350	200-32	200	340	85	28	M 16
11	165 f6	170 m6	164.5	185	7	644	112	4	23	10	175	130	33	90	M 12	2	175×4	165	170	270	400	220-32	220	370	103	30	M 20
12	180 f6	185 m6	179.5	200	7	649	122	4	23	10	190	140	33	100	M 16	2	190×4	180	185	270	405	240-32	240	405	107	30	M 20
13	190 f6	195 m6	189.5	213	7	789	137	5	23	10	200	150	33	110	M 16	2	200×4	190	195	335	480	260-32	260	430	119	30	M 20
14	210 f6	215 m6	209.5	233	8	784	147	5	28	14	220	170	33	130	M 16	2	220×5	210	215	335	480	280-32	280	460	132	30	M 20
15	230 f6	235 m6	229.5	253	8	899	157	5	28	14	240	180	39	140	M 16	2	240×5	230	235	380	550	300-32	300	485	140	35	M 24
16	240 f6	245m6	239.5	263	8	899	157	5	28	14	250	190	39	150	M 20	2	250×5	240	245	380	550	320-32	320	520	140	35	M 24
17	250 g6	260 m6	249.5	278	8	982	177	5	30	14	265	200	39	150	M 20	2	265×5	250	260	415	600	340-32	340	570	155	35	M 24
18	280 f6	285 m6	279.5	306	9	982	177	5	30	14	290	210	39	160	M 20	2	290×5	280	285	415	600	360-32	360	590	162	35	M 24
19	285 f6	295 m6	284.5	316	9	1100	187	5	32	15	300	220	39	170	M 24	2	300×5	285	295	465	670	380-32	380	640	166	40	M 27
20	310 f6	315 m6	309.5	336	9	1100	187	5	32	15	320	230	39	180	M 24	2	320×6	310	315	465	670	390-32	390	660	166	40	M 27
21	330 f6	335 m6	329	358	9	1160	205	5	40	20	340	250	45	190	M 24	2	340×6	330	335	490	715	420-32	420	670	188	45	M 27
22	340 f6	345 m6	339	368	9	1170	215	5	40	20	350	260	45	200	M 24	2	350×6	340	345	490	725	440-32	440	720	194	45	M 27

注：1）胀紧盘不在我们的供货范围之内，
如果需要的话，请另行订货
2）工作机驱动轴材质：C60N或强度更高的钢。
根据用户要求，胀紧盘可布置在工作机侧。
工作机驱动轴尺寸需要即复。

Note: 1)Shink disk does not belong to our scope of supply.
Please order separately, if required.
2)Material of driven machine shaft: C60N or higher strength.
Shrink disk on machine on request.
Dimensions of machine shaft request.

减速机 Gear Units

QYJB2

型 号：2-22
Sizes：2-22

带胀紧盘联接的空心轴
Hollow Shafts For Shrink Disks

X=要求预留的力矩扳手空间
X=Space required for torque wrench

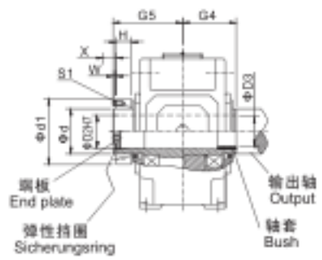

用于胀紧盘联接的工作机驱动轴
工作机驱动轴表面不得沾有机油或润滑油

Driven machine shaft for shrink disk connection .Driven machine shaft must be free of oil or grease

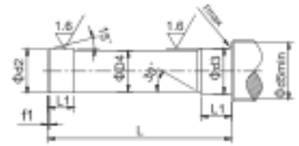

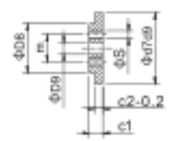

端板
End plate

类型QYQYJB2D																													
规格 Size	工作机驱动轴 Driven machine shaft								端板 End plate							弹性挡圈 Sicherungsring	空心轴 Hollow shaft				胀紧盘 Shrink disk					螺钉 Screw
	d_2	d_3	d_4	d_5	f_1	l	l_1	r	c_1	c_2	d_7	d_8	d_9	m	s	数量 Qty.	GB893.1-86	D_2	D_3	G_4	G_5	类型 Type	d	d_1	H	W	S_1
	mm																	mm									
2	60 g6	60 g6	59.5	70	3	300	36	2	13	6	65	47	22	35	M6	2	65×2.5	60	60	135	180	80-32	80	141	31	16	M 10
3	70 g6	70 g6	69.5	80	4	326	38	2	17	7	75	55	22	40	M8	2	75×2.5	70	70	145	200	90-32	90	155	38	20	M 10
4	85 g6	85 h6	84.5	95	4	386	48	2	17	7	90	70	22	50	M8	2	90×3	85	85	170	235	110-32	110	185	49	20	M 12
5	100 g6	100 h6	99.5	114	5	453	53	2	20	8	105	80	26	55	M 10	2	105×4	100	100	200	275	125-32	125	215	53	20	M 12
6	110 g6	110 h6	109.5	124	5	453	58	3	20	8	115	85	26	60	M 10	2	115×4	110	110	200	275	140-32	140	230	58	20	M 14
7	120 g6	120 h6	119.5	134	5	533	68	3	20	8	125	90	26	65	M 12	2	125×4	120	120	235	320	155-32	155	263	62	23	M 14
8	130 g6	130 h6	129.5	145	6	538	73	3	20	8	135	100	26	70	M 12	2	135×4	130	130	235	325	165-32	165	290	68	23	M 16
9	140 g6	140 h6	139.5	160	6	609	82	4	23	10	150	110	33	80	M 12	2	150×4	140	145	270	365	175-32	175	300	68	28	M 16
10	150 g6	150 h6	149.5	170	6	629	92	4	23	10	160	120	33	90	M 12	2	160×4	150	155	270	365	200-32	200	340	85	28	M 16
11	165 f6	170 h6	164.5	185	7	744	112	4	23	10	175	130	33	90	M 12	2	175×4	165	170	320	450	220-32	220	370	103	30	M 20
12	180 f6	185 h6	179.5	200	7	749	122	4	23	10	190	140	33	100	M 16	2	190×4	180	185	320	455	240-32	240	405	107	30	M 20
14	210 f6	215 h6	209.5	233	8	894	147	5	28	14	220	170	33	130	M 16	2	220×5	210	215	390	535	280-32	280	460	132	30	M 20
16	240 f6	245 h6	239.5	263	8	1039	157	5	28	14	250	190	39	150	M 20	2	250×5	240	245	450	620	320-32	320	520	140	35	M 24
18	280 f6	285 h6	279.5	306	9	1177	177	5	30	14	290	210	39	160	M 20	2	290×5	280	285	510	700	360-32	360	590	162	35	M 24
19									按用户要求供货 On request																		
20																											
21																											
22																											

注：1）胀紧盘不在我们的供货范围之内。
如果需要的话，请另行订货
2）工作机驱动轴材质：C60N或强度更高的钢。
根据客用户要求，胀紧盘可布置在工作机侧。
工作机驱动轴尺寸请索回复。

Note: 1)Shink disk does not belong to our scope of supply.
Please order separately, if required.
2)Material of driven machine shaft: C60N or higher strength.
Dimensions of machine shaft request.

减速机 Gear Units

QYJH2，QYJH3，QYJH4，QYJB3，QYJB4

型 号：3-22
Sizes：3-22

带平键联接的空心轴
Hollow Shafts For Parallel Key Connections

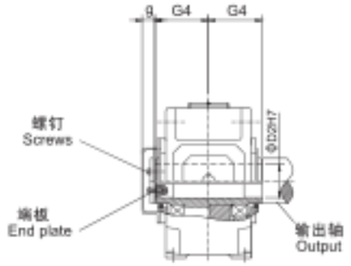

带平键联接的工作机驱动轴，
键槽尺寸根据DIN6885/1确定
Driven machine shaft for parallel key connection,keyway acc.to DIN6885/1

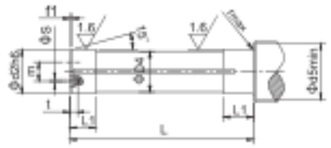

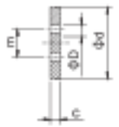

端板
End plate

类型QYJH2H,QYJH3H,QYJH4H,QYJB3H,QYJB4H																		
规格 Size	工作机驱动轴 Driven machine shaft									端板 End plate				螺钉 Screw		空心轴 Hollow shaft		
	d_2	d_4	d_5	f_1	l	l_1	r	s	t	c	D	d	m	规格 Size	数量 Qty.	D_2	G_4	g
	mm															mm		
3	65	64.5	73	4	248	30	1.2	M 10	18	8	11	78	45	M 10×25	2	65	125	35
4	80	79.5	88	4	278	35	1.2	M 10	18	10	11	100	60	M 10×25	2	80	140	35
5	95	94.5	105	5	328	40	1.6	M 10	18	10	11	120	70	M 10×25	2	95	165	40
6	105	104.5	116	5	328	45	1.6	M 10	18	10	11	120	70	M 10×25	2	105	165	40
7	115	114.5	126	5	388	50	1.6	M 12	20	12	13.5	140	80	M 12×30	2	115	195	40
8	125	124.5	136	6	388	55	2.5	M 12	20	12	13.5	150	85	M 12×30	2	125	195	40
9	135	134.5	147	6	467	60	2.5	M 12	20	12	13.5	160	90	M 12×30	2	135	235	45
10	150	149.5	162	6	467	65	2.5	M 12	20	12	13.5	185	110	M 12×30	2	150	235	45
11	165	164.5	177	7	537	70	2.5	M 16	28	15	17.5	195	120	M 16×40	2	165	270	45
12	180	179.5	192	7	537	75	2.5	M 16	28	15	17.5	220	130	M 16×40	2	180	270	45
13	190	189.5	206	7	667	80	3	M 16	28	18	17.5	230	140	M 16×40	2	190	335	45
14	210	209.5	226	8	667	85	3	M 16	28	18	17.5	250	160	M 16×40	2	210	335	45
15	230	229.5	248	8	756	100	3	M 20	38	25	22	270	180	M 20×55	4	230	380	60
16	240	239.5	258	8	756	100	3	M 20	38	25	22	280	180	M 20×55	4	240	380	60
17	250	249.5	270	8	826	110	4	M 20	38	25	22	300	190	M 20×55	4	250	415	60
18	275	274.5	295	9	826	120	4	M 20	38	25	22	330	210	M 20×55	4	275	415	60
19								按用户要求供货 On request										
20																		
21																		
22																		

注：1）工作机驱动轴材质：C60N或强度更高的钢。
平键不在我们的供货范围之内。
如果需要的话，请另行订货

Note: 1) Material of driven machine shaft: C60N or higher strength.
Parallel key does not belong to our scope of supply.
Please order separately, if required.

减速机 Gear Units

QYJB2

型 号：2-22
Sizes：2-22

带平键联接的空心轴
Hollow Shafts For Parallel Key Connections

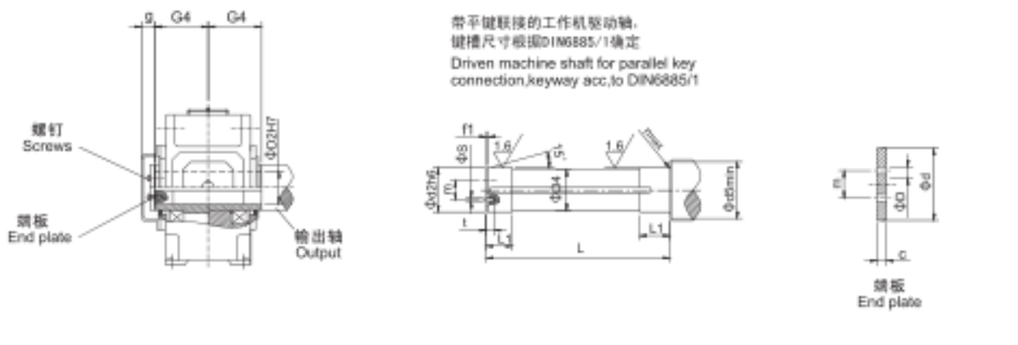

类型QYJH2H,QYJH3H,QYJH4H,QYJB3H,QYB4H																	
规格 Size	工作机驱动轴 Driven machine shaft									端板 End plate				螺钉 Screw		空心轴 Hollow shaft		
	d_2	d_4	d_5	f_1	l	l_1	r	s	t	c	D	d	m	规格 Size	数量 Qty.	D_2	G_2	g
	mm															mm		
2	55	54.5	63	3	268	30	1.2	M 8	15	8	9	70	40	M 8×25	2	55	135	35
3	65	64.5	73	4	288	30	1.2	M 10	18	8	11	78	45	M 10×25	2	65	145	35
4	80	79.5	88	4	338	35	1.2	M 10	18	10	11	100	60	M 10×25	2	80	170	40
5	95	94.5	105	5	398	40	1.6	M 10	18	10	11	120	70	M 10×25	2	95	200	40
6	105	104.5	116	5	398	45	1.6	M 10	18	10	11	120	70	M 10×25	2	105	200	40
7	115	114.5	126	5	468	50	1.6	M 12	20	12	13.5	140	80	M 12×30	2	115	235	40
8	125	124.5	136	6	468	55	2.5	M 12	20	12	13.5	150	85	M 12×30	2	125	235	45
9	135	134.5	147	6	537	60	2.5	M 12	20	12	13.5	160	90	M 12×30	2	135	270	45
10	150	149.5	162	6	537	65	2.5	M 12	20	12	13.5	185	110	M 12×30	2	150	270	45
11	165	164.5	177	7	637	70	2.5	M 16	28	15	17.5	195	120	M 16×40	2	165	320	45
12	180	179.5	192	7	637	75	2.5	M 16	28	15	17.5	220	130	M 16×40	2	180	320	45
14	210	209.5	226	8	777	85	3	M 16	28	18	17.5	250	160	M 16×40	2	210	390	45
16	240	239.5	258	8	896	100	3	M 20	38	25	22	280	180	M 20×55	4	240	450	60
18	275	274.5	295	9	1016	120	4	M 20	38	25	22	330	210	M 20×55	4	275	510	60
19								按用户要求供货 On request										
20																		
21																		
22																		

注：1）工作机驱动轴材质：C60N或强度更高的钢。
平键不在我们的供货范围之内。
如果需要的话，请另行订货

Note: 1) Mateaial of driven machine shaft: C60N or higher strength.
Parallel key does not belong to our scope of supply.
Please order separately, if required.

减速机 Gear Units

QYJH…H，QYJH…M，QYJB…H，QYJB…M

型 号：1-22 卧式安装
Sizes：1-22 Horizontal

冷却盘管
Cooling coils

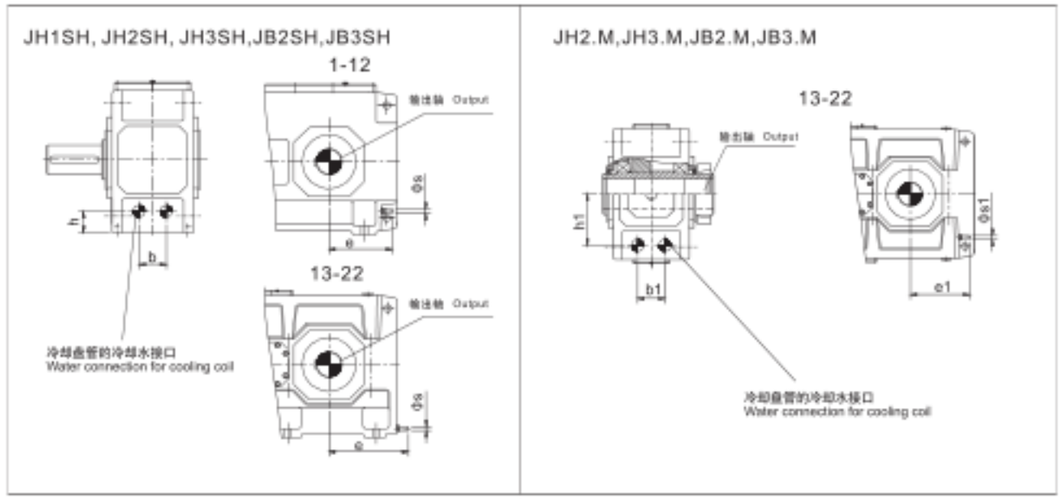

规格 Size	QYJH1SH					QYJH2.H/QYJB3.H					类型QYJH3. H					QYJB2.H				
	b	e	h	s	1)	b	e	h	s	1)	b	e	h	s	1)	b	e	h	s	1)
	mm	mm	mm			mm	mm	mm			mm	mm	mm			mm	mm	mm		
1	30	150	45	G1/4	4	-	-	-	-	-	-	-	-	-	-	64	125	40	G1/4	4
2	-	-	-		-	-	-	-	-	-	-	-	-	-	-	78	130	40	G1/4	4
3	48	205	74	G1/2	4	34	130	55	G1/2	4	-	-	-	-	-	58	140	52	G1/2	4
4	-	-	-	-	-	34	155	60	G1/2	4	-	-	-	-	-	74	160	54	G1/2	4
5	88	270	90	G1/2	4	68	170	64	G1/2	4	70	175	60	G1/2	4	130	175	62	G1/2	8
6	-	-	-	-	-	70	215	68	G1/2	4	70	220	69	G1/2	4	120	220	68	G1/2	4
7	124	310	135	G1/2	4	100	210	83	G1/2	4	80	210	83	G1/2	4	140	210	80	G1/2	8
8	-	-	-	-	-	100	270	83	G1/2	4	80	270	83	G1/2	4	140	270	80	G1/2	4
9	116	365	110	G1/2	8	140	245	110	G1/2	8	150	245	107	G1/2	4	232	245	110	G1/2	8
10	-	-	-	-	-	100	295	95	G1/2	8	90	295	95	G1/2	8	150	295	90	G1/2	8
11	146	425	130	G1/2	8	110	275	95	G1/2	8	200	275	115	G1/2	8	312	275	115	G1/2	8
12	-	-	-	-	-	200	360	109	G1/2	8	200	360	115	G1/2	8	300	360	115	G1/2	8
13	152	480	150	G1/2	8	252	455	116	G1/2	8	252	460	116	G1/2	8	324	460	116	G1/2	8
14	-	-	-	-	-	252	525	116	G1/2	8	252	530	116	G1/2	8	324	530	116	G1/2	8
15	172	560	130	G1/2	8	290	535	119	G1/2	8	290	540	119	G1/2	8	396	540	119	G1/2	8
16	-	-	-	-	-	290	580	119	G1/2	8	290	585	119	G1/2	8	396	585	119	G1/2	8
17	202	600	145	G1/2	8	340	575	134	G1/2	8	300	580	134	G1/2	8	468	580	134	G1/2	8
18	-	-	-	-	-	340	635	134	G1/2	8	300	640	134	G1/2	8	468	640	134	G1/2	8
19-22	根据用户要求供货 On request					根据用户要求供货 On request					根据用户要求供货 On request					根据用户要求供货 On request				

规格 Size	QYJH2.M/QYJB3.M					QYJH3.M					QYJB2.M				
	b_1	e_1	h_1	s_1	1)	b_1	e_1	h_1	s_1	1)	b_1	e_1	h_1	s_1	1)
	mm	mm	mm			mm	mm	mm			mm	mm	mm		
13	252	335	300	G1/2	8	252	335	300	G1/2	8	324	335	300	G1/2	8
14	252	405	300	G1/2	8	252	405	300	G1/2	8	324	405	300	G1/2	8
15	290	395	335	G1/2	8	290	395	340	G1/2	8	396	390	345	G1/2	8
16	290	440	335	G1/2	8	290	440	340	G1/2	8	396	435	345	G1/2	8
17	340	425	380	G1/2	8	300	425	380	G1/2	8	324	425	395	G1/2	8
18	340	485	380	G1/2	8	300	485	380	G1/2	8	324	485	395	G1/2	8
19-22	根据用户要求供货 On request					根据用户要求供货 On request									

注：1）冷却水需量（1/min）
冷却盘管适用于淡水、海水和半咸水

Note: 1) Required cooling water quantity (1/min)
Coolig coil suitable for fresh ,sea and brackish water

减速机 Gear Units

QYJH…H, QYJH…M, QYJB…H, QYJB…M

型 号：1-18	立式安装
Sizes：1-18	Vertical

冷却盘管
Cooling Coils

JH2.V, JH3.V, JB2.V,JB3.V

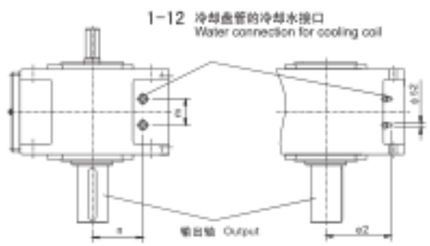

JH2.V, JH3.V, JB2.V,JB3.V

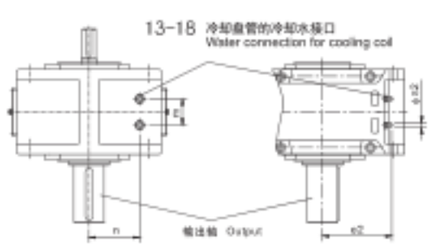

规格 Size	QYJH2.V/QYJB3.V					QYJH3.V					QYJB2.V				
	m	n	e_2	s_2	1)	m	n	e_2	s_2	1)	m	n	e_2	s_2	1)
	mm	mm	mm			mm	mm	mm	-		mm	mm	mm		
1	-	-	-	-	-	-	-	-	-	-	64	90	125	G1/4	4
2	-	-	-	-	-	-	-	-	-	-	78	105	130	G1/4	4
3	34	120	130	G1/2	4	-	-	-	-	-	58	123	140	G1/2	4
4	34	140	155	G1/2	4	-	-	-			74	146	160	G1/2	4
5	68	166	170	G1/2	4	70	170	175	G1/2	4	130	168	175	G1/2	8
6	70	162	215	G1/2	4	70	161	220	G1/2	4	120	162	220	G1/2	4
7	100	197	210	G1/2	4	80	197	210	G1/2	4	140	200	210	G1/2	8
8	100	197	270	G1/2	4	80	197	270	G1/2	4	140	200	270	G1/2	4
9	140	210	245	G1/2	8	150	213	245	G1/2	4	232	210	245	G1/2	8
10	100	225	295	G1/2	8	90	225	295	G1/2	4	150	230	295	G1/2	8
11	110	285	275	G1/2	8	200	265	275	G1/2	8	312	265	275	G1/2	8
12	200	271	360	G1/2	8	200	265	360	G1/2	8	300	265	360	G1/2	8
13	252	300	335	G1/2	8	252	300	335	G1/2	8	324	300	335	G1/2	8
14	252	300	405	G1/2	8	252	300	405	G1/2	8	324	300	405	G1/2	8
15	290	335	395	G1/2	8	290	340	395	G1/2	8	396	345	390	G1/2	8
16	290	335	440	G1/2	8	290	340	440	G1/2	8	396	345	435	G1/2	8
17	340	380	425	G1/2	8	300	380	425	G1/2	8	324	395	425	G1/2	8
18	340	380	485	G1/2	8	300	380	485	G1/2	8	324	395	485	G1/2	8
19-22															

规格 Size	冷却盘管适用于 Cooling coil for											
	浸油润滑 Dip lubrication				法兰泵强制润滑 Forced lubrication With flanged pump				电动泵强制润滑 Forced lubrication With motor pump			
	适用布置型式 for design				适用布置型式 for design				适用布置型式 for design			
	A	B	C	D	A	B	C	D	A	B	C	D
3-4	×	×	×	×	-	-	-	-				
5-12	×	×	×	×	-	×	-	×				
13-18	-	-	-	-	-	×	-	×				
5-12	×	×	×	×	-	×	-	×		根据用户要求供货 On request		
13-18	-	-	-	-	-	×	-	×				
1-4	×	×	×	×	-	-	-	-				
5-12	×	×	×	×	×	×	-	-				
13-18	-	-	-	-	×	×	-	-				
3-4	×	×	×	×	-	-	-	-				
5-12	×	×	×	×	-	-	×	×				
13-18	-	-	-	-	-	-	×	×				

注：1）冷却水需量（1/min）
X=可供货
冷却盘管适用于淡水、海水和半咸水

Note: 1) Required cooling water quantity (1/mim)
X=Possible variants
Coolig coil suitable for fresh ,sea and brackish water

减速机 Gear Units

QYJH2,QYJH3,QYJH4,QYJB2,QYJB3,QYJB4

型 号：1-18	立式安装
Sizes：1-18	Vertical

润滑油供给方式可选方案
Oil Supply for

各种润滑油供给方式	Oil Supply variants
立式安装齿轮箱所用的各种润滑油供给方式列于表1	Oil Supply variants for vertical gear units can be derived from table 1
表1	Table 1

类型 Type 1)	规格 Size	浸油润滑 Dip lubrication	法兰泵强制润滑 Forced lubrication flanged-on pump	电动泵强制润滑 Forced lubrication motor pump
QYJH2.V	3…4	X	-	-
	5…12	X	X	-
	13…18	-	X	-
QYJH3.V	5…12	X	X	X
	13…18	-	X	X
QYJH4.V	7…12	X	X	X
	13…18	-	-	X
QYJB2.V	1…4	X	-	-
	5…12	X	X	X
	13…18	-	X	X
QYJB3.V	3…4	X	-	-
	5…12	X	X	X
	13…18	-	X	X
QYJB4.V	5…12	X	X	X
	13…18	-	-	X

X=可供货

1) 采用实心轴、带储油管的减速机所用的各种润滑油供给方式见286页表14

推荐供油方式：
规格6号（含）以下各型：浸油润滑
规格7号（含）以上各型：强制润滑

对各种润滑油供给方式的说明
浸油润滑：
当采用浸油润滑时，所有需要润滑的零部件均需浸在润滑油液中。附带的补偿油箱用于储存溅油的油液。
选择依据参见第97页。

强制润滑：
当采用强制润滑时，所有未浸在润滑油液中的零部件均通过一个法兰联接油泵或单独的电动油泵进行飞溅润滑。
选择依据,请与我们联系。

X=Possible variants

1) For possible vaeiants for gear units with solid shaft and oil retaining tube,see page 286,table14

Preferred numbers:
Up to size 6: dip lubrication
From size 7 up: forced lubrication

Notes on the individual oil supply variants
Dip lubrication:
In case of dip lubrication,all parts to be lubricated are lying in the oil.
An oil compensating tank has been fitted for oil expansion.
Criteria for selection,see page 97

Forced lubrication:
In case of forced lubrication,all parts which are not lying in oil are splash lubricated by means of a flanged-on pump or by a separate motor pump.
Criteria for selection,please refer to us.

减速机 Gear Units

QYJH2,QYJH3,QYJH4,QYJB2,QYJB3,QYJB4

型 号：1-18	立式安装
Sizes：1-18	Vertical

浸油润滑方式
Dip lubrication for

当适用浸油润滑油方式时，必须满足下列要求：
a)最大输入转速n1，参见表2;
b)允许油温，参见表3.

For the design with dip lubrication the following criteria have to be observed:
a) Maximum input speed n1,see table 2
b) Permissible oil temperatures,see table 3

表2 Table 2

规格 Size	类型 Type											
	QYJH2.V		QYJH3.V		QYJH4.V		QYJB2.V		QYJB3.V		QYJB4.V	
	iN	N_{1max}	iN	N_{1max}	iN	N_{1max}	iN	N_{1max}	iN	N_{1max}	iN	N_{1max}
1	-	-	-		-		5-6.3	1200	-	-	-	
							7.1-8	1500				
							9-10	1800				
2	-	-	-		-		5-5.6	1000	-	-	-	
							6.3-8	1200				
							9-10	1500				
							11.2-18	1800				
3					-		5 - 7.1	1000	20-71	1800	-	
	6.3-7.1	1200					8-9	1200				
	8-10	1500					10-12.5	1500				
	11.2-22.4	1800					14-18	1800				
4			-		-		5 - 5.6	750	12.5 - 71	1800	-	
	6.3 - 10	1200					6.3 - 7.1	900				
	11.2 - 12.5	1500					8-9	1000				
	14 - 22.4	1800					10 - 11.2	1200				
5	6.3 - 9	1000	25 - 90	1800	-				12.5 - 71	1800	80-315	1800
	10 - 12.5	1200					6.3 - 7.1	750				
	14 - 16	1500					8-9	900				
	18 - 22.4	1800					10 - 11.2	1000				
6	8 - 11.2	1000	31.5-112	1800	-				16 - 90	1800	100-400	1800
	12.5 - 16	1200					9	750				
	18 - 20	1500					10 - 11.2	900				
	22.4 - 28	1800					12.5 - 14	1000				
7	6.3 - 7.1	750	25 - 90	1800	100-355	1800					80-315	1800
	8-9	900					9-10	750	12.5 - 25	1500		
	10 - 11.2	1000					11.2	900				
	12.5 - 16	1200							28-71	1800		
	18 - 22.4	1500										
8	8-9	750	31.5-112	1800	125-450	1800					100-400	1800
	10 - 11.2	900					11.2 - 12.5	750	16-31.5	1500		
	12.5 - 14	1000					14	900				
	16 - 20	1200							35.5-90	1800		
	22.4 - 28	1500										
9			25 - 90	1800	100-355	1800	5 - 5.6	900	12.5-71	1800	80-315	1800
	6.3 - 7.1	1200					6.3 - 7.1	1000				
	8-10	1500					8-10	1200				
	11.2 - 22.4	1800					11.2	1500				
10				1800	125-450	1800	6.3 - 7.1	900	16-90	1800	100-400	1800
	8-9	1200					8-9	1000				
	10 - 12.5	1500	31.5-112				10 - 12.5	1200				
	14 - 28	1800					14	1500				
11	6.3 - 7.1	1000	25 - 90	1800	100-355	1800	5.6 - 6.3	750	12.5-22.4	1500	80-315	1800
	8-10	1200					7.1 - 8	900				
	11.2 - 12.5	1500					9-10	1000	25-71	1800		
	14 - 22.4	1800					11.2	1200				
12	8-9	1000		1800	125-450	1800	7.1 - 8	750	16 - 28	1500		1800
	10 - 12.5	1200					9-10	900				
	14 - 16	1500	31.5-112				11.2 - 12.5	1000	31.5 - 90	1800	100-400	
	18 - 28	1800					14	1200				

n.和i.值不在表2所列范围内的齿轮箱必须采用强制润滑方式。

Gear units with n1 and iN which are not listed in table 2 must be desinged for forced lubrication.

表3 Table 2

40℃温度下的ISO-VG粘度，mm^2/s(cSt) Viscosity ISO-VG at 40℃ in mm^2/s(cSt)	浸油润滑允许极限温度，℃ Permissible temperature limit in ℃for dip lubrication	
	矿物油 Mineral oil	合成油 Synthetic oil
VG220	-15	-25
VG320	-12	-25
VG460	-9	-25

若油温低于表中所列数值，则必须对润滑油进行加热。
当采用浸油润滑时，油温不得低于所用润滑油的倾点。

If the temperatures are below the values as listed in the table,the oil must be heated.
In case of dip lubrication,the oil temperature must not be below the pour point of the selected oil.

平行轴减速机 Helical Gear Units

QYJH2, QYJH3, QYJH4

型 号：5-18	立式安装
Sizes：5-18	Vertical

强制润滑方式
Forced Lubrication for

表4 Table 4

40℃温度下的ISO-VG粘度，mm^2/s(cSt) Viscosity ISO-VG at 40℃ in mm^2/s(cSt)	强制润滑允许极限温度，℃ Permissible temperature limit in ℃for forced feed lubrication			
	矿物油 Mineral oil		合成油 Synthetic oil	
	最低 min.	最高 max.	最低 min.	最高 max.
VG220	10	80	0	90
VG320	15	90	5	100
VG460	20	95	10	105

强制润滑：

当采用强制润滑时，启动时的工作粘度不得超过1800cSt。
最低工作粘度不得小于25cSt。
当油温低于表4所列的数值时，必须提供浸油润滑方式，
或者对润滑油进行加热。

Forced Lubrication:

In case of forced lubrication,the operating viscisity 1800 cSt must not be exceeded during staring.
A minimum operating viscosity of 25 cSt must be ensured.
If the temperatures are below the values as listed in table 4,dip lubrication has to be provided or the oil must be heated.

表5 立式安装平行轴减速机采用法兰泵 Table 5 Assignment of flanged-on pumps to vertiacl helical gear units

类型Type	n1 1/min	减速机规格 Gear unit size		法兰泵规格 Flanged-on pump size	减速机规格Gear unit size			法兰泵规格 Flanged-on pump size
		5, 7, 9, 11	6, 8, 10, 12		13, 15, 17	14	16, 18	
		速比iN Ratio iN			速比iN Ratio iN			
QYJH2.V 1)	750~1800	6.3~22.4	8~28	KSW1	6.3~22.4	8~28	7.1~25	KSW2
QYJH3.V 2)	1201~1800	25~35.5	31.5~45	KSW2	22.4~35.5	28~45	25~40	KSW3
		40~71	50~90	KSW3	40~71	50~90	45~80	KSW4
		80~90	100~112	*	80~90	100~112	90~100	*
	901~1200	25~50	31.5~63	KSW3	22.4~25	28~31.5	25~28	KSW3
		56~90	71~112	*	28~45	35.5~56	31.5~50	KSW4
					50~90	63~112	56~100	*
	750~900	25~35.5	31.5~45	KSW3	22.4~35.5	28~45	25~40	KSW4
		40~90	50~112	*	40~90	50~112	45~100	*
QYJH4.V 1)	1201~1800	100~180	125~224	KSW3	100~355	125~450	112~400	*
		200~355	250~450	*				
	901~1200	100~125	125~160	KSW3				
		140~355	180~450	*				
	750~900	100~355	125~450	*				

* = 所需电动泵，参见表11

* = Motor pump required,see table7

1) 布置形式B，D

1) Design B，D

平行轴减速机 Helical Gear Units

QYJB2, QYJB3, QYJB4

型 号：5-18	立式安装
Sizes：5-18	Vertical

强制润滑方式

Forced Lubrication for

表6 立式安装平行轴减速机采用法兰泵 Table 6 Assignment of flanged-on pumps to vertiacl helical gear units

类型Type	n1 1/min	减速机规格 Gear unit size 5, 7, 9, 11 速比iN Ratio iN	6, 8, 10, 12 速比iN Ratio iN	法兰泵规格 Flanged-on pump size	减速机规格Gear unit size 13, 15, 17 速比iN Ratio iN	14 速比iN Ratio iN	16, 18 速比iN Ratio iN	法兰泵规格 Flanged-on pump size
QYJH2.V 1)	750~1800	6.3~22.4	8~28	KSW1	6.3~22.4	8~28	7.1~25	KSW2
QYJH3.V 1)	1201~1800	25~40	31.5~50	KSW2	22.4~50	28~63	25~56	KSW3
		45~90	56~112	KSW3	56~90	71~112	63~90	KSW4
							100	*
	901~1200	25~56	31.5~71	KSW3	22.4~31.5	28~40	25~35.5	KSW3
		63~90	80~112	*	35.5~56	45~71	40~63	KSW4
					63~90	80~112	71~100	*
	750~900	25~45	31.5~56	KSW3	22.4~25	28~31.5	25~28	KSW3
		50~90	63~112	*	28~45	35.5~56	31.5~50	KSW4
					50~90	63~112	56~100	*
QYJH4.V 1)	1201~1800	100~224	125~280	KSW3	100~355	125~450	112~400	*
		250~355	315~450	*				
	901~1200	100~140	125~180	KSW3				
		160~355	200~450	*				
	750~900	100~112	125~140	KSW3				
		125~355	160~450	*				

* = 所需电动泵，参见表7 * = Motor pump required,see table 7

1) 布置形式A，C 1) Design A，C

表7 立式安装平行轴减速机采用电动泵 Table 7 Assignment of motor pumps to vertiacl helical gear units

类型Type	规格 Size	油泵 Pump
QYJH2.V	5…18	1)
QYJH3.V		SF 2/8
QYJH4.V	7…12	
	13…18	SF 2/13

1) 只提供法兰泵 1) Flanged-on pump oly

直交轴减速机 Becel-helical Gear Units

QYJB2,QYJB3,QYJB4

型 号：5-18	立式安装
Sizes：5-18	Vertical

强制润滑方式

Forced Lubrication for

表8 Table 8

40℃温度下的ISO-VG粘度，mm^2/s(cSt) Viscosity ISO-VG at 40℃ in mm^2/s(cSt)	强制润滑允许极限温度，℃ Permissible temperature limit in ℃for forced feed lubrication			
	矿物油 Mineral oil		合成油 Synthetic oil	
	最低 min.	最高 max.	最低 min.	最高 max.
VG220	10	80	0	90
VG320	15	90	5	100
VG460	20	95	10	105

强制润滑：

当采用强制润滑时，启动时的工作粘度不得超过1800cSt。
最低工作粘度不得小于25cSt。
当油温低于表8所列的数值时，必须提供浸油润滑方式，
或者对润滑油进行加热。

Forced Lubrication:

In case of forced lubrication,the operating viscisity 1800 cSt must not be exceeded during staring.
A minimum operating viscosity of 25 cSt must be ensured.
If the temperatures are below the values as listed in table 8,dip lubrication has to be provided or the oil must be heated.

表9 立式安装直交轴减速机采用法兰泵 Table 9 Assignment of flanged-on pumps to Bevel-helical helical gear units

类型Type	n1 1/min	减速机规格 Gear unit size 5, 7, 9, 11 速比iN Ratio iN	6, 8, 10, 12 速比iN Ratio iN	法兰泵规格 Flanged-on pump size	减速机规格Gear unit size 13, 15, 17 速比iN Ratio iN	14 速比iN Ratio iN	16, 18 速比iN Ratio iN	法兰泵规格 Flanged-on pump size
QYJB2.V 1)	1201~1800	5~6.3	6.3~8	KSW1	5~8	6.3~10	5.6~9	KSW2
		7.1~11.2	9~14	KSW2	9~11.2	11.2~14	10~12.5	KSW3
	901~1200	5~8	6.3~10	KSW2	5	6.3	5.6	KSW2
		9~11.2	11.2~14	KSW3	5.6~11.2	7.1~14	6.3~12.5	KSW3
	750~900	5~6.3	6.3~8	KSW2	5~10	6.3~12.5	5.6~11.2	KSW3
		7.1~10	9~12.5	KSW3	11.2	14	12.5	*
		11.2	14	*				
QYJB3.V 2)	1201~1800	12.5~35.5	16~45	KSW2	22.4~35.5	28~45	25~40	KSW3
		40~71	50~90	KSW3	40~71	50~90	45~80	KSW4
	901~1200	12.5~25	16~31.5	KSW2	22.4~25	28~31.5	25~28	KSW3
		28~50	35.5~63	KSW3	28~45	35.5~56	31.5~50	KSW4
		56~71	71~90	*	50~90	63~112	56~100	*
	750~900	12.5~35.5	16~45	KSW3	22.4~35.5	28~45	25~40	KSW4
		40~71	50~90	*	40~90	50~112	45~100	*
QYJB4.V 1)	1201~1800	80~125	100~160	KSW2	80~315	100~400	90~355	*
		140~250	180~315	KSW3				
		280~315	355~400	*				
	901~1200	80~180	100~224	KSW3				
		200~315	250~400	*				
	750~900	80~125	100~160	KSW3				
		140~3155	180~400	*				

* = 所需电动泵，参见表11 * = Motor pump required,see table11

1) 布置形式C，D 1) Design C，D

2) 布置形式A，B 2) Design A，B

直交轴减速机 Becel-helical Gear Units

QYJB2,QYJB3,QYJB4

型 号：5-18	立式安装
Sizes：5-18	Vertical

强制润滑方式
Forced Lubrication for

表10 立式安装直交轴减速机采用法兰泵 Table 10 Assignment of flanged-on pumps to Bevel-helical helical gear units

类型Type	n1 1/min	减速机规格 Gear unit size		法兰泵规格 Flanged-on pump size	减速机规格Gear unit size			法兰泵规格 Flanged-on pump size
		5, 7, 9, 11	6, 8, 10, 12		13, 15, 17	14	16, 18	
		速比iN Ratio iN			速比iN Ratio iN			
QYJB2.V 1)	1201~1800	5~6.3	6.3~8	KSW1	5~6.3	6.3~8	5.6~7.1	KSW2
		7.1~11.2	9~14	KSW2	7.1~11.2	9~14	8~12.5	KSW3
	901~1200	5~8	6.3~10	KSW2	5~10	6.3~12.5	5.6~11.2	KSW3
		9~11.2	11.2~14	KSW3	11.2	14	12.5	*
	750~900	5~6.3	6.3~8	KSW2	5~7.1	6.3~9	5.6~8	KSW3
		7.1~10	9~12.5	KSW3	8~11.2	10~14	9~12.5	*
		11.2	14	*				
QYJB3.V 2)	1201~1800	12.5~35.5	16~45	KSW2	12.5~22.4	16~28	14~25	KSW2
		40~71	50~90	KSW3	25~50	31.5~63	28~56	KSW3
					56~71	71~90	63~80	KSW4
	901~1200	12.5~25	16~31.5	KSW2	12.5~35.5	16~45	14~40	KSW3
		28~50	35.5~63	KSW3	40~56	50~71	45~63	KSW4
		56~71	71~90	*	63~71	80~90	71~80	*
	750~900	12.5~35.5	16~45	KSW3	12.5~25	16~31.5	14~28	KSW3
		40~71	50~90	*	28~40	35.5~50	31.5~45	KSW4
					45~71	56~90	50~80	*
QYJB4.V 1)	1201~1800	80~125	100~160	KSW2	80~315	100~400	90~355	*
		140~250	180~315	KSW3				
		280~315	355~400	*				
	901~1200	80~180	100~224	KSW3				
		200~315	250~400	*				
	750~900	80~125	100~160	KSW3				
		140~3155	180~400	*				

* = 所需电动泵，参见表11 * = Motor pump required,see table11

1) 布置形式C、D
2) 布置形式A、B

1) Design C、D
2) Design A、B

表11 立式安装直交轴减速机采用电动泵 Table 11 Assignment of motor pumps to vBevel-helical helical gear units

类型Type	规格 Size	油泵 Pump
JB2.V	5…12	SF 2/5
	13…18	SF 2/8
JB3.V	5…18	
JB4.V	5…12	
	13…18	SF 2/13

减速机 Gear Units

QYJH3 QYJH4 QYJB2 QYJB3 QYJB4

型 号：5-18	立式安装
Sizes：5-18	Vertical

电动泵强制润滑方式
Mounted Motor Pumps

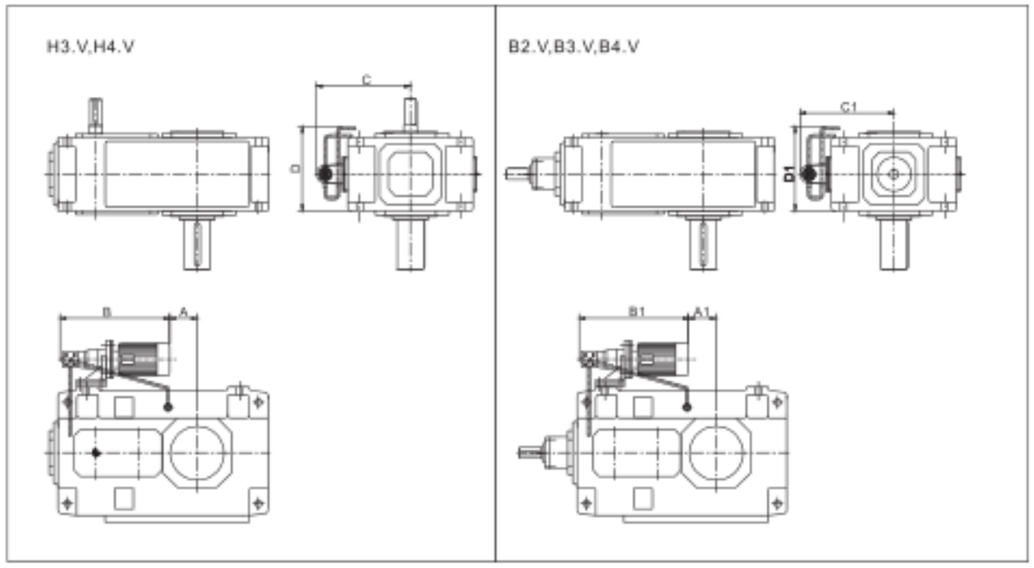

表12 Table 12
安装尺寸mm Fitting dimensions in mm

类 型Type	规格 Size	A	B	C	D
QYJH3.V	5/6	-25/10	560	495	350
	7/8	55/100	595	545	425
	9/10	140/190	615	585	495
	11/12	375/445	535	645	560
	13/14	155/225	875	695	680
	15/16	275/320	960	735	745
	17/18	250/310	1035	795	810
QYJH4.V	5/6	-	-	-	-
	7/8	55/100	590	545	425
	9/10	140/190	630	585	495
	11/12	375/445	560	645	560
	13/14	135/205	910	695	680
	15/16	255/300	995	735	745
	17/18	230/290	1070	795	810

表13 Table 13
安装尺寸mm Fitting dimension sin mm

类 型Type	规格 Size	A1	B1	C1	D1
QYJB2.V	5/6	-160/-120	475	495	450
	7/8	5/50	475	545	540
	9/10	60/110	475	585	560
	11/12	150/220	475	645	645
	13/14	-70/0	530	690	810
	15/16	15/60	530	730	920
	17/18	-5/55	530	790	1025
QYJB3.V	5/6	-85/-50	475	495	375
	7/8	-5/40	475	545	435
	9/10	65/115	475	585	505
	11/12	280/350	475	645	565
	13/14	90/160	530	690	680
	15/16	175/220	530	730	755
	17/18	220/280	530	790	815
QYJB4.V	5/6	-35/0	475	495	360
	7/8	55/100	475	545	425
	9/10	140/190	475	585	495
	11/12	375/445	475	645	560
	13/14	135/205	530	690	665
	15/16	255/300	530	730	745
	17/18	230/290	530	790	810

减速机 Gear Units

QYJH2,QYJH3,QYJH4,QYJB2,QYJB3,QYJB4

型 号：5-18	立式安装
Sizes：5-18	Vertical

采用实心轴、带储油管的减速机润滑油供给方式
Oil Supply for Gear Units With Solid Shaft and Oil Retaining Tube

表14 可选择润滑油供给方式 Table 14 Possible oil supply variants

类型 Type	规格 Size	布置形式 Design B	布置形式 Design C
QYJH2SV	5…6	+1)	-
	7…12	+2)	-
	13…18	+3)	-
QYJH3SV	5…6	+	-
	7…12	+	-
	13…18	+	-
QYJB2SV	5…6	-	+
	7…12	-	+
	13…18	-	+
QYJB3SV	5…6	-	+
	7…12	-	+
	13…18	-	+
QYJB4SV	5…6	-	+
	7…12	-	+
	13…18	-	+

-=布置形式不允许
+=可选强制润滑

1) 对于规格5号减速机，仅适用于速比i≤16
2) 对于规格7号减速机，仅适用于速比i≤16
对于规格11号减速机，仅适用于速比i≤18
3) 对于规格13号减速机，仅适用于速比i≤18
对于规格17号减速机，仅适用于速比i≤16

- =Design not possible
+ =Forced lubrication possible

1) For size 5 only possible up to i ≤16
2) For size 7 only possible up to i ≤16
For size 11 only possible up to i≤18
3) For size 13 only possible up to i ≤18
For size 17 only possible up to i ≤16

减速机 Gear Units

QYJH1SH,QYJH2SH,QYJH3SH,QYJH4SH,QYJB2SH,QYJB3SH,QYJB4SH

输出轴上允许的附加径向力1)
Permissible Additional Radial Forces on Output Shaft 1)

作用力在轴端中部
Application of force on centre of shaft end

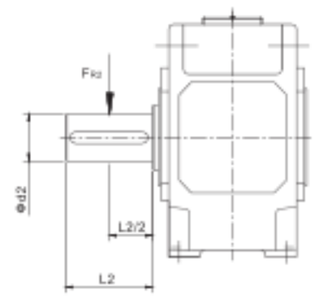

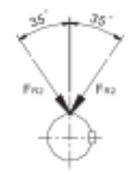

允许的作用力方向
Permissible direction of force

允许的附加径向力FR2(kN),作用于输出轴轴端中部3)
Permissible additional radial forces Fr2 in with application of force on centre of shaft end 3

类 型 Type	布置形式 Design	减速机规格1),4) Gear unit size 1),4) 1	2	3	4	5	6	7	8	9	10	11	12	13	14	15	16	17	18
QYJH1SH	A/B	2)	--	2)	--	2)	--	2)	--	2)	--	2)	--	2)	--	2)	--	2)	--
QYJH2S.	A/B/G/H	--	--	7.4	9.3	20.5	20.5	27.9	27.9	27.9	41.9	59.5	59.5	142.5	142.5	133	194.8	194.8	194.8
	C/D	--	--	7.4	9.3	12.1	12.1	16.7	16.7	9.3	26	32.6	32.6	106.4	106.4	80.8	128.3	128.3	128.3
QYJH3S.	A/B/G/H	--	--	--	--	27	27	37.2	37.2	37.2	55.8	79.1	79.1	180.5	180.5	175.8	251.8	251.8	251.8
	C/D	--	--	--	--	16.7	16.7	24.2	24.2	16.7	37.2	46.5	46.5	142.5	142.5	114	175.8	175.8	180.5
QYJH4S.	A/B	--	--	--	--	--	--	24.2	24.2	16.7	37.2	46.5	46.5	142.5	142.5	114	175.8	175.8	180.5
	C/D	--	--	--	--	--	--	37.2	37.2	37.2	55.8	79.1	79.1	180.5	180.5	175.8	251.8	251.8	251.8
QYJB2S.	A/C	6.5	9.3	9.3	12.1	25.1	25.1	34.4	34.4	35.3	51.2	72.5	72.5	152	152	142.5	199.5	199.5	199.5
	B/D	3.7	6.5	8.4	11.2	14	14	15.8	15.8	9.3	27.9	32.6	32.6	104.5	104.5	71.3	137.8	95	95
QYJB3S.	A/C	--	--	8.4	13	27	27	37.2	37.2	37.2	55.8	79.1	79.1	180.5	180.5	175.8	251.8	251.8	251.8
	B/D	--	--	6.5	8.4	16.7	16.7	24.2	24.2	16.7	37.2	46.5	46.5	142.5	142.5	114	175.8	175.8	180.5
QYJB4S.	A/C	--	--	--	--	27	27	37.2	37.2	37.2	55.8	79.1	79.1	180.5	180.5	175.8	251.8	251.8	251.8
	B/D	--	--	--	--	16.7	16.7	24.2	24.2	16.7	37.2	46.5	46.5	142.5	142.5	114	175.8	175.8	180.5

1)表中数据为最小值。如果给定了力的作用角和旋转方向，通常情况下，可允许承受较大的附加力，请与我们取得联系。
2)根据用户要求供货。
3)当作用力不在轴端中部时，请参见第100页。
4)基础螺栓的最低性能等级为8.8级。
基础必须干燥，不得有油脂。
如用户要求，允许输入轴上附加径向力。

1) Values in tables are minimum values.If the angle of application of force and the direction of rotation are given,significantly higher additional forces can mostly be allowed.Please consult us.
2)On request.
3)For application of force outside the centre of the shaft end,see page 100 .
4)Foundation bolts of min.property class 8.8.
Foundation must be dry and grease-free. Permissible additional radial forces on input shaft on request.

减速机 Gear Units

QYJH1SH,QYJH2SH,QYJH3SH,QYJH4SH,QYJB2SH,QYJB3SH,QYJB4SH

输出轴上允许的附加径向力1)
Permissible Additional Radial Forces on Output Shaft 1)

作用力不在轴端中部
Application Of Force Outside The Centre Of The Shaft End

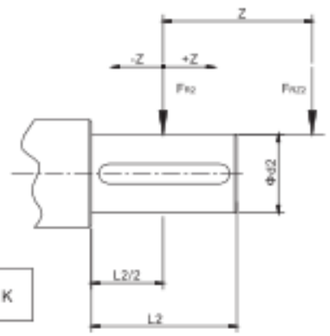

$F_{RZ2}=F_{RZ2} \times K$

F_{RZ2} 允许的轴端外部径向力
F_{R2} 允许的附加径向力，根据99页上的表确定。
K 作用力系数，根据下表确定

F_{RZ2} Permissible external radial force
F_{R2} Permissible additional radial force , acc.to table page 99.
K Factor of application of force acc.to table.

作用力系数k　　Factor of application of ofrce k

规格 Size	距离Z,mm Distance Z in mm														
	-200	-150	-100	-75	-50	-25	0	25	50	75	100	150	200	250	300
1	--	--	--	--	--	1.11	1.00	0.81	0.68	0.58	0.51	--	--	--	--
2	--	--	--	--	--	1.11	1.00	0.83	0.71	0.63	0.56	--	--	--	--
3	--	--	--	--	1.21	1.09	1.00	0.85	0.74	0.65	0.58	0.48	--	--	--
4	--	--	--	--	1.17	1.08	1.00	0.86	0.76	0.68	0.62	0.52	0.44	--	--
5+6	--	--	--	1.22	1.14	1.06	1.00	0.88	0.79	0.72	0.66	0.56	0.49	0.43	--
7+8	--	--	--	1.19	1.12	1.06	1.00	0.89	0.81	0.74	0.68	0.58	0.51	0.46	0.41
9+10	--	--	1.22	1.15	1.10	1.05	1.00	0.90	0.82	0.76	0.70	0.61	0.54	0.48	0.44
11+12	--	--	1.18	1.13	1.08	1.04	1.00	0.91	0.84	0.78	0.73	0.64	0.57	0.51	0.47
13+14	--	1.24	1.15	1.11	1.07	1.03	1.00	0.92	0.86	0.80	0.75	0.67	0.60	0.55	0.50
15+16	--	1.20	1.12	1.09	1.06	1.03	1.00	0.93	0.87	0.82	0.77	0.69	0.63	0.58	0.53
17+18	1.25	1.17	1.11	1.08	1.05	1.03	1.00	0.94	0.88	0.84	0.79	0.72	0.66	0.60	0.56

减速机　规格及中心距对照
Gear units　Size and Center Distance for Contrapose

规格及中心距对照表 Size and center distance for contrapose table	
规格 Size	末级中心距 Center distance of last stage (mm)
1	90
2	110
3	130
4	160
5	185
6	220
7	225
8	270
9	265
10	315
11	320
12	390
13	370
14	440
15	442
16	488
17	490
18	550
19	555
20	615
21	625
22	680

输入/输出轴端螺纹孔 Screw hole in shaft end	
轴径d/shaft d	C型螺纹孔/C screw hole
7＜d≤10	M3
10＜d≤15	M4
15＜d≤20	M5
20＜d≤24	M6
24＜d≤30	M8
30＜d≤38	M10
38＜d≤50	M12
50＜d≤85	M16
85＜d≤130	M20
130＜d≤225	M24
225＜d≤320	M30
320＜d≤500	M36
500＜d≤710	M42
d＞710	M48

P.T系列内外花键尺寸图
Dimensions of Involute Spline for P.T Series

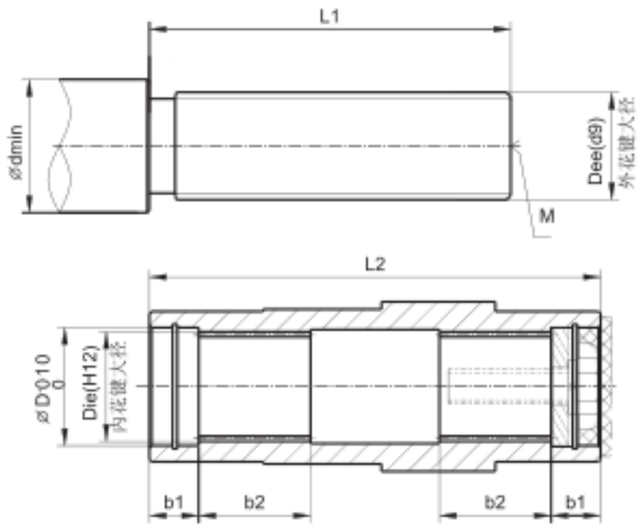

型号	花键副	Dei	Dee	dmin	D	L1	L2	b1	b2	M
P..37 T..37	INT/EXT22Z×1.25m×30p×6H/6h GB3478.1	29.38	28.75	42	37	85	120	18	25	M10
P..47 T..47	INT/EXT16Z×2m×30p×6H/6h GB3478.1	35	34	42	37	115	150	18	32	M10
P..57 T..57	INT/EXT16Z×2m×30p×6H/6h GB3478.1	35	34	42	37	130	166	18	32	M10
P..67 T..67	INT/EXT21Z×2m×30p×6H/6h GB3478.1	45	44	52	47	130	180	25	42	M16
P..77 T..77	INT/EXT24Z×2m×30p×6H/6h GB3478.1	51	50	62	55	160	210	23	52	M16
P..87 T..87	INT/EXT31Z×2m×30p×6H/6h GB3478.1	65	64	82	68	180	240	25	–	M20
P..97 T..97	INT/EXT34Z×2m×30p×6H/6h GB3478.1	71	70	90	72	240	300	25	72	M20
P..107 T..107	INT/EXT27Z×3m×30p×6H/6h GB3478.1	85.5	84	105	90	290	350	26	89	M20
P..127 T..127	INT/EXT32Z×3m×30p×6H/6h GB3478.1	105	99	125	105	350	410	28	100	M24

说明：其配件不在供货范围内。
Note:The spare parts are not included in shipment.

P.T.E系列锁紧盘尺寸图
Dimensions of Shrink Disk for P.T.E Serise

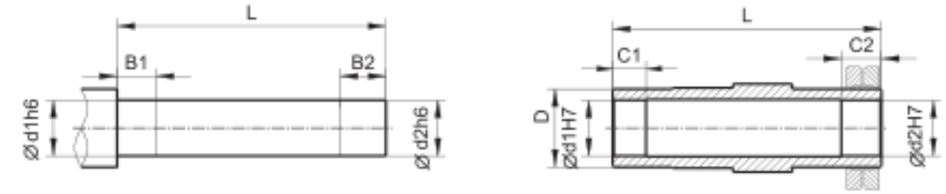

型号	d1	d2	D	B1	B2	C1	C2	L
E..37	20	20	35	23	29	18	24	139
P..37 T..37 E..47	30	30	45	25	36	20	31	146
P..47 T..47 E..57	35	35	50	25	37	20	32	177
P..57 T..57	40	40	55	25	31	20	26	195
E..67	40	40	65	25	43	20	38	196
P..67 T..67	40	40	55	25	43	20	38	208
E..77	50	50	80	35	41	30	36	241
P..77 T..77	50	50	70	35	41	30	36	241
E..87	65	65	95	45	46	40	41	291
P..87 T..87	65	65	85	45	46	40	41	281
E..97	75	75	120	55	60	50	55	335
P..97 T..97	75	75	95	55	60	50	55	345
P..107 T..107	90	90	120	70	75	60	65	405
P..127 T..127	105	105	135	80	95	70	85	485
P..157 T..157	125	125	155	90	100	80	90	580
T..167	140	135	180	100	130	90	122	728
T..187	160	155	200	105	130	95	117	792

说明：若用于法兰式安装时，锁紧盘只能安装于法兰的异侧。
Note:In case of flange-mounting, shrink disks are only installed on the opposite side of the hollow shaft.

订 货 须 知

1. 订货时请说明产品型号、输入功率、输入转速、输出转速、输出力矩及结构安装型式；
2. 订货时请按样本所列规格选用，如有特殊要求可与本公司经营部或技术开发部联系；
3. 当需要特殊结构安装型式及使用条件的产品经双方协商后在合同中明确说明；
4. 当对电动机有特殊要求需在订货时说明；
5. 如有技术方面的问题可与本公司技术部联系；
6. 本样本中如有改进或更改之处，不另作通知；
7. 如您是初次选择东海产品，请先了解 东海•TGS产品技术特点， 以达到您的目标，同时希望您能感受到东海的企业文化。

东海 · TGS真诚为您服务。

ORDER NOTICE

1.When you order our reducers,please tell us products'type,input power,input speed, drive ratio,output torque and mounting forms.
2.When you order our reducers,please choose the machines according to the specifications showed in the introduction.If you hace special need,we can decide through contact.
3.When the product special mounting forms and working condition should be consulted with us and spacified in order form.
4. Please make clear in order form when special requirements to the motor.
5. Please contact us if you have the problem of technology.
6. Don't notice again if samples changed.
7. We would like to remind you that if you are in first choice of Donghai · TGS products, please firstly understand the technology features of our products in order to better satisfy your demands.

Hope you could be impressed by our good culture and atmosphere.